ISSN 2223-4047

ВЕСТНИК МАГИСТРАТУРЫ

5-1, 2025

научный журнал

ВЕСТНИК МАГИСТРАТУРЫ 5-1 (164) 2025

Научный журнал

издается с сентября 2011 года

Учредитель:

ООО «Коллоквиум»

Полное или частичное воспроизведение материалов, содержащихся в настоящем издании, допускается только с письменного разрешения редакции.

Адрес редакции:
424002, Россия,
Республика Марий Эл,
г. Йошкар-Ола,
ул. Первомайская, 136 «А».
тел. 8 (8362) 65 – 44-01.
e-mail: magisterjourn@gmail.com.
http: // www.magisterjournal.ru.
Редактор: Е. А. Мурзина
Дизайн обложки: Студия PROekT
Перевод на английский язык
Е. А. Мурзина

Распространяется бесплатно.
Дата выхода: 15.05.2025 г.
ООО «Коллоквиум»
424002, Россия,
Республика Марий Эл,
г. Йошкар-Ола,
ул. Первомайская, 136 «А».

Главный редактор Е. А. Мурзина

Редакционная коллегия:

Е. А. Мурзина, канд. экон. наук, доцент (главный редактор).

А. В. Бурков, д-р. экон. наук, доцент (г. Йошкар-Ола).
В. В. Носов, д-р. экон. наук. профессор (г. Москва)
В. А. Карачинов, д-р. техн. наук, профессор (г. Великий Новгород)
Н. М. Насыбуллина, д-р. фарм. наук, профессор (г. Казань)
Р. В. Бисалиев, д-р. мед. наук, доцент (г. Астрахань)
В. С. Макеева, д-р. педаг. наук, профессор (г. Орел)
Н. Н. Сентябрев, д-р. биолог. наук, профессор (г. Волгоград)
Н.С. Ежкова, д-р. педаг. наук, профессор (г. Тула)
И. В. Корнилова, д-р. истор. наук, доцент (г. Елабуга)
А. А. Чубур, канд. истор наук, профессор (г. Брянск).
М. Г. Церцвадзе, канд. филол. наук, профессор (г. Кутаиси).
Н. В. Мирошниченко, канд. экон. наук, доцент (г.Саратов)
Н. В. Бекузарова, канд. педаг. наук, доцент (г. Красноярск)
К. В. Бугаев, канд. юрид. наук, доцент (г. Омск)
Ю. С. Гайдученко, канд. ветеринарных.наук (г. Омск)
А. В. Марьина, канд. экон. наук, доцент (г. Уфа)
М. Б. Удалов, канд. биолог.наук, науч.сотр. (г. Уфа)
Л. А. Ильина, канд. экон. наук. (г. Самара)
А. Г. Пастухов, канд. филол. наук, доцент, (г.Орел)
А. А. Рыбанов, канд. техн. наук, доцент (г. Волжский)
В. Ю. Сапьянов, канд. техн. наук, доцент (г. Саратов)
О. В. Раецкая, канд. педаг. наук, преподаватель(г. Сызрань)
А. И. Мосалёв, канд. экон. наук, доцент (г. Муром)
С. Ю. Бузоверов, канд. с-хоз. наук, доцент (г. Барнаул)

© ООО «Коллоквиум», 2025

СОДЕРЖАНИЕ НОМЕРА

ТЕХНИЧЕСКИЕ НАУКИ

Р.Г. Корчин АНАЛИЗ СИСТЕМ ОБЕСПЕЧЕНИЯ БЕЗОПАСНОСТИ ПРИ СТРОИТЕЛЬСТВЕ АТОМНЫХ ЭЛЕКТРОСТАНЦИЙ: ВЫЗОВЫ И РЕШЕНИЯ НА ПРИМЕРЕ АО «АТОМСТРОЙЭКСПОРТ» 4

Р.А. Шулья ПРИМЕНЕНИЕ HAPS В АРКТИЧЕСКОМ РЕГИОНЕ РОССИЙСКОЙ ФЕДЕРАЦИИ ...6

А.Г. Игнатов ПРОЕКТНЫЕ ИССЛЕДОВАНИЯ УСОВЕРШЕНСТВОВАНИЯ АППАРАТУРОЙ СХЕМЫ МЕМБРАНОЙ ПЕРЕРАБОТКИ МОЛОЧНОЙ СЫВОРОТКИ 10

В.Я. Рождественский АНАЛИЗ ОПЫТА ПРАКТИЧЕСКОЙ РЕАЛИЗАЦИИ СТРОИТЕЛЬСТВА ЭНЕРГОЭФФЕТИВНОГО ИНДИВИДУАЛЬНОГО ЖИЛОГО ДОМА В КЛИМАТИЧЕСКИХ УСЛОВИЯХ СРЕДНЕЙ ПОЛОСЫ РОССИИ 12

А.А. Тагиров, Т.С. Джамалдинов УСОВЕРШЕНСТВОВАНИЕ КОНСТРУКЦИЙ ПЕЧЕЙ ПИРОЛИЗА 16

Е.А. Немытикова ИССЛЕДОВАНИЕ ЭФФЕКТИВНОСТИ СИСТЕМЫ ВЕНТИЛЯЦИИ АДМИНИСТРАТИВНОГО ЗДАНИЯ С ИСПОЛЬЗОВАНИЕМ РЕКУПЕРАЦИИ 23

T. Salamah, P.Yu. Mekheev STRUCTURAL PERFORMANCE ANALYSIS OF X-RAD CONNECTIONS IN CLT CONSTRUCTION 26

ПЕДАГОГИЧЕСКИЕ НАУКИ

Е.Л. Петухова К ВОПРОСУ СТАНОВЛЕНИЯ ПРИНЦИПА АВТОНОМНОСТИ В СИСТЕМЕ УПРАВЛЕНИЯ ОБРАЗОВАНИЕМ В РОССИИ В XIX ВЕКЕ 31

М.Н. Соколкова ПСИХОЛОГО-ПЕДАГОГИЧЕСКАЯ КОРРЕКЦИЯ НАРУШЕНИЙ КОГНИТИВНОЙ СФЕРЫ У ДЕТЕЙ МЛАДШЕГО ШКОЛЬНОГО ВОЗРАСТА С НАРУШЕНИЕМ СЛУХА 33

Е.Е. Вежняева ВЛИЯНИЕ СЕМЕЙНОЙ СРЕДЫ НА УСПЕХИ В ОБУЧЕНИИ МЛАДШИХ ШКОЛЬНИКОВ 37

А.Е. Проникова ИГРОВЫЕ УПРАЖНЕНИЯ КАК СРЕДСТВО ПОВЫШЕНИЯ УЧЕБНОЙ МОТИВАЦИИ МЛАДШИХ ШКОЛЬНИКОВ НА УРОКАХ РУССКОГО ЯЗЫКА 40

ЭКОНОМИЧЕСКИЕ НАУКИ

Д.В. Нефедов ЭКОНОМИЧЕСКОЕ ПОЛОЖЕНИЕ СЕМЬИ И ДЕТЕЙ В СУБЪЕКТЕ РОССИЙСКОЙ ФЕДЕРАЦИИ 43

А.Д. Жехованов, М.Е. Лобас СОВРЕМЕННЫЕ ПОДХОДЫ К ОЦЕНКЕ ИНВЕСТИЦИОННОЙ ПРИВЛЕКАТЕЛЬНОСТИ РОССИЙСКИХ ЭМИТЕНТОВ 46

ЮРИДИЧЕСКИЕ НАУКИ

О.А. Новикова ОСОБЕННОСТИ КВАЛИФИКАЦИИ ГРУППОВОГО ПРЕСТУПЛЕНИЯ 51

И.М. БогатыреваОСОБЕННОСТИ КВАЛИФИКАЦИИ ПРЕСТУПЛЕНИЙ ПРИ ФОРМЕ СОУЧАСТИЯ: ОРГАНИЗОВАННАЯ ГРУППА 54

В.Д. Файзуллин ВОПРОСЫ КВАЛИФИКАЦИИ ПРЕСТУПЛЕНИЙ, ПРЕДУСМОТРЕННЫХ СТАТЬЕЙ 264 УК РФ 56

А.Р. Ниденс ПОРЯДОК ИЗМЕНЕНИЯ И ПРЕКРАЩЕНИЯ НАСЛЕДСТВЕННОГО ДОГОВОРА 58

Н.А. Рахманкулова ХАРАКТЕРИСТИКА КАТЕГОРИИ «ЗДОРОВЬЕ» КАК ОБЪЕКТА УГОЛОВНО-ПРАВОВОЙ ОХРАНЫ 61

А.С. Кербер НЕЦЕЛЕВОЕ ИСПОЛЬЗОВАНИЕ БЮДЖЕТНЫХ СРЕДСТВ, КАК ВИД БЮДЖЕТНОГО НАРУШЕНИЯ 65

И.К. Аксенова К ВОПРОСУ О РАЗГРАНИЧЕНИИ ПРЕСТУПЛЕНИЙ, СВЯЗАННЫХ С ДОВЕДЕНИЕМ ДО САМОУБИЙСТВА ОТ СМЕЖНЫХ ПРЕСТУПЛЕНИЙ 68

А.А. Лунева ПРАВО ЧЕЛОВЕКА НА БЕСПЛАТНУЮ ЮРИДИЧЕСКУЮ ПОМОЩЬ....71

Д.Д. Сангинов ВОПРОСЫ ОТГРАНИЧЕНИЯ ПРЕСТУПЛЕНИЯ ПРЕДУСМОТРЕННАЯ СТ. 264 УК РФ ОТ СМЕЖНЫХ СОСТАВОВ ПРЕСТУПЛЕНИЙ ПРОТИВ ЖИЗНИ И ЗДОРОВЬЯ....73

А.А. Дюсмикеев УГОЛОВНО-ПРАВОВОЕ ПРОТИВОДЕЙСТВИЕ ЛЕГАЛИЗАЦИИ (ОТМЫВАНИЮ) ДЕНЕЖНЫХ СРЕДСТВ ИЛИ ИНОГО ИМУЩЕСТВА, ПОЛУЧЕННЫХ ПРЕСТУПНЫМ ПУТЕМ 75

А.А. Дюсмикеев ПРЕДУПРЕЖДЕНИЕ И ПРЕСЕЧЕНИЕ ПРЕСТУПЛЕНИЙ, СВЯЗАННЫХ С НЕЗАКОННЫМ ОБОРОТОМ ОРУЖИЯ....77

Е.С. Мордовин ОСОБЕННОСТИ КРИМИНАЛИЗАЦИИ СТАЛКИНГА....81

А.А. Петрова ВОПРОСЫ ОТГРАНИЧЕНИЯ ТЕРРОРИСТИЧЕСКОГО АКТА ОТ СМЕЖНЫХ СОСТАВОВ ПРЕСТУПЛЕНИЙ....83

А.В. Мануйлова СПОРНЫЕ ВОПРОСЫ КВАЛИФИКАЦИИ НЕЗАКОННОГО ОБОРОТА НАРКОТИЧЕСКИХ СРЕДСТВ И ПСИХОТРОПНЫХ ВЕЩЕСТВ 85

Д.Р. Ханнанова ПРОТИВОДЕЙСТВИЕ ХИЩЕНИЯ В СФЕРЕ КОМПЬЮТЕРНОЙ ИНФОРМАЦИИ УГОЛОВНО-ПРАВОВЫМИ СРЕДСТВАМИ 89

С.В. Винокуров УГОЛОВНО-ПРАВОВАЯ ЗАЩИТА ЖЕРТВ ДОМАШНЕГО НАСИЛИЯ 94

Д.Р. Галиуллин К ВОПРОСУ ОБ ОСОБЕННОСТЯХ ИНДИВИДУАЛЬНОЙ ПРОФИЛАКТИКИ ПРЕСТУПНОСТИ СРЕДИ НЕСОВЕРШЕННОЛЕТНИХ....97

ПОЛИТИЧЕСКИЕ НАУКИ

Е.Н. Хохлова ФОРМИРОВАНИЕ И РЕАЛИЗАЦИЯ ИНФОРМАЦИОННОЙ ПОЛИТИКИ В СУБЪЕКТЕ РОССИЙСКОЙ ФЕДЕРАЦИИ....100

КУЛЬТУРОЛОГИЯ

А.А. Бобков НОРМАТИВНО-ПРАВОВОЕ РЕГУЛИРОВАНИЕ ПРЕДОСТАВЛЕНИЯ ДОСУГОВЫХ УСЛУГ НАСЕЛЕНИЮ 104

А.А. Бобков ПОНЯТИЕ И СУЩНОСТЬ ДОСУГОВЫХ УСЛУГ. ВЗАИМОСВЯЗЬ ДОСУГА И КУЛЬТУРНОЙ ПОЛИТИКИ....107

А.А. Бобков СИСТЕМА ОРГАНИЗАЦИИ ПРЕДОСТАВЛЕНИЯ ДОСУГОВЫХ УСЛУГ НАСЕЛЕНИЮ....110

СОЦИОЛОГИЧЕСКИЕ НАУКИ

И.В. Шувалова БИОГРАФИЧЕСКИЙ ПРОЕКТ ОПЕКУНОВ: СОЦИОЛОГИЧЕСКИЙ АНАЛИЗ ТРАНСФОРМАЦИИ ИДЕНТИЧНОСТИ И ЦЕННОСТЕЙ 112

Информация для авторов 115

ТЕХНИЧЕСКИЕ

НАУКИ

Р.Г. Корчин

АНАЛИЗ СИСТЕМ ОБЕСПЕЧЕНИЯ БЕЗОПАСНОСТИ ПРИ СТРОИТЕЛЬСТВЕ АТОМНЫХ ЭЛЕКТРОСТАНЦИЙ: ВЫЗОВЫ И РЕШЕНИЯ НА ПРИМЕРЕ АО «АТОМСТРОЙЭКСПОРТ»

В данной статье рассматриваются ключевые аспекты обеспечения безопасности на этапах строительства атомных электростанций (АЭС), с акцентом на проекты, реализуемые АО «Атомстройэкспорт». В условиях усложнения проектных решений и ужесточения международных норм, безопасность строительства АЭС становится одним из главных факторов, определяющих дальнейшую надежность и устойчивость объектов ядерной энергетики. Основное внимание уделяется современным методам и технологиям управления рисками, последовательно анализируются существующие нормативные и правовые документы, а также обсуждаются внедрение цифровых технологий и подходов, таких как информационное моделирование (BIM) и системы предиктивной аналитики, которые помогают в повышении уровня безопасности на строительных площадках.

Ключевые слова*: атомные электростанции, безопасность, управление рисками, АО «Атомстройэкспорт», цифровые технологии, BIM-моделирование.*

Введение. Безопасность в процессе строительства атомных электростанций является одной из важнейших составляющих, определяющих эффективность и надежность функционирования данных объектов в будущем. В свете современных нарастающих вызовов — от изменений климата до возрастания требований к ядерной и радиационной безопасности, необходим тщательный анализ существующих систем обеспечения безопасности и внедрение инновационных методов управления строительными рисками.

© Р.Г. Корчин, 2025.

Научный руководитель: *Булгакова Елена Викторовна* – кандидат биологических наук, доцент, Тюменский индустриальный университет, Россия.

Актуальность исследования подчеркивается не только нормативными требованиями, но и возросшими общественными ожиданиями к уровню безопасности и устойчивости атомной энергетики. В данном контексте внимание к проектам АО «Атомстройэкспорт», которые реализуются в различных климатических и сейсмических условиях, позволяет выявить лучшие практики и выработать рекомендации по повышению безопасности на стадии строительства.

1. Актуальность и цели исследования

На стадии строительства АЭС, ошибки и отклонения могут не только привести к значительным финансовым потерям, но и повысить вероятность возникновения аварийных ситуаций в ходе эксплуатации. Таким образом, изучение и анализ систем обеспечения безопасности становится необходимым для предотвращения потенциальных угроз, что делает данное исследование особенно актуальным.

Основной целью данной работы является анализ существующих подходов к безопасности на строительстве АЭС и выработка рекомендаций по их совершенствованию, что также включает как международные, так и отечественные стандарты в области безопасности.

2. Методология исследования

Методы исследования, примененные в данной работе, охватывают широкий спектр подходов: от анализа нормативно-правовой документации до системного анализа рисков. Ключевыми элементами являются классификация и структуризация рисков строительных процессов, а также изучение и применение современного опытных решений, таких как цифровые двойники, BIM и IoT.

Кроме того, в исследовании особое внимание уделяется анализу влияния человеческого фактора и ответственности всех участников производственного процесса на безопасность выполнения работ. Применяемые методики включают как количественные, так и качественные методы анализа, что обеспечивает комплексное понимание проблематики.

3. Результаты и обсуждение

Анализ существующих систем и подходов показывает, что внедрение цифровых технологий значительно увеличивает уровень контроля за строительными процессами и способствует минимизации рисков. В частности, технологии BIM позволяют значительно сократить количество проектных ошибок и улучшить взаимодействие между подрядными организациями.

Отмечается, что улучшение культуры безопасности среди персонала, развитие эффективных программ подготовки и тренинга являются также неотъемлемой частью системы управления безопасностью. В контексте работы АО «Атомстройэкспорт», успешные проекты, такие как АЭС «Руппур» и «Аккую», демонстрируют значительный прогресс в реализации этих принципов.

Заключение. Результаты исследования подчеркивают необходимость комплексного подхода к обеспечению безопасности при строительстве АЭС и рекомендации по усовершенствованию систем управления рисками. Внедрение инновационных технологий и повышения квалификации персонала — ключевые аспекты, способствующие созданию безопасной строительной среды.

Выводы исследования могут служить основой для разработки новых, более эффективных методов обеспечения безопасности в атомной энергетике и могут быть полезны как для практиков, так и для обучающихся в области техносферной безопасности.

Библиографический список:

1. Федеральный закон от 21.11.1995 № 170-ФЗ «Об использовании атомной энергии».
2. НП-001-15. Общие положения обеспечения безопасности атомных станций. — М., 2015.
3. IAEA Safety Standards Series No. SF-1. Fundamental Safety Principles. — Vienna: IAEA, 2006.
4. АО «Атомстройэкспорт». Применение цифровых технологий в управлении строительством АЭС. — М., 2021.
5. Davis M., White P. Application of AI in Risk Assessment for Nuclear Construction // International Journal of Project Safety. — 2019. — Vol. 27, No. 2. — P. 98–122.

КОРЧИН РУСЛАН ГЕННАДЬЕВИЧ – магистрант, Тюменский индустриальный университет, Россия.

Р.А. Шулья

ПРИМЕНЕНИЕ HAPS В АРКТИЧЕСКОМ РЕГИОНЕ РОССИЙСКОЙ ФЕДЕРАЦИИ

Статья посвящена возможностям по применению аппаратов называемых атмосферными, стратосферными спутниками, псевдоспутниками или HAPS (high altitude platform station) в Арктическом регионе. Будут освещены предпосылки к применению таких аппаратов, методы связи с ними и доставки к ним траффика использования и возможности по их применению.

Ключевые слова: *искусственные спутники, беспроводная связь, беспилотники, технологии, Арктика, северные широты.*

Введение. Системы станций на высотных платформах, иначе называемые атмосферными спутниками, являются одним из перспективных направлений в радиосвязи. Международный Союз Электросвязи (МСЭ) ведёт разработку новых стандартов для этих аппаратов и предполагает их для обеспечения широкополосным соединением сельских и удалённых районов, иначе говоря территорий с низкой плотностью населения [1].

Концептуально, HAPS – летательный аппарат способный зависать в определенной номинально фиксированной точке относительно поверхности Земли на высоте 20-50 км, согласно Регламенту радиосвязи МСЭ, несущий на себе телекоммуникационное оборудование и способный к трансляции или ретрансляции сигнала [1]. Такие платформы возможны на базе нескольких видов летательных аппаратов, однако наиболее близки к реальному применению платформы на основе БПЛА, поскольку уже имеются прошедшие испытания прототипы именно в этом направлении [2].

Соответственно, поскольку атмосферные спутники уже скоро могут перейти в категорию реально применяемых технологий стоит начать обсуждение возможных сфер их применения, например в Арктическом регионе.

1. Арктика – как потенциальное пространство для применения HAPS

Как уже упоминалось выше, МСЭ позиционирует технологию атмосферных спутников как решение проблемы обеспечения связью регионов с низкой плотностью населения. Такие регионы, как правило, либо не доступны для других способов доставки связи, либо эти способы имеют низкую рентабельность [3]. Почему же в этом контексте мы говорим о Арктическом регионе?

Во-первых, это как раз регион с низкой плотностью населения – в Арктическую зону входят территории либо полностью, либо частично 10 регионов РФ, площадью 4 774,02 тыс. км^2, при населении в 2,4 миллиона человек [4][5]. Также регион представляет огромный ресурсный интерес – это означает, что в связи нуждаются места добычи, переработки добываемых ресурсов и пр., которые также могут находится на большом удалении от крупных населенных пунктов.

Во-вторых, в Арктической зоне методы доставки связи, которые можно было бы назвать “классическими” сталкиваются с серьезными проблемами. Строительство радиорелейных комплексов или ВОЛС, как и любое другое строительство, столкнётся с серьёзным увеличением стоимости, в следствие вечной мерзлоты и других тяжелых погодных условий в регионе [6]. Также стоит отметить, что не смотря на существование марок кабелей с предельной температурой эксплуатации в – 60° С, эти кабели дороже своих аналогов с рабочей температурой эксплуатации в – 30° С, и их применение потребует дополнительных капиталовложений [7][8]. Как результат –высокие капиталовложения и большие сроки окупаемости.

Спутниковые системы связи же, сталкиваются с другой проблемой – с геостационарной орбиты, используемой для телекоммуникаций, возможно обеспечение связи вплоть до 75° с. ш., хотя проблемы с таким низким углом места начинаются уже на широтах 65° [9][10]. Удаление приёмной антенны от нулевой параллели увеличивает шансы ограничения прямой видимости до спутника естественными или рукотворными объектами, а также увеличивает длину пути луча радиосигнала через различные слои атмосферы, некоторые из которых вносят основной вклад в потери мощности (и, как следствие, качества) ра-

© Р.А. Шулья, 2025.

Научный руководитель: *Кокорич Марина Геннадьевна* – доцент, СибГУТИ, Россия.

диосигнала. Также, существующие технологии спутниковой связи ориентированы на обслуживание фиксированных абонентов, и вследствие всего вышеописанного, решить проблему обеспечения ШПД в Арктике с помощью спутниковых систем не представляется возможным [10].

В связи с серьезной заинтересованностью в развитии региона, для решения задач по обеспечению связью Арктической зоны могут быть применены атмосферные спутники, способные решить вышеописанные проблемы полностью или частично.

2. HAPS в Арктической зоне: организация и преимущества

Рассмотрим варианты организации сети с использованием псевдоспутника. За отправную точку возьмём определение от МСЭ – псевдоспутник размещен на высоте 20 км над некоторой номинальной точкой на земле и удерживается там, организовав под собой зону обслуживания. Как на эту станцию доставить трафик?

Во-первых, организовав узконаправленный канал прямой видимости с поверхности. Во многих крупных населенных пунктах Арктической зоны уже имеется доступ к Глобальной сети по магистральной ВОЛС, соответственно возможно строительство в пределах досягаемости населённого пункта комплекса РРЛ для контроля спутника и передачи на и с него трафика.

Во-вторых, трафик может быть передан на станцию с геостационарного спутника. Это возможно, несмотря на вышеописанные проблемы и далее будут даны пояснения по этому вопросу. Трафик будет доставляться по радиоканалу со спутника прямо на платформу, а затем распределяться дальше, в зависимости от структуры сети.

В-третьих, возможна передача трафика по кабелю, но только для одного типа атмосферных спутников – привязных платформ. Это группа концептов атмосферных спутников, питание которых предполагается с помощью кабеля с поверхности. Поскольку такой аппарат по задумке уже связан с поверхностью физически, к этой связи можно добавить прямое кабельное подключение, например оптоволоконное. В этом же разделе стоит упомянуть о возможности связи между платформами и организации, таким образом, сети “точка-точка” и о возможности передачи трафика с HAPS на наземные ретрансляторы, при необходимости [11].

Далее стоит обсудить преимущества применения атмосферных спутников над другими способами обеспечения связи. По приведённым вариантам организации сети понятно, что для эксплуатации HAPS не требуется масштабное строительство наземной инфраструктуры – либо её вообще не предусматривается, либо она минимальна. В условиях Арктики это действительно важно. Также связь с таким спутником будет осуществляться по каналу прямой видимости – он будет находится либо в зените относительно приёмных антенн, либо в положении близком к этому. В таком случае перекрытия канала связи объектом гораздо ниже. И раз речь зашла про угловое расстояние стоит поговорить о преимуществе над использованием геостационарного спутника.

Использование геостационарного спутника для связи на высоких широтах порождает ряд проблем. Чтобы не повторяться лишний раз модель и их демонстрация изображена на рис. 1.

Разместив антенну приёма спутникового сигнала на псевдоспутнике и подняв её таким образом на 20 км выше мы одновременно и увеличим угол места и сократим путь луча сигнала через атмосферу. Путь сигнала со спутника в таком случае не будет пролегать через тропосферу, на которую приходится наибольший вклад в потери сигнала, поскольку HAPS находится в слоях выше (высота тропосферы – от 9 до 18 км) [12][13]. С платформы же сигнал будет передаваться под прямым или близким к прямому углом что обеспечит кратчайший путь через тропосферу и соответственно наименьшие потери.

На рисунке 2 мы можем наблюдать выигрыш от использования атмосферного спутника в связке с геостационарным. Угол места относительно истинного горизонта больше, а луч радиосигнала почти не касается или вовсе не будет касаться тропосферы.

4. Проблемы в применении атмосферных спутников

К сожалению, при всём изяществе такого решения существует ряд проблем с эксплуатацией HAPS в Арктической зоне.

Такие аппараты это сами по себе технически сложные устройства, для эксплуатации которых требуется некоторая инфраструктура и соответствующие капиталовложения. Под описанным подразумеваются средства вывода спутника на рабочую позицию, станции контроля и управления спутником, некоторые ангарные помещения для ремонта, техобслуживания и дислокации сменного/запасного аппарата и пр. Всё это помещается в сложные климатические условия высоких широт.

У привязных платформ есть другой недостаток – низкая высота полёта. Речь идёт о сотнях метров, которых явно недостаточно для покрытия больших территорий [11].

Также серьезным ограничением является полярная ночь. Этот природный феномен начинается с широт 66° и делает попросту невозможным использование HAPS питаемых за счёт солнечной энергии [14].

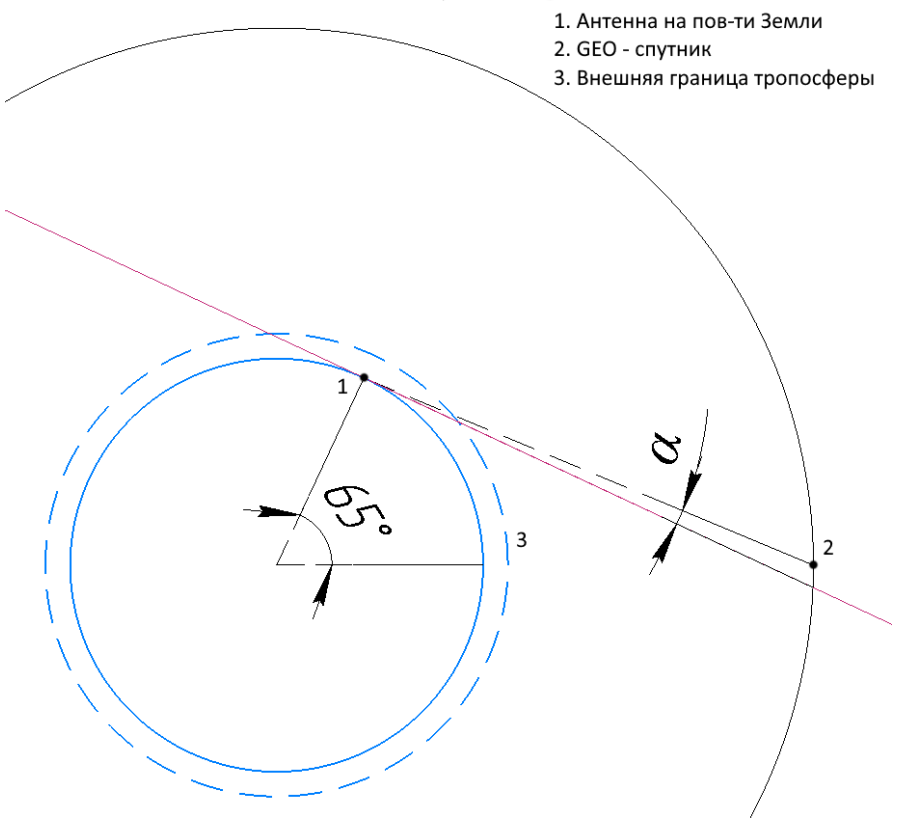

Рис. 1. Модель связи с геостационарным спутником на высоких широтах

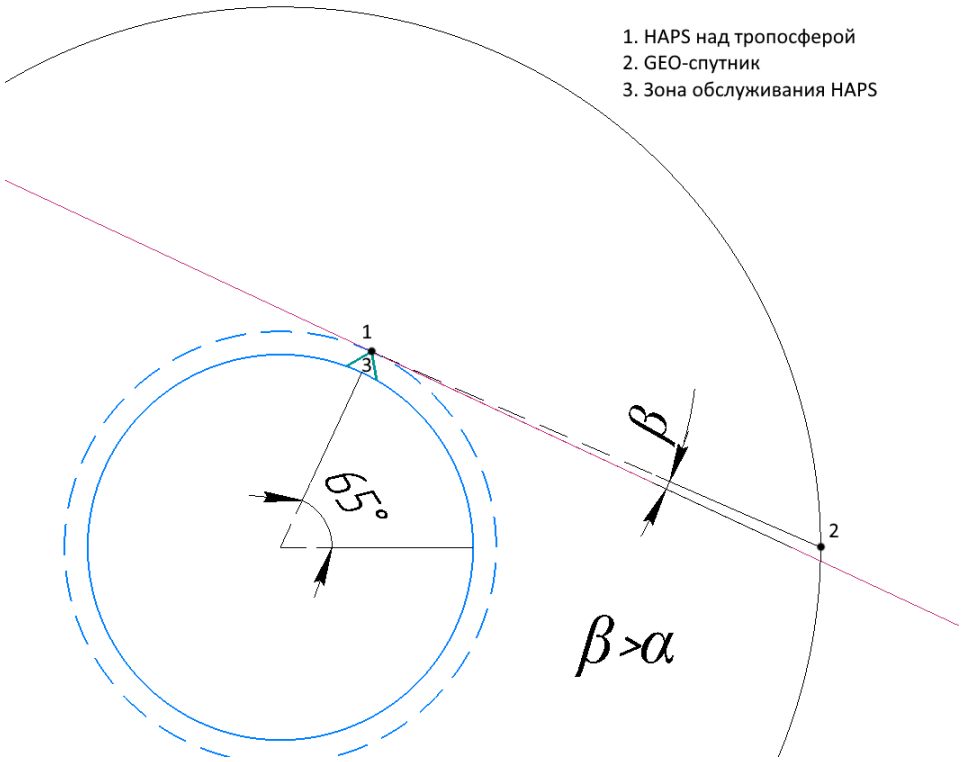

Рис. 2. Модель связи с использованием HAPS

Заключение. Использование атмосферных спутников в Арктическом регионе России является одним из потенциальных решений для обеспечения связи этот стратегически важный, но неплотно населённый регион. Не смотря на недостатки уже сегодня их теоретически можно применять в летнее время, а пройдя этап доработки они могут стать основой беспроводных сетей будущего в Заполярье.

Библиографический список:

1.ITU Верен идее соединить мир [Электронный ресурс]. URL: https://web.archive.org/web/20240308123814/https://www.itu.int/ru/mediacentre/backgrounders/Pages/High-altitude-platform-systems.aspx (дата обращения: 28.04.2025).

2.Фонд перспективных исследований [Электронный ресурс]. URL: https://fpi.gov.ru/projects/informatsionnye-issledovaniya/sova/ (дата обращения: 28.04.2025).

3.Tadviser Государство. Бизнес. Технологии [Электронный ресурс]. URL: https://www.tadviser.ru/index.php/Статья:Программа_по_устранению_цифрового_неравенства_в_России (дата обращения: 11.04.2025).

4.Корпорация развития Дальнего Востока и Арктики [Электронный ресурс]. URL: https://erdc.ru/about-azrf-old/ (дата обращения: 28.04.2025).

5.Справка о состоянии и перспективах использования минерально-сырьевой базы Арктической зоны РФ на 15.03.2021 г. URL: https://rosnedra.gov.ru/data/Fast/Files/202104/45bb8bcc7b844220954744c0149a86f4.pdf (дата обращения: 28.04.2025).

6.Мажанская Е.А. Анализ оценки стоимости строительства в экстремальных климатических условиях // “Инновации и инвестиции”. №3. 2020. С. 338-339.

7.Инкаб. [Электронный ресурс]. URL: https://incab.ru/useful-information/optic-cable-and-fiber/parametr-cable/ (дата обращения: 28.04.2025).

8.СВЯЗЬКОМПЛЕКТ [Электронный ресурс]. URL: https://skomplekt.com/temperaturnie-diapazoni-ecspluatacii-localnoy-seti/ (дата обращения: 28.04.2025).

9.Кулешова И.А. Проблемы радиосвязи в Арктике // Техника средств связи, № 3 (143), 2018. С. 26.

10.Анпилогов В.Р. Системы широкополосного доступа а основе высокоэллиптических спутников: российские проекты // Технологии и средства связи. Специальный выпуск “Спутниковая связь и вещание”. 2019 URL: https://www.tssonline.ru/articles/sistemy-shirokopolosnogo-dostupa-na-osnove-vysokoehllipticheskih-sputnikov-rossijskie-proekty (дата обращения: 28.04.2025).

11.Gyronautica [Электронный ресурс]. URL: https://gyronautica.ru/rnd/platforms/ (дата обращения: 28.04.2025).

12.Большая советская энциклопедия: в 3 т. / Гл. ред. А.М. Прохоров – М.: Совет. Энцикл., 1969 - 1986. ил. карт. URL: https://www.booksite.ru/fulltext/1/001/008/095/556.htm (дата обращения: 28.04.2025).

13.МЕТЕОРОЛОГИЯ [Электронный ресурс]. URL: https://meteo59.ru/book/sostav-i-stroenie-atmosfery/troposfera.php (дата обращения: 28.04.2025).

14.SEVERE LAND [Электронный ресурс]. URL: https://severe-land.com/tpost/4gc9lfva01-polyarnaya-noch-kogda-nastupaet-i-chto-e (дата обращения: 28.04.2025).

ШУЛЬЯ РОМАН АЛЕКСЕЕВИЧ – магистрант, СибГУТИ, Россия.

А.Г. Игнатов

ПРОЕКТНЫЕ ИССЛЕДОВАНИЯ УСОВЕРШЕНСТВОВАНИЯ АППАРАТУРОЙ СХЕМЫ МЕМБРАНОЙ ПЕРЕРАБОТКИ МОЛОЧНОЙ СЫВОРОТКИ

В статье приводятся этапы проектных исследований усовершенствования аппаратурой схемы мембраной переработки молочной сыворотки, рекомендации по внедрению усовершенствованной мембранной установки для переработки молочной сыворотки в пищевое производство.

Ключевые слова: *мембранная переработка, молочная сыворотка, пищевое производство, ультрафильтрация.*

Целью мембранной переработки жидких пищевых сред является разделение компонентов смеси на основе их физических и химических свойств. Этот процесс позволяет улучшить качество продуктов, сохранить питательные вещества, удалить нежелательные вещества, а также концентрировать полезные компоненты: белки, сахара, витамниы и минералы [1].

Автором предложена четырехступенчатая мембранная установка на основе ультрафильтрационных модулей с отводом поляризационного слоя**.**

Проект выполнялся на базе ФГАОУ ВО «Северо-Кавказский федеральный университет». Проектные исследования включали в себя следующие этапы (рисунок 1).

На первом этапе исследования определили сущность и значимость молочной сыворотки в пищевой промышленности; систематизировали методы переработки молочной сыворотки; выявили особенности мембранной переработки молочной сыворотки и результаты патентного поиска.

На втором этапе исследования исследовали технологические особенности и аппаратурные схемы мембраной переработки молочной сыворотки посредством микрофильтрации, ультрафильтрации, нанофильтрации и обратного осмоса; представили сравнительный анализ представленных схем мембраной переработки; обосновали выбор наиболее перспективной установки мембраной переработки молочной сыворотки для дальнейшей оптимизации.

На третьем этапе исследования внесли проектно-конструкторские предложения по совершенствованию выбранной технологии и аппаратурой схемы мембраной переработки молочной сыворотки, суть которых заключается в четырехступенчатой мембранной установки на основе ультрафильтрационных модулей с отводом поляризационного слоя; рассчитали основные показатели работы установки с усовершенствованной аппаратурной схемой; внесли рекомендации по внедрению усовершенствованной аппаратурной схемы в пищевое производство.

На четвертом этапе охарактеризовали нормативно-правовое обеспечение безопасной работы установок в пищевой промышленности; оценили риски при оптимизации установок в пищевой промышленности; описали экологическую составляющую проекта по внедрению четырехступенчатой мембранной установки на основе ультрафильтрационных модулей с отводом поляризационного слоя.

На пятом этапе оценили затраты на реализацию проектных решений.

Рекомендации по внедрению усовершенствованной мембранной установки для переработки молочной сыворотки в пищевое производство включают в себя следующие этапы: использование конструкции с отводом поляризационного слоя, проведение моделирования работы установки**,** использование конструктивных решений**,** проведение процессов при низких температурах (10–15 °С), использование правильного сочетания мембранных процессов в технологии переработки сыворотки [2], проведение расчётов сроков окупаемости и рентабельности внедрения новых технологий и оборудования.

© А.Г. Игнатов, 2025.

Научный руководитель: *Бабенышев Сергей Петрович* - доктор технических наук, профессор, профессор кафедры пищевых технологий и инжиниринга пищевой инженерии и биотехнологий имени академика А.Г. Храмцова, Северо-Кавказский федеральный университет, Россия.

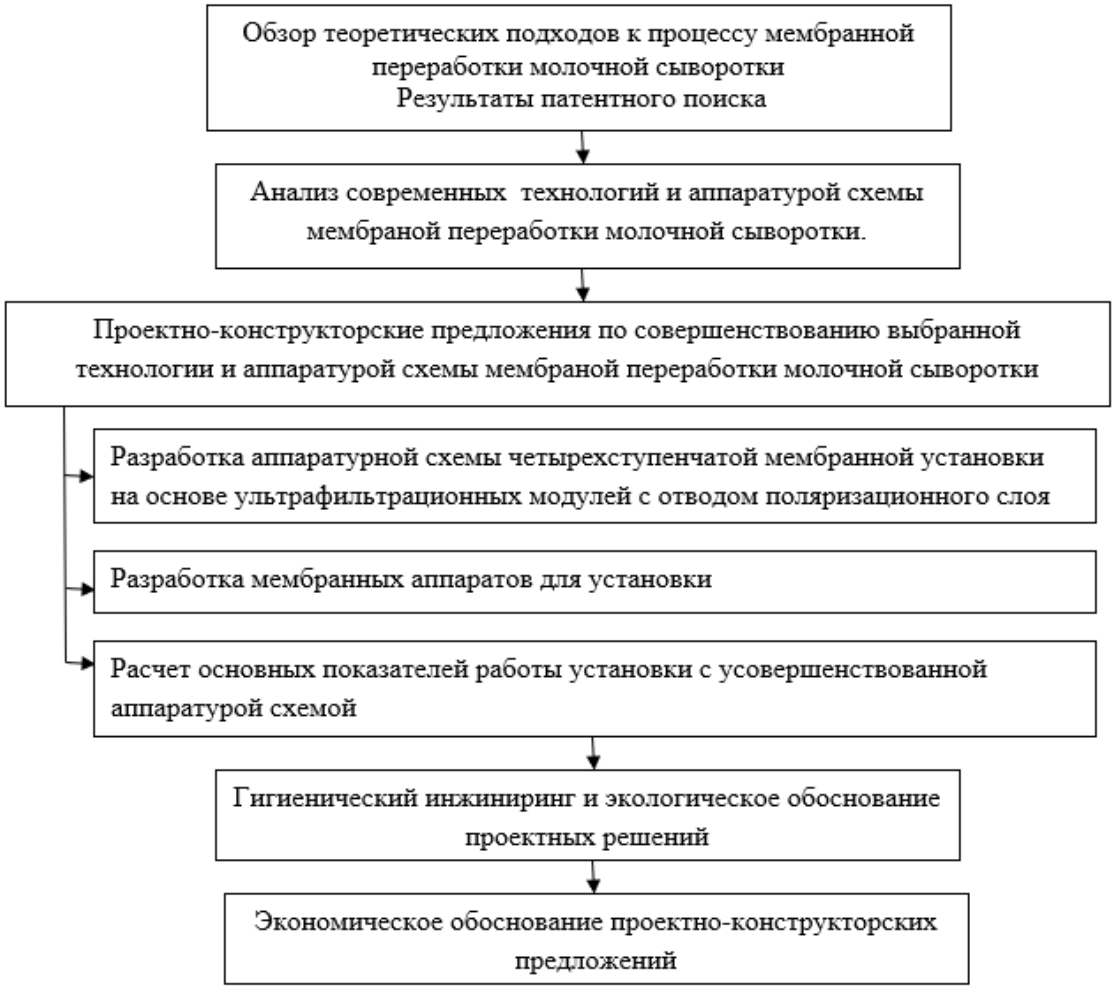

Рис. 1. Этапы проектных исследований усовершенствования аппаратурой схемы мембраной переработки молочной сыворотки

В целом, оптимизация технологии мембранной переработки молочной сыворотки может осуществляться через несколько направлений, которые помогут повысить эффективность процесса, улучшить качество конечного продукта и снизить затраты.

Библиографический список:

1.Паладий И.В., Врабие Е.Г., Спринчан К.Г., Болога М.К. Молочная сыворотка: обзор работ. Часть 1. Классификация, состав, свойства, производные, применение // ЭОМ. 2021. №1. URL: https://cyberleninka.ru/article/n/molochnaya-syvorotka-obzor-rabot-chast-1-klassifikatsiya-sostav-svoystva-proizvodnye-primenenie (дата обращения: 28.03.2025).

2.Шерстнева В.С. Использование молочной сыворотки в пищевой промышленности // Молодежь и наука. 2019. № 10-11. С. 44.

ИГНАТОВ АНДРЕЙ ГЕННАДЬЕВИЧ – магистрант, Северо-Кавказский федеральный университет, Россия.

В.Я. Рождественский

АНАЛИЗ ОПЫТА ПРАКТИЧЕСКОЙ РЕАЛИЗАЦИИ СТРОИТЕЛЬСТВА ЭНЕРГОЭФФЕТИВНОГО ИНДИВИДУАЛЬНОГО ЖИЛОГО ДОМА В КЛИМАТИЧЕСКИХ УСЛОВИЯХ СРЕДНЕЙ ПОЛОСЫ РОССИИ

В мире растет интерес к энергоэффективным зданиям, а именно к "активным" и "пассивным" домам. "Пассивные" дома отличаются минимальным энергопотреблением на отопление, что позволяет отказаться от традиционных систем отопления в пользу компактных альтернатив. "Активные" дома, напротив, производят больше энергии, чем потребляют. Несмотря на мировой опыт в строительстве таких домов, в России распространено мнение о невозможности их реализации в местном климате. В данной работе мы проанализируем опыт строительства и эксплуатации энергоэффективного индивидуального жилого дома в средней полосе России.

Ключевые слов: *Энергоэффективность, солнечная батарея, энергопотребление, активные здания, пассивные здания, теплозащита.*

"Пассивный" дом должен соответствовать двум критериям: удельный расход тепловой энергии на отопление не должен превышать 15-40 кВт·ч/(м^2 ·год), что значительно ниже базового уровня для индивидуальных жилых зданий в средней полосе России (133-150 кВт·ч/(м^2 ·год)). [1] Также общее потребление первичной энергии на отопление, вентиляцию, горячее водоснабжение и электроснабжение не должно превышать 120 кВт·ч/(м^2 ·год), в то время как базовый уровень составляет 256-270 кВт·ч/(м^2 ·год). [2]

Для достижения таких параметров необходимы:

- Высококачественная теплоизоляция (тепловая защита) стен, крыши и пола.
- Минимизация или устранение "мостиков холода".
- Энергоэффективные окна с высоким сопротивлением теплопередаче (не менее 1,05 м^2 · оС/Вт).
- Механическая система вентиляции с рекуперацией тепла.
- Интеграция возобновляемых источников энергии. [4]

В качестве примера рассмотрим энергоэффективный дом, построенный в СНТ «Талицкие берега» на севере Московской области. Этот проект реализован профессором НИУ «МЭИ» Ильдаром Айдаровичем Султангузиным. Двухэтажный дом площадью 200 м^2 оснащен подвалом, где размещена система управления энергопотреблением.

В основе проекта лежит концепция "пассивного дома" с оптимизированными показателями теплозащиты. Энергообеспечение реализовано за счет интегрированной системы возобновляемой энергетики, включающей фотоэлектрические панели, накопители электроэнергии (в том числе аккумулятор электромобиля), геотермальный тепловой насос и солнечные коллекторы для нагрева воды. Все компоненты системы расположены на крыше и территории участка. [3]

Для обеспечения высоких теплоизоляционных характеристик стен были предприняты следующие шаги:

Стены возведены из газобетонных блоков DRAUBER D500 толщиной 300 мм.

В качестве утеплителя использована минеральная вата ISOROC, состоящая из двух слоев: внутренний слой толщиной 200 мм и плотностью 50 кг/м^3, и внешний слой толщиной 50 мм и плотностью 80 кг/м^3.

© В.Я. Рождественский, 2025.

Научный руководитель: *Плотников Валерий Викторович* – доктор технических наук, профессор, Брянский государственный инженерно-технологический университет, Россия.

Рис. 1. Энергоэффективный индивидуальный жилой дом в Московской области

Между утеплителем и облицовкой из фиброцементных панелей предусмотрен вентилируемый воздушный зазор шириной 50 мм.

Общая толщина теплоизоляции фасада составила 618 мм, что позволило достичь коэффициента термического сопротивления стен в 10 м^2·оС/Вт. Это значительно, более чем в три раза, превышает нормативные требования для средней полосы России (2,8-3,1 м^2·оС/Вт).

Кроме того, в здании установлены энергоэффективные двухкамерные окна Deckeunink EFORTE 84 со стеклопакетами STIS, включающими теплосберегающее стекло Guardian ClimaGuardN и мультифункциональное стекло Pilkington SunCool 70/40. Камеры стеклопакетов заполнены аргоном на 90%. Термическое сопротивление профиля окна составляет 1,05 м^2 · оС/Вт, а стеклопакета – 1,67 м^2·оС/Вт. Эти показатели в 2-3 раза выше нормативных значений (0,45-0,5 м^2·оС/Вт) для данной климатической зоны. [5]

Отопление первого этажа осуществляется посредством системы "теплый пол", а на втором – теплый (холодный) потолок (рисунок 2). В летний период «теплый потолок» второго этажа становится «прохладным» и используется для охлаждения (кондиционирования) помещений. Механическая система приточно-вытяжной вентиляции позволяет использовать теплоту удаляемого воздуха для нагрева воздуха, поступающего извне. [6]

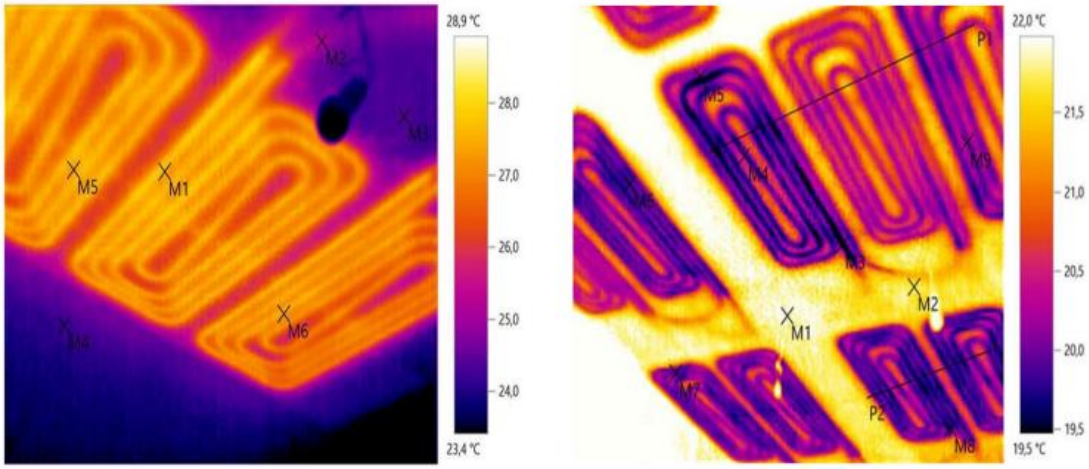

Рис. 2. Система отопления «теплый пол» в помещении на 2-м этаже здания

Фотоэлектрическая установка мощностью 22,14 кВт, включающая солнечные панели на крыше и навесе для электромобиля, генерирует электроэнергию для дома. Система хранения энергии состоит из аккумуляторных батарей и батареи электромобиля. Зарядная станция TOUCH обеспечивает зарядку электромобиля, а двунаправленный инвертор позволяет осуществлять передачу энергии от батареи электромобиля обратно в сеть дома.

Система теплоснабжения использует солнечные коллекторы ЯSOLAR (32 м^2) для нагрева воды, предназначенной для отопления и ГВС. Сезонное аккумулирование тепловой энергии реализовано посредством подземного резервуара. В качестве пикового догрева используется геотермальный тепловой насос BUDERUS, активирующийся при снижении температуры в аккумуляторе ниже порогового значения 22-24°С. В летний период для кондиционирования помещений применяется пассивное охлаждение с использованием грунтовых зондов, без задействования компрессорного оборудования теплового насоса. Мониторинг и управление параметрами инженерных систем и возобновляемых источников энергии осуществляется в режиме реального времени с использованием SCADA-систем "ТеплоМОНИТОР" и "ПолиТЭР", установленных на центральном компьютере.

Благодаря высокоэффективной теплоизоляции и современным окнам, в 2021 году удалось значительно снизить затраты электроэнергии на отопление и нагрев воды – до 7504 кВт-ч, что эквивалентно 37,5 кВт·ч на квадратный метр. Внедрение возобновляемых источников энергии, таких как солнечные панели и тепловой насос, в 2024 году позволило добиться еще более впечатляющих результатов: потребление энергии сократилось на 60% и составило всего 3050 кВт-ч, или 15,3 кВт·ч/м^2. Это в десять раз меньше, чем в стандартном доме. В 2024 году часть произведенной энергии использовалась для зарядки электромобиля.

Но даже при этом дом вырабатывает намного больше электроэнергии, чем ему нужно, а избыток электроэнергии поставляет в наружные электрические сети СНТ «Талицкие берега» (рисунок 3), принося владельцу дополнительный доход согласно положениям закона о микрогенерации.

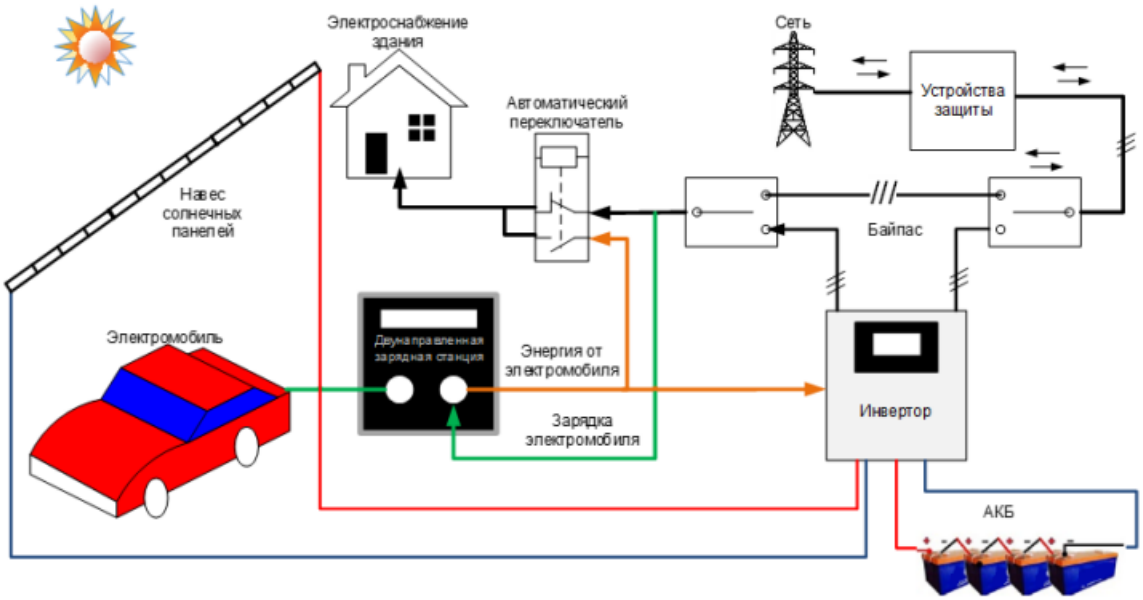

Рис. 3. Схемное решение по выдаче электроэнергии от ВИЭ на зарядку электромобиля и в наружные электрические сети СНТ «Талицкие берега»

В 2024 году общее потребление электроэнергии электромобилем и энергоэффективным индивидуальным жилым домом составило 7,3 тыс. кВт·ч. Выработка электроэнергии солнечной фотоэлектрической станцией составила 19,5 тыс. кВт·ч. Отпуск электроэнергии в наружные электрические сети СНТ «Талицкие берега» – 15,0 тыс. кВт·ч, а поступление электроэнергии из наружных электрических сетей – 7,9 тыс. кВт·ч. Таким образом, чистый отпуск электроэнергии этим зданием в сеть составил за год 7,1 тыс. кВт·ч, и поэтому такой дом называется «активным». Фактический баланс электроэнергии этого жилого дома за 2024 год с распределением по месяцам показан на рисунке 4.

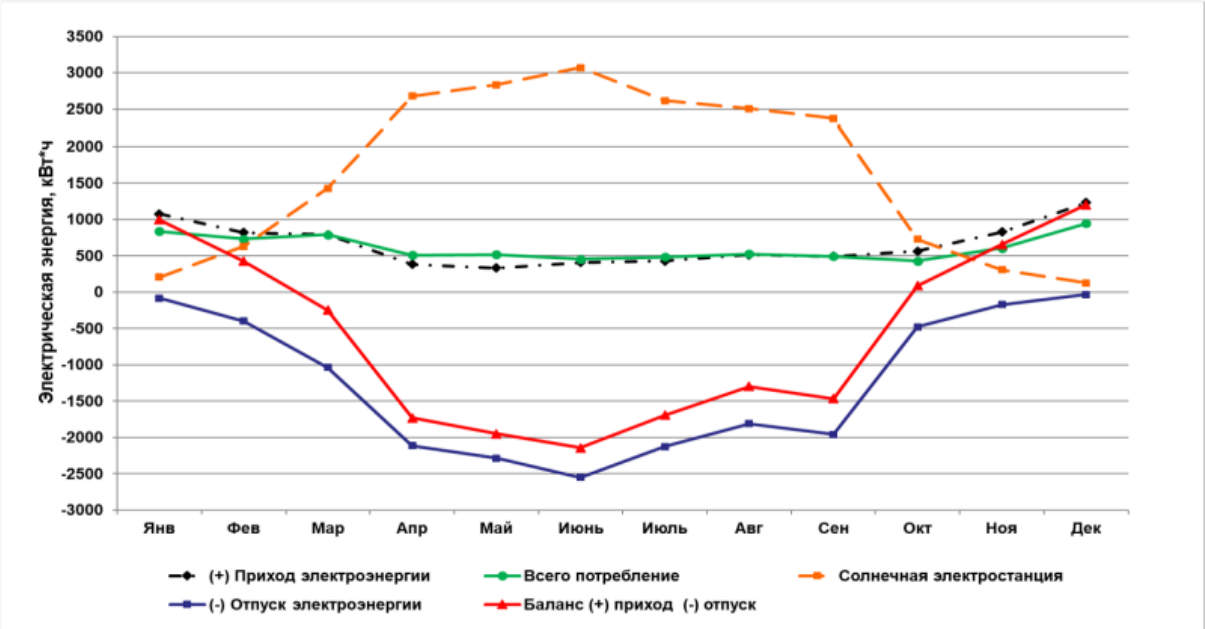

Рис. 4. Фактический баланс электроэнергии энергоэффективного индивидуального жилого дома за 2024 год

• общая экономия энергии энергоэффективным индивидуальным жилым домом составила 35 тыс. кВт·ч;

• дом-электростанция отпустил в общую электрическую сеть более 7 тысяч кВт·ч (за вычетом собственного потребления);

• суммарное сокращение выбросов парниковых газов составило 15 т CO2/год;

• удельный расход электроэнергии на отопление и горячее водоснабжение составил 15,3 кВт·ч/м^2, что практически соответствует критерию для «пассивного» дома.

Библиографический список:

1. Абрамов, С. Ю. Энергоэффективный дом: практическое руководство / С. Ю. Абрамов. – Москва: Стройиздат, 2018. – 240 с.
2. Белов, М. П. Энергосбережение в строительстве: монография / М. П. Белов, А. А. Петров. – Москва: Архитектура-С, 2020. – 320 с.
3. Васильев, Г. Н. Индивидуальное жилищное строительство: современные технологии / Г. Н. Васильев. – Москва: Феникс, 2017. – 280 с.
4. ГОСТ 31168-2003. Здания жилые. Метод определения удельного потребления тепловой энергии на отопление. – Москва: Стандартинформ, 2003. – 15 с.
5. Иванов, А. А. Энергоэффективные решения для индивидуального жилья / А. А. Иванов // Жилищное строительство. – 2018. – № 5. – С. 34-37.
6. Козлов, В. В. Климатические особенности средней полосы России и их влияние на строительство / В. В. Козлов // Строительные материалы. – 2019. – № 12. – С. 12-15.

РОЖДЕСТВЕНСКИЙ ВЛАДИСЛАВ ЯРОСЛАВОВИЧ – магистрант, Брянский государственный инженерно-технологический университет, Россия.

А.А. Тагиров, Т.С. Джамалдинов

УСОВЕРШЕНСТВОВАНИЕ КОНСТРУКЦИЙ ПЕЧЕЙ ПИРОЛИЗА

В статье рассмотрены основные конструкции реакторного устройства процесса пиролиза углеводородного сырья. Показана принципиальная возможность повышения эффективности ведения процесса пиролиза путем изменения значений технологических параметров печи.

Современные печи пиролиза в основном выполнены в двухкамерной конфигурации: одна конвекционная камера и две радиантных камер, соединенных в одном металлическом каркасе. При этом, конструкции радиантных змеевиков у разных производителей могут существенно отличаться. Можно выделить тренд на разработку конструкций, позволяющих сократить время контакта и снизить парциальное давление углеводородов. Для змеевиков от ведущих производителей время контакта составляет 0,1-0,2 с.

Ключевые слова: *этилен, пропилен, пиролиз, трубчатая печь, змеевик, конвекционная зона.*

Пиролиз является ключевым крупномасштабным процессом, обеспечивающим функционирование промышленности нефтегазохимического синтеза. На его основе получают около 75% всех нефтехимических продуктов.

Первоначально пиролиз предназначался для получения этилена, который используется в производстве полиэтилена, этилен-пропиленового каучука, винилхлорида, этиленоксида и соответствующего гликоля, этилбензола и стирола, альфа-олефинов, этанола, винилацетата и др. Сегодня пиролиз является основным и крупнотоннажным источником пропилена, бензола, бутадиена и других продуктов, и не имеет себе равных по значимости и мощности в нефтехимическом синтезе. Получение бутадиена и бензола в процессе пиролиза оказалось дешевле традиционных методов, а их выделение улучшает экономику производства этилена и пропилена.

Согласно [1] и [2] в период с 2015 по 2022 мировой объем потребления этилена вырос примерно с 140 млн тонн до 160 млн тонн, пропилена – с 90 млн тонн до 110 млн тонн. При этом, в 2020 году производство этилена в РФ выросло до 4,2 млн тонн в год и в 2024-2025 гг. вырастет примерно на 80% за счет запуска производств на Амурском ГХК и Иркутском Заводе Полимеров [3]. В дальнейшем, будет введен в эксплуатацию Балтийский Химический Комплекс, который повысит выработку этилена еще примерно на 3 млн тонн в год [4].

В настоящее время мощности и количества установок пиролиза недостаточно для переработки имеющегося сырья, что не позволяет полностью удовлетворять внутренний спрос на нефтегазохимическую продукцию. Российские установки пиролиза расположены на 10 предприятиях, их общая мощность составляет более 3 млн т/год. На крупнотоннажных установках, обладающих мощностью 300, 350 и 600 тыс. тонн/год, производство этилена и пропилена составляет около 78%. На предприятиях, в основном, работают пиролизные установки ЭП-300 с проектной мощностью 300 тыс. тонн в год по этилену, в то время как современные зарубежные пиролизные установки имеют мощности в 1 млн. тонн в год и более (например, в Китае, в Саудовской Аравии).

На данный момент, единственным освоенным и широко распрастраненным промышленным методом производства этилена и пропилена является пиролиз в трубчатых печах различного углеводородного сырья, обладающий рядом существенных недостатков:

-высокими температурами;

-использованием большого количества энергоносителей на различных стадиях;

-необходимостью постоянного выжига образующегося кокса.

К настоящему времени накоплен значительный опыт совершенствованию процесса пиролиза углеводородного сырья в трубчатых печах. Работы в данной области можно разделить на два направления:

© А.А. Тагиров, Т.С. Джамалдинов, 2025.

Научный руководитель: *Идрисова Элиза Усамовна*– кандидат хтехнических наук, доцент, Грозненский государственный нефтяной технический университет им. академика М.Д. Миллионщикова, Россия.

поиск конструкций горелок и змеевиков, позволяющих повысить эффективность процесса, внедрение новых материалов футеровок; разработка математических моделей для оптимизации технологических параметров процесса и прогнозирования его состояния.

Наиболее распространенным методом является пиролиз с внешним обогревом. Основным реакционным аппаратом является трубчатая печь, используемая и в других процессах нефтепереработки и нефтехимии. Сырье перемещается в печи по трубам, которые обогреваются за счет тепла, получаемого при сгорании газообразного или жидкого топлива. Во избежание чрезмерного образования продуктов уплотнения сырье разбавляют водяным паром до 50% (масс). Несмотря на это в трубах постепенно накапливается кокс, и для его удаления печи периодически останавливают и очищают.

Топливо перерабатывалось в факельных горелках. Температура бесконтрольно распределялась внутри печи факельными горелками, хоть пиролиз проводился при низких температурах, пережоги труб были довольно часто. Конструкция печи предполагала два котла, исполнение змеевика было спроектировано в виде настенного экрана, все это не создавало больших тепловых напряжений на поверхности труб вследствие скачкообразности теплопередачи: половина поверхности труб направлена к излучающим дымовым газам, а вторая половина - к отражающим, экранированным стенам [5].

На современных установках вместо устаревших печей малой производительности (4-6 тыс. т этилена в год) применяют более мощные агрегаты, отличающиеся высоким теплонапряжением, жестким режимом работы и малым временем пребывания сырья. В старых печах пиролиз проводился при температуре 700-750°С, что не позволяло достичь высокого выхода этилена. Сейчас процесс пиролиза осуществляют в «этиленовом режиме», т. е. при 850-870 °С.

Из других усовершенствований следует отметить применение панельных беспламенных горелок, вертикальное расположение труб, их двухсторонний обогрев, блокирование в одном корпусе нескольких топочных камер большого размера, градиентный способ обогрева, при котором на каждом участке труб создается оптимальная температура, соответствующая протекающей в данном месте стадии пиролиза.

Продукты пиролиза выходят из трубчатой печи с температурой 850-870°С. Во избежание полимеризации олефинов и осмоления их нужно быстро охладить до 500-700°С, т. е. подвергнуть «закалке». Ранее для этой цели служили закалочные аппараты, в которых быстрое охлаждение достигалось за счет впрыскивания водного конденсата. Теперь применяют закалочно-испарительные аппараты (ЗИА), представляющие собой газотрубные котлы-утилизаторы.

Неравномерность нагрева змеевиков резко сокращала продолжительность работы печи и не позволяла повысить температуру пиролиза. При переходе на жидкое сырье, которое вызывающее намного сильное коксование змеевиков, появилось необходимость в упорядоченном сжигании топлива в печи. В связи с этим были разработаны щитовые горелки беспламенного горения.

Последующим этапом было расположение змеевика по середине топочной камеры на подвесках ("елках"), которые выгружаются через потолок печи и закрепляются на наружных балках. Дымовые газы из камеры сгорания идут вниз, нагревая сырье и пар разбавления в зоне конвекции [6].

Вопреки тому, что в начале радиантного змеевика поток нагревается и эта область является характерным продолжением конвективного участка, время нахождения потока в области, где происходит разложение сырья (при температуре выше 600 ° С), очень велико и составляет 1,2-1,6 с.

В горизонтальных змеевиках время нахождения потока не менее 0,8 (как правило 1,0 – 1,2 с.) Увеличение выхода этилена достигается за счет повышения температуры пиролиза и уменьшения времени реакции. Это приводит к увеличению температуры стенки змеевика, стенок и дымовых газов в камере сгорания.

Змеевик может быть также постоянного сечения по всей длине или же его диаметр может варьироваться при соединении переходниками труб меньшего диаметра с трубами большего диаметра.

В данном змеевике параллельные линии малого диаметра последовательно объединяются в линию большего диаметра. Такая или схожая конфигурация позволяет быстро нагревать поступающее сырье и обеспечивает несколько более высокий выход олефинов, чем змеевик постоянного сечения с таким же временем контакта.

Существуют змеевики с нарезами, которые предназначены для увеличения внутренней поверхности. Предполагается, что данные змеевики позволяют перерабатывать больше сырья в единицу времени, чем гладкостенные змеевики. Однако наличие нарезов приводят к увеличению гидравлического сопротивления в змеевике, а также при их использовании снижаются выходы продуктов [6].

Существуют различные разработки по уменьшению образований отложений кокса. Одним из подходов является покрытие поверхности змеевика инертными материалами для ингибирования каталитического коксования. Однако данная технология редко применяется. Ранее данные покрытия применялись в основном в США. Покрытие может наноситься химическими или физическими методами из паровой фазы. Зачастую змеевики пассивируются перед пуском печей подачей в течение некоторого короткого промежутка времени, часто – от одного до двух суток, пропан-бутановой фракции.

Не защищенные от излучения и омывания топочными газами трубные подвески нагреваются до 1020 - 1060°С, вследствие этого начинают трубы получают деформации. Использование жароустойчивых сталей - типа Х25Н20 и Х25Н35 полученных методом центробежного литья привело к проведению процесса при большой теплонапряженности и уменьшении времени пребывания потока в змеевике.

Отказавшись от горизонтальных труб из-за хрупкости, отдали предпочтение вертикальным, которые свободно свисают.

Появившиеся в середине 60-х годов XX века первые этиленовые установки были оснащены змеевиками вертикальными. Печь, разработанная в Институте «Гипрокаучук» (рис. 1), и печь SRT-I фирмы «Lummus» (рис. 2) являются печами с вертикальными змеевиками.

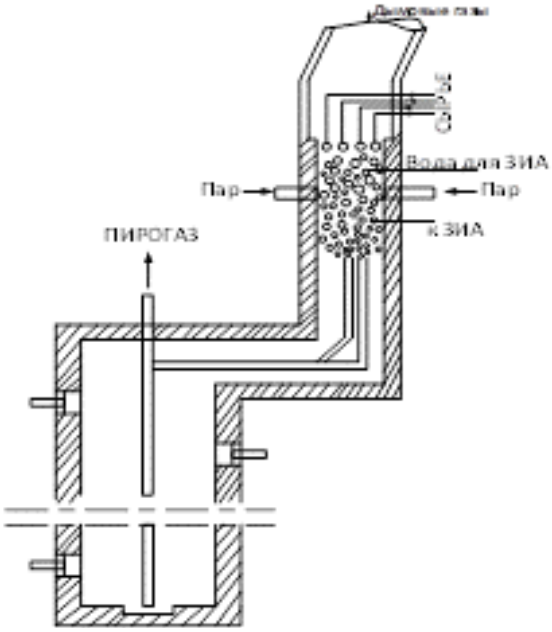

Рис. 1. Печь с вертикальным змеевиком (НИИ «Гипрокаучук»)

Переход на высокотемпературный (830 – 850ºС) пиролиз привел к возникновению печей новой модификации с малым временем пребывания потока в змеевиках. Применение печей с маленьким временем пребыванием потока в змеевиках являлось трансформацией на высокотемпературный пиролиз, название таких печей SRT («Short Residence Time» - короткое время пребывание). Было обнаружено, что выполнение приводов компрессорных этиленовых установок экономически разумно делать наподобие паровых турбин, которые работают на паре высокого давления собственного производства, получаемом в ЗИА. В довольно узкой камере сгорания расположены в один ряд змеевики печи SRT-I, конвекционная зона расположена над ней.

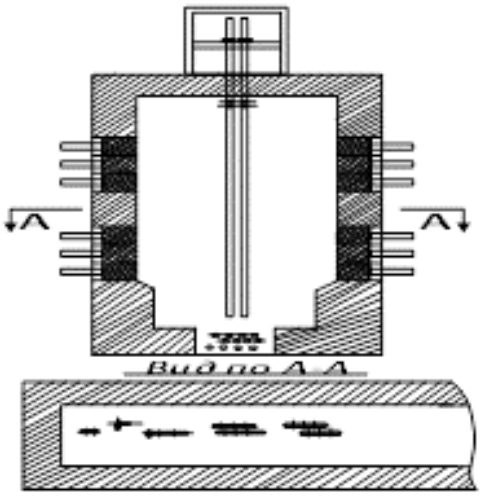

Рис. 2. Печь фирмы «Lummus» типа SRT-I

Для облегчения эксплуатации подвески трубные выставлены из облучаемой зоны в потолочный канал. Пиролиз проводится только при температуре до 850ºС, так как змеевик эксплуатируется при такой температуре. Жидкое сырье подвергается пиролизу при температуре около 830ºС, время пребывания составляет 0,75с. В данных печах подвергается пиролизу не только бензиновая фракция, но и рецикловый этан.

Многие фирмы создают печи со змеевиками («Selas», KTI), размещенными вертикально в два ряда. Сравнивая однорядным расположением змеевика данные печи наиболее компактны, за счет уменьшения длины на 20 – 30 %. Но все же облучение змеевиков в этих печах больше. Исходя из этого размещение змеевиковых труб целесообразно с шагом больше (2,5 – 3,0 d), а вот размещение при однорядном шаге составляет 2d [7]. У торцевых стен располагается вход в них. Расположение змеевиков в печи фирмы «Selas» представлено на рис. 3.

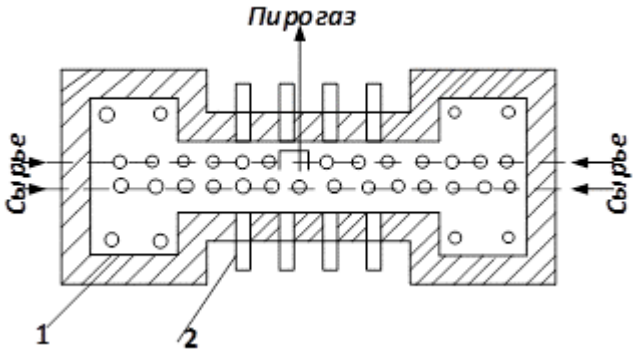

Рис. 3. Расположение змеевиков печи фирмы «Selas»
1 – подовые горелки, 2 – боковые горелки

Выходящий пирогаз поступает на ЗИА. Жидкое топливо сжигается в первых змеевиковых трубах, которые в процессе нагреваются подовыми горелками. Между трубами одной катушки расстояние 3d, а между параллельными катушками 3,5d, диаметр таковых труб 89 мм.

Для этиленовых установок ВНИПИнефть конструкция змеевиков подобная при термическом распаде этана. Они изготовлены из труб диаметр которых 140×10 мм, шаг в плоскости змеевика равный 3,5d, а вот между змеевиками 3d.

Главные параметры для змеевика очень близки по соотношению – время пребывания сырья, нагрузка, диаметр, а также температура стенки. Температура стенки увеличивается, если падает в зоне реакции время пребывания сырья. Для его уменьшения необходимо увеличить удельную площадь поверхности змеевика, говоря другими словами поверхность на единицу объема. Это может быть достигнуто путем перехода на трубы малого диаметра или путем выполнения змеевика "ветвления".

Фирма «Kellog» произвела многопоточную печь «Millisecond», позволяющую проводить термическое разложение при температуре 900-930°С и времени пребывания в трубах сырья составило 0,03-0,1 с. Сырье поступает с паром через змеевики из прямых труб, которые соединены коллектором на входе [7]. На выходе два потока совмещены и подаются в ЗИА типа «труба в трубе». Данная конструкция ЗИА и змеевиков для такой печи преимущественна. При температуре (≤ 650 °С) приостанавливаются вторичные реакции, время должно соответствует 0,1 от времени нахождения потока в змеевике и соответствует охлаждению пирогаза.

При идентичном выходе этилена в печи «Millisecond» достигается высокий выход пропилена (на 30%) и углеводородов C_4 (в 1,5 раза). При равных выходах C_3 и C_4 выход этилена возрастает приблизительно на 10% при термическом разложении газойлей. Недостаток аналогичных печей -происходит быстрое закоксование труб [6]. Схема печи «Millisecond» показана на рис. 4.

Печи Millisecond создавались для достижения наименьшего времени

контакта (0,10 с) и низкого парциального давления углеводородов. Заявляется, что наибольшая эффективность данных печей достигается при переработке жидкого сырья [6].

Печи Millisecond могут быть соединены попарно в общем стальном каркасе и иметь общую дымовую трубу с общим вытяжным вентилятором или быть установленными по одной. Горелки располагаются на противоположных стенках радиантной секции на уровне пола. В горелках используется газообразное или жидкое топливо, или их комбинации с принудительной или искусственной тягой.

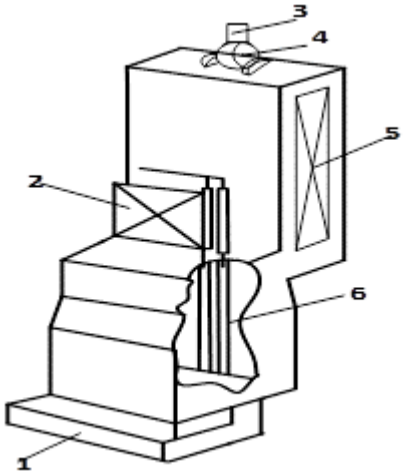

Рис. 4. Печь «Millisecond»
1 – подовые горелки, 2 система закалочно-испарительных аппаратов первой ступени, 3 – дымовая труба, 4 – дымосос, 5 – конвекционная зона, 6 – многопоточный змеевик.

Печи Millisecond создавались для достижения наименьшего времени

контакта (0,10 с) и низкого парциального давления углеводородов. Заявляется, что наибольшая эффективность данных печей достигается при переработке жидкого сырья [6].

Печи Millisecond могут быть соединены попарно в общем стальном каркасе и иметь общую дымовую трубу с общим вытяжным вентилятором или быть установленными по одной. Горелки располагаются на противоположных стенках радиантной секции на уровне пола. В горелках используется газообразное или жидкое топливо, или их комбинации с принудительной или искусственной тягой.

На прототипе печей SRT есть возможность изучить переход от змеевиков неизменного диаметра к разветвленным змеевикам (рис. 5).

Входящий в печь змеевик SRT-II имеет в составе четыре трубы диаметром 85×8мм, две трубы 114×9мм и одну трубу159×9,5 мм. Из четырех труб минимального диаметра соединяются в две трубы среднего диаметра, а те, в свою очередь, в одну трубу большего диаметра. Конечная труба обладает четырьмя витками. Такая конструкция обеспечивает небольшое повышение сопротивления змеевика при коксовании и надежное обжигание кокса из него. Время реакции 0,5 с. Один змеевик гарантирует нагрузку 5,5 т/ч. Из-за маленькой длины труб большого диаметра змеевик печи SRT-III меньше змеевика печи SRT-II.

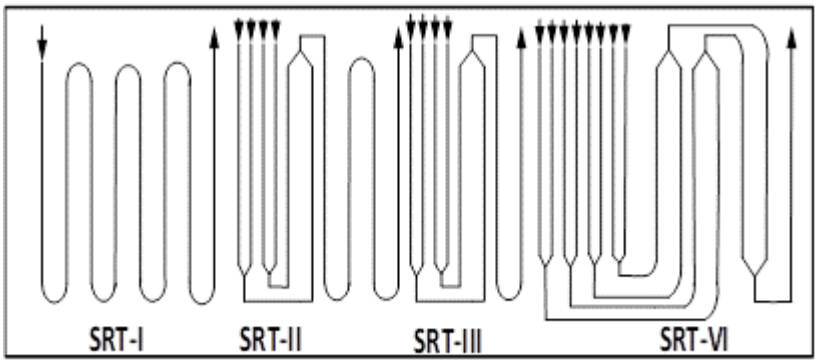

Рис. 5. Змеевики печей типа SRT

Уменьшенный змеевик не имеет возможности создать подобную нагрузку по сырью и его конверсию, соответственно трубы стоят меньшего диаметра в нем. Увеличение избирательности обеспечивается с помощью низкого времени пребывания (0,4 с) и малого парциального давления углеводородов и большой температуре термического распада. Модификация змеевика SRT-IV складывается из труб четырех диаметров. Если сравнивать с печью SRT-III, то она существенно не сокращает время реакции (0,35 с), но при подобной нагрузке обладает значительно большей поверхностью на единицу объема змеевика, что

гарантирует выполнение наиболее большой температуры при постоянной температуре стенки [7]. Выходы основных продуктов термического распада в змеевиках печи SRT различных видов приведены в таблице 1.

Компанией Shaw Group разработана печь ультраселективного крекинга (USC, ultraselective cracking), в которых радиантные змеевики имеют внутренний диаметр 50–90 мм [8]. При этом, в отличие от других компаний, Shaw не поставляет змеевики отдельно от печей.

Таблица 1

Выходы основных продуктов пиролиза в змеевиках печи SRT

Продукт	Выход в змеевиках печи, %			
	SRT-I	SRT-II	SRT-III	SRT-IV
Метан	16,3	16,0	18,2	17,8
Этилен	25,2	26,7	28,4	28,6
Пропилен	14,0	14,4	13,2	13,3
Бутин	3,0	3,7	4,0	4,2
Бутен	6,7	4,4	3,8	3,7

Змеевик USC-U состоит из двух прямых труб, соединенных U-образным коленом. При этом диаметр выходной трубы больше, чем у входной, что обеспечивает перепад давлений. Змеевик данной конфигурации называется конусным. Данное решение позволяет уменьшить гидравлическое сопротивление и чувствительность змеевика к коксообразованию [9]. Как правило, выходные трубы двух змеевиков данного типа соединяются с одним линейным ЗИА. Змеевик USC-W состоит из четырех тонких труб разного диаметра. Диаметр змеевика также, как и в случае USC-U увеличиваются от входа к выходу.

Змеевик может непосредственно присоединяться к ЗИА, либо змеевики могут быть соединены попарно, и их общий поток направляется в ЗИА. В одной радиантной камере устанавливаются обычно 12–24 змеевиков USC-W. Пружинные подвески, размещенные на потолке, поддерживают змеевики в центральной плоскости топки.

Подовые горелки работают на газе или жидком топливе. Компанией Technip FMC предлагаются змеевики серии GK – gradient kinetics, градиентная кинетика. Имеется возможность переработки газового сырья, нафты и газойля. Время контакта от 0,15 до 0,5 с [6]. Выходные трубы змеевиков данной серии имеют несколько больший диаметр, чем входные аналогично змеевикам USC.

Модели змеевиков GK представлены на рисунке 6. Змеевик GK-2 имеет на входе две параллельных линии из 4-6 труб, которые соединяются в выходные трубы большего диаметра. Змеевик GK-4 уже четырёхпоточный и составлен из труб трёх различных диаметров, аналогично SRTII.

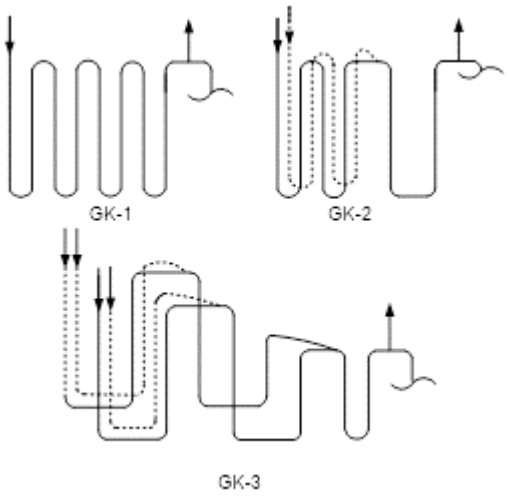

Рис. 6. Змеевики серии GK (Компания Technip FMC)

Особенность печей Technip заключается в двухрядном расположении всего змеевика, в случае однопоточного, как GK-1, или его части, в случае многопоточных GK-2 и 4 [6]. Пирогаз в ЗИА приходит от

восемью (для GK-1) или четырьмя (для GK-2 и GK-4) потоками. Аналогично другим производителям данные печи могут быть как с двумя, так и с одной радиантной камерой, совмещенных с одной конвекционной камерой. Горелки располагаются либо только на стене, либо и на стене, и в полу. Сырьем печей Linde могут быть все прямогонные фракции бензина, газовые конденсаты, СУГ, газойли или индивидуальные углеводороды: этан, пропан, бутан. Для обеспечения максимальной гибкости по исходному сырью имеется возможность проведения как раздельного, так и совместного крекинга [10].

Развитие процесса пиролиза направлено в сторону увеличения его жесткости, т.е. поиска возможных путей роста температурной нагрузки и сокращения времени пребывания сырья в зоне реакции. Для обеспечения этих условий необходимы специальные конструкции печей.

Библиографический список:

1. Ethylene demand and production capacity worldwide from 2015 to 2022. – Text: electronic // Statista.de.- URL: https://www.statista.com/statistics/ 1246694/ ethylene-demand-capasity-forecast-worldwide/ (user data: 07.09.2023).

2. Propylene demand and production capacity worldwide from 2015 to 2022. – Text: electronic // Statista.de.- URL: https://www.statista.com/statistics/ 1246689/ ethylene-demand-capasity-forecast-worldwide/ (user data: 07.09.2023).

3. Ethylene and Propylene market analisis.– Text: electronic // Coherent Market Insights/ - URL: https://www. coherentmarketinsights. com / market-insights/ ethylene-and-propylene-market-3007 (user data: 08.09.2023).

4. Писаренко Е.В., Пономарев А.Б., Смирнов А.В. Перспективы развития процессов и производств получения олефинов на основе легких алканов // Теоретические основы химической технологии. 2022, Т. 56. - № 5. – С.559-595.

5. Чербиева Х. С., Агаев Д.Н. Современное состояние и тенденции развития процесса пиролиза // Вестник магистратуры. 2019. – № 11-3.– С.8-12.

6. Бунаев Ю.А. Повышение эффективности печи пиролиза. Канд. диссерт. на соискание степени к.т.н., Томск: НИТПИ. 2024. - 197с.

7. Арапов Д. В. Оптимизация пиролизных печей типа SRT-VI

крупнотоннажной этиленовой установки // Теоретические основы химической технологии. 2020. – № 2. – С. 244-256.

8. Жагфаров Ф. Г., Геяси А. Ф. Современное состояние производства этилена // Булатовские чтения : материалы II Междунар. практич. конф. (31 марта 2018 г.) : в 7 т. – Краснодар : Издательский Дом-Юг. 2018. – Т. 5. – С. 88-90.

9. Бикчурина А. Р., . Цивунина И. В. Перспективы развития пиролизных комплексов в России // Вестник Казанского технологического университета. – 2015. – № 9. – С. 137-139.

10. Zakria M. H., Ghazali Mohd M. N.,. Abdul Rahman M. R. Ethylene yield in a large-scale olefin plant utilizing regression analysis // Polyolefins Journal. 2021. – Vol. 8. – P. 105-113.

ТАГИРОВ АРБИ – магистрант, Грозненский государственный нефтяной технический университет имени академика М.Д. Миллионщикова, Россия.

ДЖАМАЛДИНОВ ТАМЕРЛАН – магистрант, Грозненский государственный нефтяной технический университет имени академика М.Д. Миллионщикова, Россия.

Е.А. Немытикова

ИССЛЕДОВАНИЕ ЭФФЕКТИВНОСТИ СИСТЕМЫ ВЕНТИЛЯЦИИ АДМИНИСТРАТИВНОГО ЗДАНИЯ С ИСПОЛЬЗОВАНИЕМ РЕКУПЕРАЦИИ

В статье исследуются теоретические и практические вопросы повышения энергоэффективности вентиляционных систем в административных зданиях за счет использования современных рекуператорных установок. Основная цель работы – всесторонне оценить эффективность рекуперации тепла в системах вентиляции таких зданий. Проведен сравнительный анализ существующих технических решений, изучены особенности теплообмена в разных типах рекуператоров, а также проанализировано влияние конструктивных параметров на эффективность теплопередачи.

Ключевые слова: *вентиляция, рекуперация, энергосбережение, теплообмен.*

Рекуператор – это устройство, передающее тепловую энергию от удаляемого вытяжного воздуха приточному, подаваемому в помещение. Его ключевая функция – утилизация тепла из отработанного воздуха без смешения потоков, что исключает загрязнение свежего воздуха. Применение рекуператоров в системах вентиляции и кондиционирования актуально как в холодный, так и в теплый сезон.

Пластинчатый рекуператор состоит из компактной кассеты с двумя изолированными каналами, разделенными стальными пластинами. По ним параллельно движутся приточный и вытяжной воздушные потоки. Теплообмен происходит через стальные перегородки, предотвращающие смешение воздуха. Популярность этого типа рекуператоров объясняется их компактностью, простотой конструкции и доступной стоимостью.\

Преимущества:

–Легко интегрируется в существующую систему воздуховодов;

–Отсутствие подвижных элементов упрощает обслуживание и исключает риск смешения потоков;

–Высокий КПД (50–90%);

–Работа с высокотемпературными средами (до +200°C);

–Незначительное увеличение аэродинамического сопротивления.

Регулировка производительности системы осуществляется достаточно просто благодаря применению перепускного клапана. Вместе с тем пластинчатые теплообменники имеют характерную проблему - образование конденсата и последующее обледенение поверхностей при работе в условиях низких температур. Ледяные отложения не только снижают эффективность теплообмена, но и могут стать причиной поломки оборудования.

Роторные рекуператоры работают по принципу, который принципиально отличается от пластинчатых моделей двумя ключевыми особенностями. Во-первых, в процессе работы неизбежно происходит частичное смешение входящего и выходящего воздушных потоков. Во-вторых, конструкция включает подвижные механические элементы - вращающийся ротор с гофрированными пластинами, что обеспечивает теплообмен между потоками, но одновременно создает определенные эксплуатационные ограничения.

Основной рабочий механизм представляет собой вращающийся барабан из гофрированного металла, который попеременно проходит через зоны вытяжного и приточного воздуха. При этом:

–невозможно полностью исключить смешение воздушных масс из-за особенностей конструкции;

–наличие подвижных частей (самого ротора и приводного механизма) требует особого внимания при эксплуатации.

Эти конструктивные особенности напрямую влияют на эффективность работы и требования к обслуживанию оборудования. Подвижные элементы, с одной стороны, обеспечивают высокую эффективность теплообмена (до 85%), но с другой - создают потенциальные проблемы с герметичностью и требуют регулярного технического обслуживания.

Водяные рекуператоры работают по принципу косвенного теплообмена через промежуточный теплоноситель. В отличие от других типов рекуператоров, здесь тепло передается не напрямую между воздушными потоками, а через замкнутый контур с циркулирующей жидкостью (водой или антифризом).

© Е.А. Немытикова, 2025.

Конструктивно система состоит из двух отдельных теплообменников:

–вытяжного, установленного в вытяжном канале;

–приточного, расположенного в приточном канале. Оба модуля соединены между собой теплоизолированными трубопроводами, что позволяет разносить их на значительные расстояния.

Главной особенностью таких систем является:

–Полная изоляция воздушных потоков - приточный и вытяжной воздух нигде не контактируют;

–Возможность гибкого размещения оборудования;

–Необходимость использования дополнительных компонентов:

–циркуляционного насоса;

–расширительного бака;

–системы автоматики.

Основные технические характеристики:

–КПД системы: 50-65%;

–Максимальное расстояние между модулями: до 100 м;

–Рабочая температура теплоносителя: +5...+95°C;

–Давление в системе: 2-4 атм.

Эксплуатационные особенности:

–Не требует частого обслуживания;

–Возможность работы при отрицательных температурах;

–Повышенные энергозатраты на циркуляцию;

–Теплопотери в магистралях.

Крышные рекуперационные установки представляют собой компактные вентиляционные системы, монтируемые непосредственно на кровле зданий. Они нашли широкое применение в просторных помещениях с единым объемом - производственных цехах, складских комплексах, торговых залах и других масштабных объектах.

Конструктивные преимущества:

–Высокоэффективные пластинчатые теплообменники с КПД 55-68%;

Специализированная система монтажа:

–Оптимизированная нагрузка на кровельные конструкции;

–Упрощенный процесс установки;

–Минимальное воздействие на целостность крыши.

Экономические выгоды:

–Доступная первоначальная стоимость оборудования;

–Низкие эксплуатационные издержки;

–Быстрая окупаемость инвестиций (обычно 2-3 года).

Области эффективного применения:

–Крупноформатные торговые комплексы;

–Промышленные и складские помещения;

–Спортивные сооружения;

–Выставочные павильоны;

–Сельскохозяйственные объекты.

Благодаря компактному размещению на крыше, такие системы не занимают полезную площадь помещений и обеспечивают оптимальные условия для организации воздухообмена в масштабных пространствах.

Тепловые трубы представляют собой замкнутую термодинамическую систему, работающую на принципе фазовых превращений хладагента. В таких устройствах циклически повторяются процессы:

–Испарение фреона в зоне нагрева (вытяжной канал);

–Конденсация в зоне охлаждения (приточный канал);

–Возврат жидкого хладагента по капиллярным каналам.

Ключевые характеристики:

–Регулируемая эффективность (45-65%) за счет изменения угла наклона трубы;

–Абсолютная изоляция воздушных потоков благодаря физическому разделению теплоносителем;

–Требование параллельного расположения воздуховодов с непосредственным примыканием.

Эксплуатационные преимущества:

–Отсутствие подвижных механических частей;

–Нулевая вероятность перетока воздушных масс;

–Возможность точной регулировки производительности;

–Долговечность и минимальное обслуживание.

Такие системы особенно эффективны в условиях, где требуется:

–Полная изоляция воздушных потоков;

–Компактное решение для совмещенных воздуховодов;

–Регулируемая эффективность теплообмена.

Проведенный анализ показывает, что современные системы рекуперации тепла в вентиляции общественных зданий значительно повышают энергоэффективность, но требуют профессионального подхода на всех этапах - от проектирования с учетом архитектурных особенностей и точных теплотехнических расчетов до квалифицированного монтажа, регулярного обслуживания и мониторинга работы оборудования. Полноценная реализация потенциала таких систем возможна только при комплексном подходе, включающем грамотный подбор оборудования, соблюдение регламентов техобслуживания и оперативное устранение неисправностей, что в конечном итоге обеспечивает их долговечную и эффективную эксплуатацию.

Библиографический список:

1. Вишневский, Е. П. Рекуперация тепловой энергии в системах вентиляции и кондиционирования воздуха / Е. П. Вишневский // С.О.К. - 2004. - №11.

2. Мысовских, П. В. Особенности применения систем рекуперации тепла в системах вентиляции общественных зданий / П. В. Мысовских, И. Н. Петриков. — Текст : непосредственный // Молодой ученый. — 2021. — № 9 (351). — С. 17-19

3.Сафронов К.Л. АНАЛИТИЧЕСКИЙ ОБЗОР ПРИТОЧНО-ВЫТЯЖНЫХ ВЕНТИЛЯЦИЙ С РЕКУПЕРАЦИЕЙ // Международный студенческий научный вестник.2018. № 6.

4. Ястребов А.В. Рекуперация воздуха: виды, принципы работы, функции // Международный научный журнал «ВЕСТНИК НАУКИ» №4 (49) Т.1

НЕМЫТИКОВА ЕЛИЗАВЕТА АНДРЕЕВНА – магистрант, Оренбургский государственный университет, Россия.

T. Salamah, P.Yu. Mekheev

STRUCTURAL PERFORMANCE ANALYSIS OF X-RAD CONNECTIONS IN CLT CONSTRUCTION

Cross-Laminated Timber (CLT) has become a prominent building material because of its eco-friendliness, durability, and effectiveness in modular and prefabricated constructions. A major challenge in CLT construction is the efficiency of connection systems, which are vital for maintaining structural stability and load-bearing strength. Conventional fasteners typically need considerable on-site assembly, resulting in inefficiencies regarding installation duration and effectiveness under various loading conditions. The X-RAD connection system, created by Rothoblaas, presents a prefabricated, high-performance solution aimed at improving the mechanical behavior of CLT structures, especially in multi-story uses.

This study examines the structural performance of X-RAD connections in a three-story CLT building model constructed in Revit,with analysis conducted using RFEM and MyProject software as well. Force-displacement conditions, stress pattern, and load resistance are established in the study, along with discussion on how the X-RAD connections improve the shear and tension strength and establish stability. A low-rise CLT residential building is used as a case study to validate the findings, demonstrating the feasibility of using X-RAD connections in real-world applications. The findings validate that X-RAD significantly enhances the reliability and durability of CLT structures, and therefore it is a suitable choice for seismic-resistant and high-load applications.

Key words: *structural performance, X-RAD connections, Cross-laminated timber (CLT).*

Introduction. Cross-laminated timber (CLT) is therefore increasingly popular in such multi-storey buildings because of its advantages-such as a high strength/weight ratio, fire resistance, and excellent thermal performance-which have made it quite an effective substitute for alternative materials[1]. Yet, structural uniqueness and element functionality in buildings demand efficient connection systems collecting load with minimum deformation.

Traditional CLT fasteners, such as self-tapping screws and steel brackets, tend to introduce difficulties related to the installation and structural performances[4]. X-RAD is a connection system perfected as procedures that remedy this condition by providing improved assembly efficiency and load distribution since it is a prefabricated product[5]. Developed by Rothoblaas, X-RAD connectors are engineered to withstand the shear, tensile, and compressive forces required for modular CLT construction[6].

This research aims to analyze the performance of X-RAD connections through computational modeling and simulation. A three-story CLT building was designed in Revit, allowing for detailed evaluation of structural behavior under various loading conditions. The numerical analysis was conducted using RFEM and MyProject software to assess force distribution, stress concentration, and deformation characteristics. The findings contribute to a deeper understanding of how X-RAD connections enhance the performance and safety of CLT structures.

Related Work

Previous research on CLT connections has been done mainly with the use of traditional fasteners, such as self-drilling screws, adhesive bonding, and metal brackets. Even though these have been found with acceptable load-bearing capacity, they can consume a lot of time on labor and may show certain restrictions when it comes to seismic performance[7]. Studies have revealed that the use of prefabricated fastening systems such as X-RAD increases the efficiency while ensuring higher mechanical strength by limiting the number of fasteners and improving installation precision [2, 3].

Many studies have evaluated the performance of engineered fasteners in CLT structures and their ability to improve energy dissipation and load transfer[13]. On the contrary, a little research has been done on the performance of X-RAD connections under different load conditions[10]. This study, hence, fills that gum by providing the full detail of how X-RAD connections influence the general stability and performance of CLT assemblies[8, 9, 14].

Research Approach

© T. Salamah, P.Yu. Mekheev, 2025.

In order to To evaluate X-RAD connection structural efficiency a comprehensive methodology was adopted, integrating computational modeling with real-world case studies.perform ed a FE analysis, using the package RFEM for the three-story CLT building model developed in Autodesk Revit as a realistic variation in modular construction. Connections were modeled as n onlinear gap springs and vector link elements in order to capture their stiffness and force resistance behavior.

The analysis focused mainly on the force-displacement behavior, stress distribution, and deformational reactive response of the X-RAD connections. Moreover, shear, tensile, and compressive forces were applied to resemble different possible real-life situations. Validation of the results was done via MyProject software and inspection of load transfer mechanisms to confirm whether design criteria were met for structural safety. The study will also investigate whether X-RAD connections can, in practice, reduce the displacement of structures leading to better structural functionality under varying modes of force application.

Case Study and Methodology. Since the year of construction is projected for the year 2026, this low-rise CLT residential building in Damascus will serve as a case study evaluating the performance of X-RAD connections in real conditions. The building model is designed in Revit, featuring load-bearing CLT walls, floors, and roof elements, all connected with X-RAD components. The structural analysis accounted for several load conditions to analyze how the connections would act under differential levels of stress.

RFEM was used for numerical simulations in which the CLT panels were modeled as shell elements, while in the connections, an attempt was made to represent the true mechanical behavior with nonlinear constraints. Load types included shear, tension, and compression, which were useful in depicting the full range of connection behavior. Von Mises stress distribution analysis was used to determine points of concentration for the stress distribution of the proposed designs, and the respective maximum allowable deformation limits were checked so that all forces stayed within safe limits[11, 12, 15].

The selection of the X-RAD connectors according to applied forces was validated, partially, by the MyProject computational modeling software. The simulation results were compared to traditional CLT fasteners in order to demonstrate the advantages of X-RAD in terms of efficiency, load resistance, and ease of installation.

Materials and Testing. The study used high-performance CLT panels that are intended for structural applications. The prefabricated steel connectors of the X-RAD connection system (see Figure 1) were selected to provide improved stability to the structure and resist loads in multiple directions. High-strength bolts and plates were used to secure the connectors to the CLT panels, ensuring a strong and durable connection.

Structural testing focused on assessing the mechanical response of the X-RAD connections under varying load conditions. Shear, tensile, and compressive forces were applied to determine the force-displacement relationships and assess stability of the connections under various stress levels. Validation was achieved by correlating the simulation results with the industry safety standards [15] of assurance that all deformations remained within a specific range, and excessive stress concentrations were absent.

Fig. 1. X-RAD connection system for CLT structures by Rothoblaas: (Left) Individual components of the X-RAD system, including metal plates, screws, and fasteners. (Right) Installed X-RAD connection at a CLT panel joint.

Results and Discussion

Stress distribution analysis of the CLT panel conducted with the RF-LAMINATE module in Dlubal RFEM confirms the structural efficiency and reliability of the design because all stresses remain in the safety zone. The results show a well-defined load transfer path with stress concentrations occurring around the connections and supports, thus confirming expected mechanical behavior of the system. Most of the panel exhibits an average of very low stress levels, showing optimal load path through very good utilization of material property. The analysis shows it is also bending-dominated, thus the panel tensile and compressive stresses are complementary on the entire panel and ensure structural integrity. Further, it can be seen that more than sufficient resilience in the X-RAD connections will efficiently distribute and balance applied load without compromising permissible stress

levels. This favors the CLT construction in terms of robustness and recognizes the significance of directed reinforcement at precise connection points to augment durability, performance, and long-term stability (see Figure 2).

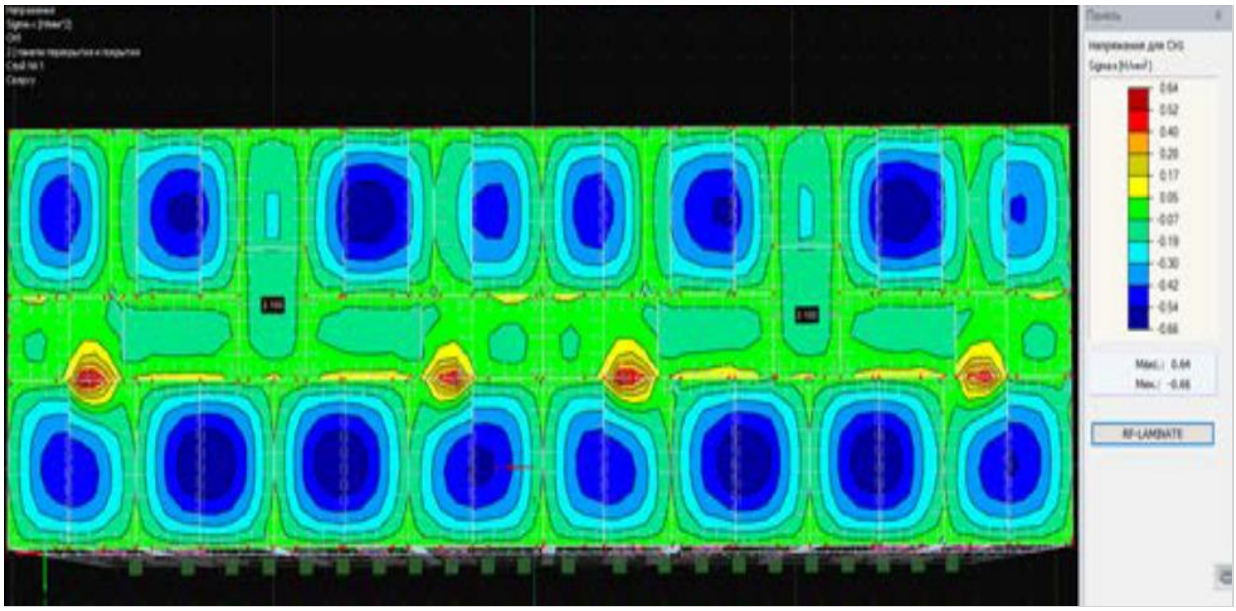

Fig. 2. Stress distribution of a CLT panel with X-RAD connections in RF-LAMINATE (RFEM)

Analysis shows that the CLT panel distributes load evenly since the strain concentrates are at both the supports and the connection points as they should be. The structural elements are kept within the safe limits which ensure stability and durability under conditions of force application. A successful bending resistance was noted by the uniform distribution of tensile and compressive forces, while the connections performed successfully without exceeding their stress limits. The results of the tested system demonstrate high reliability of the design since it represents safe performance along with integrity under loads corresponding to the expected ones (*Figures 3 and 4 for the results*).

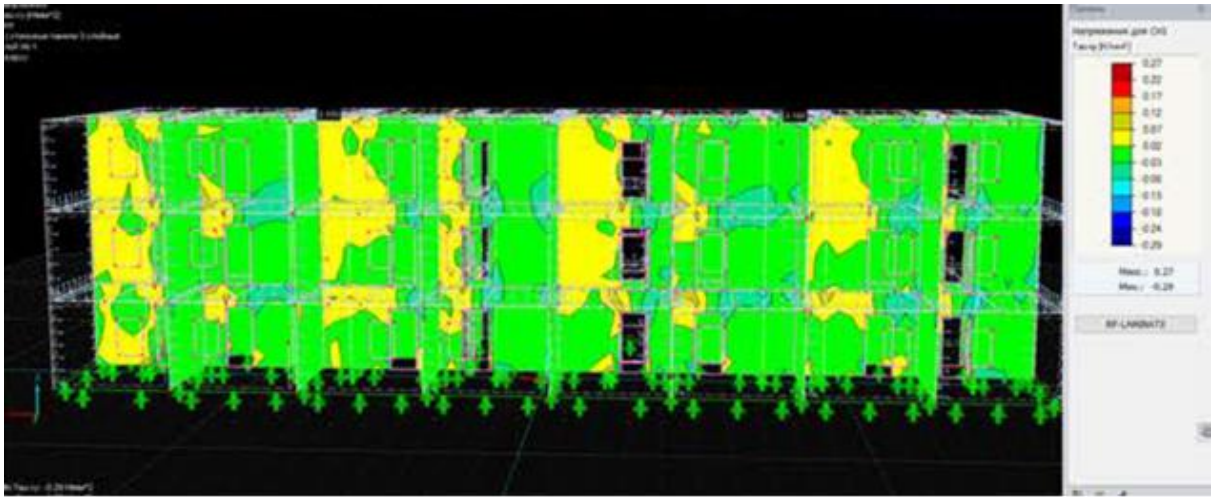

Fig. 3. Normal stresses due to bending forces in the first layer of internal wall panels

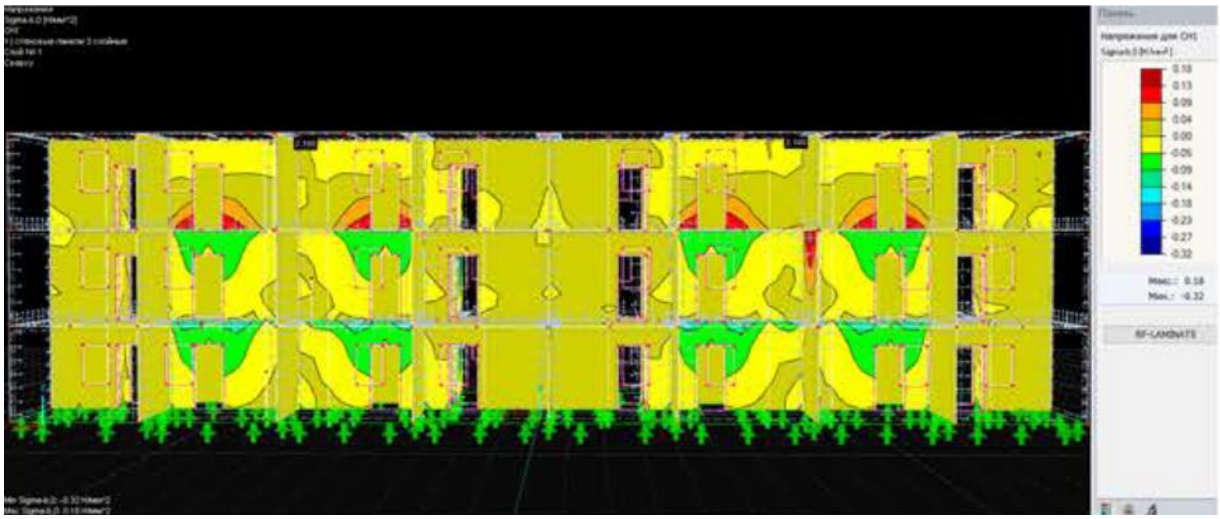

Fig. 4. Shear stresses in the first layer of internal wall panels

This test of strength verifies that the CLT panel or connection system is safely within its abuse limits; that is, stresses are reasonably well distributed within allowed design limits. That is a normal bending response with both compression and tension zones, which shows why connection points and load-bearing elements need one to consider both to avoid failures.

X-RAD continues to show very good performance under various loading conditions, making it one of the most reliable components in the connection for CLT. From non-linear force-displacement analysis, it was concluded that the plate had impressive strength, summarized by maximum performance in tensile loading at 180 degrees and considerable shear stability in between 0 degrees and 45 degrees. Moreover, small deformation behavior shows efficient engineered design capabilities.

The Von Mises stress analysis of the 3D deformation matches our expectations, showing stress is within acceptable levels. High-stress areas are around bolt holes and angled edges, but we didn't see any breaks or major bending. The plate does a good job spreading the load, so there's less chance of weak spots or metal fatigue.

Repeating the 3D deformation analysis using Von Mises stress confirms that stress doesn't exceed set limits. Again, the most stress is around bolt holes and angled edges, but there's no sign of damage or bending. The plate spreads force well, which should keep weak points and fatigue failures to a minimum.

The X-RAD is, quite simply, a highly functional connection element and is highly durable and stable, retaining structural integrity under severe conditions. Shear and tensile forces well balanced by the X-RAD will make it an excellent choice in high-performance CLT construction, especially where hazards from seismic activity and heavy loads are considered(see Figure 5).

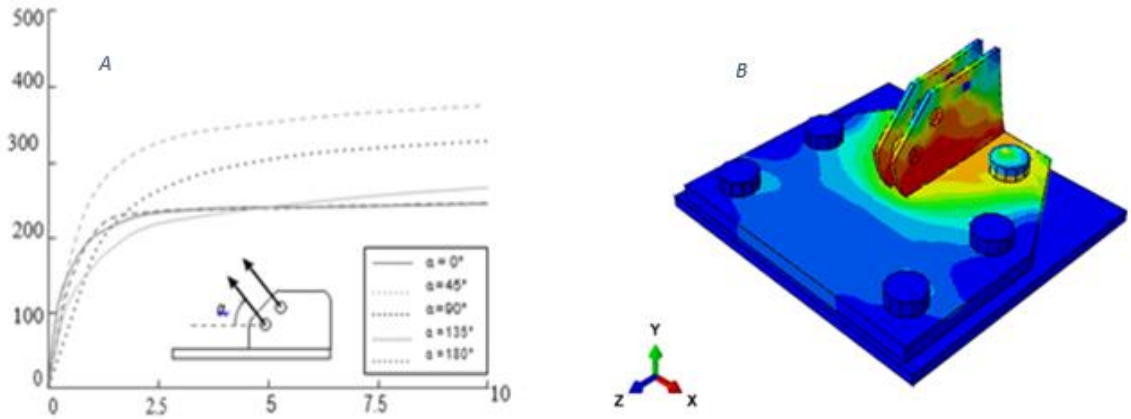

Fig. 5. Results of the X-PLATE connection calculation: a – graph of the dependence of displacements on forces; b – 3D deformation model

Conclusion. The experimental research proves that X-RAD connections have established themselves as high-performance construction components for CLT structures because they achieve superior structural stability and minimize deformation as well as enhance load-bearing capacity. The research through numerical simulation along with the case study validated the ability of X-RAD connectors to manage axial and lateral forces thus securing the durability of CLT buildings.

X-RAD serves as an efficient solution for building construction because its prefabricated design cuts down construction duration for modular and prefabricated structures. X-RAD distributes loads in a superior manner which reduces the chances of high-stress zones that can potentially lead to structural collapse. These experimental findings demonstrate X-RAD's practical value as the primary connection technique suitable for contemporary CLT construction particularly in earthquake-risks areas.

References:

1.Schmidt T., Blaß H. J. Recent development in CLT connections part I: In-plane shear connection for CLT bracing elements under static loads // Wood and Fiber Science. 2018. № 50 (2). С. 48–57. DOI: 10.22382/wfs-2018-039.

2.Polastri A., Giongo I., Piazza M. An Innovative Connection System for Cross-Laminated Timber Structures // Structural Engineering International. 2017. № 27. С. 502–511. DOI: 10.2749/222137917X14881937844649.

3.Polastri A., Giongo I., Pacchioli S., Piazza M. Structural analysis of CLT multi-storey buildings assembled with the innovative X-RAD connection system: Case-study of a tall-building // Proceedings of the World Conference on Timber Engineering. Vienna, Austria, 2016. URL: https://iris.cnr.it/handle/20.500.14243/341581.

4.Salgado R. A., Guner S. Characterization of the out-of-plane behavior of CLT panel connections // Engineering Structures. 2021. № 229. DOI: 10.1016/j.engstruct.2020.111596.

5. Hosseini A., Shahnewaz M., Zhou J., Tannert T. Structural performance of CLT moment connections in the minor strength axis // Engineering Structures. 2025. № 328. DOI: 10.1016/j.engstruct.2025.119788.

6.Polastri A., Giongo I., Angeli A., Brandner R. Mechanical characterization of a pre-fabricated connection system for cross laminated timber structures in seismic regions // Engineering Structures. 2018. № 167. С. 705–715. DOI: 10.1016/j.engstruct.2017.12.022.

7.Brown J. R., Li M., Sarti F. Structural performance of CLT shear connections with castellations and angle brackets // Engineering Structures. 2021. № 240. DOI: 10.1016/j.engstruct.2021.112346.

8.Izzi M., Polastri A., Fragiacomo M. Investigating the hysteretic behavior of cross-laminated timber wall systems due to connections // Journal of Structural Engineering. 2018. № 144 (5). Art. no. 04018035. DOI: 10.1061/(ASCE)ST.1943-541X.0002022.

9.Li Z., Wang X., He M. Experimental and analytical investigations into lateral performance of cross-laminated timber (CLT) shear walls with different construction methods // Journal of Earthquake Engineering. 2020. С. 1–23. DOI: 10.1080/13632469.2020.1815609.

10.Rothoblaas. X-RAD connection system for CLT buildings. Rothoblaas Official Website. 2025. URL: https://www.rothoblaas.com/products/fastening/brackets-and-plates/x-rad/x-rad (дата обращения: 04.03.2025).

11. Li Z., Wang X., He M. Flexural behavior of cross-laminated timber panels with adhesive-free edge connections // Buildings. 2023. № 14 (5). Art. no. 1455. DOI: 10.3390/buildings12081124.

12. Salgado R. A., Guner S. Characterization of the out-of-plane behavior of CLT panel connections // Engineering Structures. 2021. № 229. Art. no. 111596. URL: https://www.utoledo.edu/engineering/faculty/serhan-guner/docs/JP18_Salgado_Guner_2021_Out_of_Plane.pdf.

13.Hossain A., Popovski M., Tannert T. Cross-laminated timber connections assembled with a combination of screws in withdrawal and screws in shear // Engineering Structures. 2018. № 168. С. 1–11. DOI: 10.1016/j.engstruct.2018.04.052.

14.Subhani M., Shill S. K., Al-Deen S., Anwar-Us-Saadat M., Ashraf M. Flexural Performance of Splice Connections in Cross-Laminated Timber // Buildings. 2022. № 12 (8). DOI: 10.3390/buildings12081124.

15.Wang Y.-Z., Li G. Q., Wang Y.-B., Lyu Y. Simplified method to identify full von Mises stress-strain curve of structural metals // Journal of Constructional Steel Research. 2021. № 181. Art. no. 106624. DOI: 10.1016/j.jcsr.2021.106624.

16.Torneport M. Industrial Requirements for Cross-Laminated Timber Manufacturing.

SALAMAH TAHER – Peter the Great St.Petersburg Polytechnic University, Russia.

P.YU. MEKHEEV – Peter the Great St.Petersburg Polytechnic University, Russia.

ПЕДАГОГИЧЕСКИЕ НАУКИ

Е.Л. Петухова

К ВОПРОСУ СТАНОВЛЕНИЯ ПРИНЦИПА АВТОНОМНОСТИ В СИСТЕМЕ УПРАВЛЕНИЯ ОБРАЗОВАНИЕМ В РОССИИ В XIX ВЕКЕ

Статья посвящена становлению и характеристике принципа автономности в системе управления образованием в России в XIX в. При этом рассматривается актуальность данной темы в современности. Также в ней отражены основные особенности в области образования в указанный период, факторы введения принципа автономности в системе образования, нормативно-правовые акты, благодаря которым стало возможным зарождение принципа автономности в указанное время.

Ключевые слова: *управление образованием, система образования, автономность, свобода.*

Стоит отметить, что автономность образовательной организации в XXI в – один из основополагающих принципов государственной политики Российской Федерации в области образования, закреплённый в Федеральном законе «Об образовании в Российской Федерации» № 273. Данный нормативно-правовой акт утверждает, что «управление системой образования осуществляется на принципах законности, демократии, автономии образовательных организаций, информационной открытости системы образования и учета общественного мнения и носит государственно-общественный характер» [2].

© Е.Л. Петухова, 2025.

Научный руководитель: *Старостина Елена Николаевна* – кандидат педагогических наук, доцент, Северный (Арктический) федеральный университет им. М.В. Ломоносова, Россия.

Автономность образовательных организаций современности проявляется в свободе определения содержания образования, в выборе учебно-методического обеспечения, образовательных технологий. Причём автономность не предполагает полной свободы от государственных структур: формирование системы на основе ФГОС, недостаток финансовой самостоятельности у руководителей образовательной организации, поток периодической отчётности. Он ориентирует на становление взаимовыгодных отношений с органами государственной власти.

Кроме того, успешная реализация автономности важна для развития каждой образовательной организации. Ведь в рамках данного принципа создаются благоприятные условия для того, чтобы они шли по собственному пути, воспитывая в обучающихся такие качества как самостоятельность и инициативу.

При этом управление системой образования связано со всей историей организации образовательных отношений, поскольку данный процесс всегда волновал общество. Особый интерес представляет XIX в., который являет богатое историческое наследие в исследуемой области, и представляет период становления автономности в системе управления образованием в России [1]. Также автономность связана с приобретением образовательными организациями самостоятельности, с разработкой её устава, с выработкой общей образовательной стратегии и основных направлений развития.

Стоит отметить, что изменения в области образования в указанный период в Российской империи и возможность введения автономии стала возможной благодаря ориентации на европейскую систему образования, либеральным воззрениям Александра I и Александра II, повышению грамотности и необходимости формирования слоя образованных специалистов.

В данное время появляются новые формы организации данной системы: происходит деление империи на шесть образовательных округов, создаются Министерства народного просвещения и женские гимназии. В итоге в области образования данный период отмечается совершенствованием законотворческой деятельности, ростом технических заведений, усилением женского и развитием высшего образования, попытками прийти к демократизации в данной сфере.

Прежде всего становление принципа автономности в системе управления образованием в XIX в. произошло благодаря Университетскому уставу от 5 ноября 1804 г. Он предоставлял университетам автономию, в том числе: выборность ректора и профессоров, невмешательство высшей администрации в дела университетов, право университетов назначать учителей в гимназии и училища своего округа. При этом возглавлял университет совет, который имел административные и судебные полномочия. Каждому из университетов подчинялся учебный округ, давалось право определять организацию учебных заведений [3].

Кроме того реформы, проведённые в период правления Александра II, внесли изменения в упорядочивание образовательных отношений. В ходе реформ был принят Общий устав императорских российских университетов от 18 июня 1863 г., который строился в том числе на либеральной основе. Центральной была идея автономии университета как корпорации профессоров. Главным органом управления университета становился его Совет, в который, как и раньше входили все профессора. Ему принадлежало право выбора ректора, проректора, деканов, а также профессоров кафедры.

Таким образом, становление принципа автономности в XIX в. связано с развитием самостоятельности образовательной организации. При чём автономность нашла отражение в современной сфере образования. Также этот принцип не гарантирует полной свободы от государственных структур, а ориентирует на взаимовыгодные отношения с органами государственной власти.

Библиографический список:

1.Гусева А. А. Исторические аспекты правового регулирования образовательных отношений в России // NOMOTHETIKA: Философия. Социология. Право. – 2018. – №4.

2.Российская Федерация. Законы. Об образовании в Российской Федерации [Электронный ресурс] : федер. закон : от 29.12.2012, № 273-ФЗ (действ. ред. 2024).

3.Черкашина, А. Е. Особенности системы образования в XIX веке // Наука XXI века. – 2017. – №10.

ПЕТУХОВА ЕКАТЕРИНА ЛЕОНИДОВНА – магистрант Северный Арктический Федеральный Университет им. М.В. Ломоносова, Россия.

М.Н. Соколкова

ПСИХОЛОГО-ПЕДАГОГИЧЕСКАЯ КОРРЕКЦИЯ НАРУШЕНИЙ КОГНИТИВНОЙ СФЕРЫ У ДЕТЕЙ МЛАДШЕГО ШКОЛЬНОГО ВОЗРАСТА С НАРУШЕНИЕМ СЛУХА

В статье рассматривается влияние коррекционно-развивающей программы на когнитивное развитие младших школьников с нарушениями слуха. Исследование показало, что применение игровых методов и технологий в коррекционных занятиях способствует улучшению произвольного и непроизвольного внимания, слухового и зрительного восприятия, а также памяти и речевого развития детей.

Ключевые слова: *коррекционно-развивающая программа, когнитивное развитие, дети с нарушениями слуха, внимание, восприятие, память.*

Современное общество сталкивается с растущей потребностью в инклюзивном образовании, которое обеспечивает равные возможности для всех детей, включая тех, кто имеет нарушения слуха. Дети младшего школьного возраста с нарушениями слуха испытывают трудности в когнитивной сфере, что может негативно сказаться на их учебной деятельности и социальной адаптации. Психолого-педагогическая коррекция этих нарушений становится важной задачей для специалистов в области специального образования. Темой нашей магистерской работы мы выбрали: «Психолого-педагогическая коррекция нарушений когнитивной сферы у детей младшего школьного возраста с нарушением слуха». Актуальность данной темы обусловлена не только увеличением числа детей с нарушениями слуха, но и необходимостью разработки эффективных методов коррекции когнитивных нарушений, которые помогут этим детям успешно интегрироваться в образовательный процесс. В рамках данной работы мы исследуем психолого-педагогические подходы к коррекции когнитивной сферы у детей младшего школьного возраста с нарушением слуха, а также представляем результаты практического эксперимента, проведенного на базе образовательного учреждения.

Цель нашего исследования заключалась в разработке и апробации методики психолого-педагогической коррекции, направленной на улучшение когнитивных функций у детей с нарушениями слуха. В статье будут представлены результаты применения данной методики, а также анализ ее эффективности на основе полученных данных.

Основными **методами исследования** в данной работе являются следующие: анализ документов, тестирование (методика «Домик» (Н. И. Гуткина), методика «Графический диктант» (Д.Б. Эльконин); методика оценки слуховой произвольной памяти (разработанная Л.М. Шипицыной на основе методики «Заучивание 10 слов» А.Р. Лурия); методика зрительной памяти Семаго М.М.; таблица Шульте модифицированная Л.М. Шипицыной; методика «Четвертый лишний» Л.М. Шипицыной; речевые пробы, предложенные Р.И. Лалаевой, Е.В. Мальцевой, А.Р. Лурия; методы математической статистики (среднее арифметическое, процент, t-критерий Стьюдента).

Выборку составили – 15 детей младшего школьного возраста с нарушением слуха (8 детей экспериментальная группа и 7 детей контрольная группа).

Исследование проводилось на базе многопрофильной школы со специальными классами для детей с нарушениями слуха. Необходимо отметить, что специфика использования тестов для диагностики когнитивной сферы у слабослышащих детей заключается в необходимости адаптации и модификации стандартных процедур и материалов, чтобы минимизировать влияние слухового дефицита на результаты тестирования и получить достоверную информацию о когнитивных способностях ребенка. Цель адаптации тестов – не изменить их суть, а сделать их доступными и понятными для слабослышащих детей, чтобы получить адекватную оценку их когнитивных способностей.

© М.Н. Соколкова, 2025.

Научный руководитель: *Звягинцев Виктор Владимирович* – кандидат социальных наук, доцент кафедры педагогики, психологии и социологии, Сибирский университет потребительской кооперации (филиал в г. Новосибирск), Россия.

Диагностика проводилась индивидуально в кабинете школьного дефектолога. Большая часть испытуемых имеют нейросенсорную тугоухость, которая корректируется при помощи кохлеарных имплантатов. Все обучающиеся используют слуховые аппараты и кохлеарные имплантаты для улучшения слуха.

Формирующий этап работы продолжался с января 2025 по апрель 2025 года. Основной формой работы явились групповые и индивидуальные занятия.

Нами была составлена программа, направленная на развитие когнитивной сферы младших школьников с нарушенным слухом. Основная часть программы состоит из упражнений, игр, приемов на развитие внимания, памяти, мышления и воображения детей (таблица 1). Программа предполагала индивидуальные и групповую формы работы (2-3 человека), 15 упражнений с периодичность занятий – 2 раза в неделю по 30-35 минут в первой половине дня в течение 4х месяцев.

Таблица 1

Содержание программы по развитию когнитивной сферы детей младшего школьного возраста с нарушением слуха

Название игр и упражнений	На что направлено развитие
Загадки	«Развивают образное и логическое мышление, умение выделять существенные признаки и сравнивать, тренируют быстроту и гибкость ума, сообразительность, способность находить оригинальные решения, развивает воображение»
Составление предложения	«Развивает переключение внимания, образную память, словесно-логическое мышление, способность устанавливать разнообразные связи между привычными предметами, творчески создавать новые целостные образы из отдельных разрозненных предметов»
Исключение лишнего	«Развивает словесно-логическое мышление, переключение внимания, способность устанавливать неожиданные связи между разрозненными явлениями, легко переходить от одних связей к другим. Позволяет одновременно удерживать в поле внимания сразу несколько предметов и сравнивать их между собой»
Поиск аналогов	«Развивает словесно-логическое мышление, учит выделять в предмете разнообразные свойства и оперировать в отдельности с каждым из них, формирует способность классифицировать явления по их признакам с учетом распределения внимания и объема памяти»
Способы применения предмета	«Развивает способность концентрировать внимание на одном предмете, умение вводить его в самые разные ситуации и взаимосвязи, открывать в обычном предмете неожиданные возможности»
Выявление общих понятий	«Направлено на обобщение, выделение родовых признаков, определении логических связей с определенным обобщающим словом. Необходима концентрация внимания»
«Вопрошайка»	«Умение формулировать вопрос, логически рассуждать на заданную тему, используя мыслительные образы, прошлый опыт и воображение»
«Ключ к неизвестному»	«Функции обобщения, сравнения понятий, классификация»
«Сходство и различие»	«Функция сравнения по существенным признакам, образное мышление и долговременная память»
«Что нового?»	«Способствует логическому рассуждению, проявлению креативности. Происходит развитие воображения и мышления»
«Поиск противоположных предметов»	«Направлено на сравнение предметов, поиск свойств предмета. Способствует распределению и переключению внимания, логическому мышлению, объему памяти»
«Поиск предметов по заданным признакам»	«Позволяет легко находить аналогии между различными предметами и явлениями, используя память»
«Способы приме-нения предмета»	«Развивает способность концентрироваться на предмете, умение открывать в нем неожиданные возможности, развивает память»
«Формулирование определений»	«Учит четкости и стройности мышления, самостоятельности формулировок, удержанию в памяти большого объема информации»
«Перечень воз-можных причин»	«Направлено на широту мышления, всесторонний анализ»

Коррекционные занятия проводились строго в игровой форме, что создавало благоприятную атмосферу для работы с детьми. На занятиях использовался широкий спектр игровых методов и технологий, включая сюжетно-ролевые игры, игры-соревнования, игры-упражнения и игры-загадки. Игровая деятельность формирует у детей ощущение безопасности, решительного принятия и вызывает интерес, стимулируя их познавательную активность.

Сравнение результатов констатирующего этапа между контрольной и экспериментальной группами показало, что 43% детей контрольной группы и 25% экспериментальной достигли 4-го уровня. 5-й уровень был у 43% детей контрольной группы, тогда как в экспериментальной группе его не было. Средний (3-й)

уровень продемонстрировали 14% детей контрольной группы и 25% экспериментальной. Второй уровень был у половины детей экспериментальной группы, в то время как ни один ребенок из контрольной группы не достиг этого уровня развития произвольного внимания.

Коррекционная программа положительно повлияла на развитие когнитивных функций, включая произвольное внимание детей. Упражнения способствовали улучшению способности к целенаправленной деятельности и удержанию внимания на задаче, что важно для успешного обучения. Увеличение скорости реакции на стимулы свидетельствует об улучшении обработки информации и координации движений, что необходимо для выполнения задач, требующих быстроты реакции.

Дети с нарушением слуха, участвующие в программе, стали более активно включаться в работу и достигать оптимального уровня производительности. Улучшение врабатываемости указывает на повышение адаптивности к новым задачам. Дети стали более устойчивыми к умственной нагрузке и способны дольше сохранять работоспособность, что важно для поддержания учебной активности и предотвращения переутомления. Коррекционная программа положительно повлияла на развитие когнитивных функций, включая произвольное внимание детей. Упражнения способствовали улучшению способности к целенаправленной деятельности и удержанию внимания на задаче, что важно для успешного обучения. Увеличение скорости реакции на стимулы свидетельствует об улучшении обработки информации и координации движений, что необходимо для выполнения задач, требующих быстроты реакции.

Дети с нарушением слуха, участвующие в программе, стали более активно включаться в работу и достигать оптимального уровня производительности. Улучшение врабатываемости указывает на повышение адаптивности к новым задачам. Дети стали более устойчивыми к умственной нагрузке и способны дольше сохранять работоспособность, что важно для поддержания учебной активности и предотвращения переутомления. В таблице 2 представлен итоговый свод данных детей экспериментальной группы по всем используемым тестам на определение когнитивной сферы.

Таблица 2

Сводная таблица первичной и вторичной диагностики когнитивной сферы у детей экспериментальной группы с нарушением слуха

№	Ф.И. ребенка	непроизвольное внимание	слуховое и зрительное восприятие	слуховая память	зрительная память	произвольное внимание	обобщение	речь	Общий уровень сформированности когнитивных функций
констатирующий этап									
1	А.М	сред	сред	3 ур	сред	2 ур	2 ур	III	средний
2	С.А.	ниже сред	сред	5 ур	сред	5 ур	3 ур	III	средний
3	Р.А.	низ	низ	4 ур	ниже сред	4 ур	5 ур	II	низкий
4	А.А.	ниже сред	сред	4 ур	ниже сред	4 ур	4 ур	I	низкий
5	С.Т.	низ	низ	4 ур	ниже сред	3 ур.	4 ур	II	низкий
6	У.Д.	низ	низ	4 ур	низ	3 ур	2 ур	III	низкий
7	Х.О.	низ	низ	5 ур	низ	4 ур	4 ур	II	низкий
8	К.Ж	низ	низ	5 ур	низ	5 ур	5 ур	I	низкий
контрольный этап									
1	А.М	сред	выс	2 ур	выс	2 ур	1 ур.	III	высокий
2	С.А.	сред	сред	4 ур	выс	4 ур	2 ур.	III	высокий
3	Р.А.	ниже сред	низ	4 ур	сред	2 ур	4 ур.	II	средний
4	А.А.	сред	сред	3 ур	выс	3 ур	3 ур.	II	средний
5	С.Т.	ниже сред	низ	3 ур	сред	2 ур	3 ур.	II	средний
6	У.Д.	ниже сред	сред	3 ур	ниже сред	2 ур	2 ур.	III	высокий
7	Х.О.	низ	сред	4 ур	сред	3 ур	3 ур.	II	средний
8	К.Ж	низ	низ	4 ур	сред	4 ур	3 ур.	II	средний

Таким образом, проведенное исследование позволяет сделать следующие выводы.

У детей с нарушением слуха, участвующих в коррекционно-развивающей работе изменения произошли в сторону повышения уровня развития непроизвольного и произвольного внимания, слухового и зрительного восприятия, слуховой и зрительной памяти, уровня обобщения и речевого развития.

Данные выводы свидетельствуют о значительных положительных изменениях в когнитивном и речевом развитии детей с нарушением слуха, участвовавших в коррекционно-развивающей работе.

1) Повысился уровень развития непроизвольного и произвольного внимания.
2) Улучшилось слуховое и зрительное восприятие.
3) Повышение слуховой и зрительной памяти.
4) Повышение уровня обобщения.
5) Улучшение речевого развития.

Перечисленные улучшения в когнитивном и речевом развитии создают прочную основу для дальнейшего обучения в школе, развития социальных навыков и общей адаптации к жизни. Полученные результаты свидетельствуют о высокой эффективности использования коррекционно-развивающей программы.

Эмпирическое исследование когнитивного развития младших школьников с нарушениями слуха показало положительное влияние коррекционно-развивающей программы на формирование ключевых когнитивных и речевых навыков. Программа способствовала повышению уровня развития, раскрытию индивидуального потенциала и снижению числа детей с низкими показателями.

В результате реализации программы увеличилось количество детей, достигнувших среднего уровня в таких навыках, как произвольное внимание, слуховое восприятие и умение выполнять указания взрослых. Коррекционные упражнения улучшили способность к целенаправленной деятельности, концентрацию внимания и снизили утомляемость, что повысило устойчивость к умственной нагрузке.

Программа также оказалась эффективной для улучшения зрительной памяти и слуховой произвольной памяти, что способствовало лучшему пониманию вербальных инструкций и повышенной концентрации при выполнении аудиальных заданий. Наблюдалось увеличение скорости реакции на стимулы, что свидетельствует об улучшении обработки информации и координации движений. Дети стали более активно участвовать в учебном процессе и достигать оптимального уровня производительности.

Таким образом, результаты подтверждают эффективность мероприятий по коррекции познавательных процессов у учащихся с нарушениями слуха и могут быть интегрированы в учебно-воспитательную практику.

Библиографический список:

1. Сорокоумова Е.А., Попова В.К. Развитие когнитивной сферы современных младших школьников в учебной деятельности // Коллекция гуманитарных исследований. – 2019 [Электронный ресурс]. URL: https://cyberleninka.ru/article/n/razvitie-kognitivnoy-sfery-sovremennyh-mladshih-shkolnikov-v-uchebnoy-deyatelnosti (дата обращения: 10.12.2024)

2. Речицкая Е.Г. Коррекционно-педагогическая работа по формированию учебной деятельности младших школьников с нарушением слуха. Учебно-методическое пособие. - М.: Владос, 2017. - 399 с.

3. Дмитриева Т.М. Развитие познавательных процессов у детей с нарушением слуха // Вестник Уральского государственного медицинского университета, - 2018. - Выпуск №4. [Электронный ресурс]. URL:https://elib.usma.ru/bitstream/usma/1296/1/usmu_vestnik_2018_4_008.pdf (дата обращения: 23.01.2025)

4. Бутова Л. А., Горбунова С. С. Особенности психолого-педагогической коррекции нарушений познавательного развития у слабослышащих детей: сборник трудов конференции // Актуальные вопросы гуманитарных и социальных наук: от теории к практике: материалы Всерос. науч.-практ. конф. с междунар. участ. / ред. кол.: Ж. В. Мурзина [и др.] – Чебоксары: ИД «Среда», 2024. – С. 324-328.

СОКОЛКОВА МАРИЯ НИКОЛАЕВНА – магистрант, «Сибирский университет потребительской кооперации» (филиал в г. Новосибирск), Россия.

Е.Е. Вежняева

ВЛИЯНИЕ СЕМЕЙНОЙ СРЕДЫ НА УСПЕХИ В ОБУЧЕНИИ МЛАДШИХ ШКОЛЬНИКОВ

В статье рассматривается влияние семейной среды на успеваемость учащихся начальной школы. Основными направлениями анализа являются: уровень образования родителей, их вовлеченность в образовательный процесс, социально-экономическое положение семьи, эмоциональный климат в семье и структура образовательной среды. Особое внимание уделяется роли родительской поддержки и их участию в образовательной деятельности детей. На основе анализа научных исследований и практического опыта сделаны выводы о важности гармоничной семейной среды для успешного обучения учащихся средней школы.

Ключевые слова: *семейная среда, старшеклассники, обучение, успеваемость, родители, поддержка, психосоциальные факторы.*

Современные системы образования уделяют слишком много внимания внешним факторам, влияющим на индивидуальные характеристики учащихся и их успеваемость. Одним из важнейших факторов является семейная среда, которая формирует основные ценности, установки и мотивацию ребенка. В начальной школе на детей может оказывать влияние семья, поскольку именно в этот период закладываются основы их академических достижений. Изучение этой темы важно не только для педагогов, но и для родителей, которые стремятся создать благоприятные условия для развития своих детей.

Семья является первой социальной средой для ребенка, где он приобретает основные знания об окружающем мире. Родители — первые учителя, и их отношение к учебе формирует желание ребенка узнавать новое. Родительское образование повышает любознательность и уверенность детей в себе. Родители с более высоким уровнем образования, как правило, более активно участвуют в образовании своих детей, помогая с домашними заданиями и предоставляя доступ к образовательным ресурсам и другим инструментам развития. Например, исследования показывают, что дети из таких семей уже на самых ранних этапах обучения демонстрируют лучшие навыки чтения, письма и логического мышления.

Наряду с уровнем образования родителей, социально-экономический статус семьи также играет важную роль в успешности обучения детей. Семьи с более высоким доходом имеют возможность инвестировать в качественное образование: оплачивать дополнительные курсы, приобретать учебные материалы, организовывать досуг детей в развивающих организациях и секциях. Это создает дополнительные возможности для академического развития старшеклассников.

Однако важно отметить, что академическая успеваемость ребенка определяется не только материальным благосостоянием. Эмоциональная поддержка и контроль со стороны родителей оказывают сбалансированное влияние на развитие личности ребенка и его успеваемость. Исследования показали, что дети из семей с высокообразованными родителями с большей вероятностью демонстрируют высокий уровень академической успеваемости. [1, с. 45].

Образование родителей напрямую влияет на их способность помогать детям с домашними заданиями и объяснять сложные темы. Например, дети высокообразованных родителей с большей вероятностью будут учиться, поскольку у них есть хорошие образцы для подражания среди старшего поколения[2, с. 67].

Социально-экономический статус семьи также оказывает существенное влияние на успеваемость ребенка. Дети из семей с высоким доходом имеют доступ к другим образовательным ресурсам, таким как наставники, организации и образовательные туры [3, с. 32].

Эмоциональная поддержка со стороны родителей играет важную роль в уверенности ребенка в себе. Гармоничные отношения между членами семьи создают благоприятную атмосферу для обучения.

Эмоциональная поддержка со стороны родителей играет важную роль в жизни ребенка, особенно в периоды трудностей в обучении. Родители, которые проявляют сочувствие, предлагают поддержку и создают атмосферу доверия, помогают своим детям обрести уверенность в себе. Это, в свою очередь, помогает им справляться со стрессовыми ситуациями, такими как тесты, экзамены или сложные задания. Ис-

© Е.Е. Вежняева, 2025.

Научный руководитель: *Иванова Галина Павловна* – доктор педагогических наук, профессор, Государственный университет просвещения, Россия.

следования подтвердили, что дети из семей с высоким уровнем поддержки реже испытывают тревогу перед экзаменами и демонстрируют большую психическую устойчивость [4, с. 104]. Такая поддержка может выражаться в виде слов одобрения, обсуждения сложных вопросов, помощи в организации учебного процесса или просто выражения искреннего интереса к успехам и трудностям ребенка.

И наоборот, домашнее насилие может нанести ущерб психологическому и эмоциональному состоянию ребенка. Постоянные конфликты в семье, ссоры между родителями или разногласия друг с другом порождают у ребенка неуверенность и тревогу. В такой ситуации у ребенка могут возникнуть трудности с концентрацией внимания, что напрямую влияет на его успеваемость [5, с. [89]. Кроме того, негативная семейная обстановка может снизить мотивацию к обучению и даже привести к тревожности. Ребенок может начать избегать школьных занятий или проявлять безразличие к учебе. Это происходит потому, что ее психологические и эмоциональные ресурсы направлены на борьбу с домашним насилием, а не на решение образовательных проблем.

Поэтому эмоциональная поддержка со стороны родителей имеет решающее значение для успешности образовательного процесса ребенка. Это помогает ему чувствовать себя защищенным и уверенным в своих силах. В то же время домашнее насилие оказывает на ребенка дополнительное давление, что может осложнить процесс его обучения и негативно сказаться на его психологическом состоянии.

Важным фактором успеха обучения является создание пространства для обучения дома. Организованное рабочее пространство способствует концентрации внимания, воспитывает дисциплинированное поведение у ребенка и создает приятную обстановку для выполнения домашнего задания.

Родители играют важную роль в создании комфортной среды обучения. Помимо управления рабочим местом, они также могут научить ребенка быть организованным и составлять свой собственный график. Совместное обсуждение дизайна рабочего пространства также помогает развивать у детей ответственность и самостоятельность.

Поэтому хорошо подготовленная домашняя учебная среда становится залогом успешного обучения. Это помогает ребенку сосредоточиться на обучении, развивает навыки саморегуляции и формирует позитивный настрой на высокие достижения.

Создание приятной и комфортной рабочей среды играет важную роль в образовательной деятельности детей. Наличие дополнительных столов, стульев подходящей высоты и хорошего освещения может помочь улучшить концентрацию внимания и повысить производительность. Когда ребенок учится в специализированной среде, он может сосредоточиться на выполнении заданий, не отвлекаясь. Кроме того, комфортная рабочая среда снижает физическую нагрузку, предотвращая усталость и дискомфорт при длительной работе [6, с. 56]. Поэтому создание комфортной среды для обучения дома является важным шагом в поддержке академического прогресса вашего ребенка.

Правильно составленный распорядок дня помогает ребенку совмещать учебу, отдых и развлечения, что положительно сказывается на его успеваемости. Распределение времени между учебой, физической активностью и досугом помогает избежать переутомления и выгорания. Регулярные перерывы в учебе сохранят вашу энергию и высокую продуктивность. Кроме того, наличие четкого расписания способствует развитию у детей чувства ответственности и дисциплины [7, с. 73]. Родители могут помочь своему ребенку составить расписание, учитывающее его индивидуальные ценности и потребности, а также оставляющее время для творческого развития.

Активное участие родителей в образовании имеет большое значение для развития у ребенка позитивного отношения к учебе. Родители могут объяснять не только домашнее задание, но и сложные темы, вызывающие у ребенка проблемы. Такая поддержка укрепляет уверенность детей в себе и улучшает их способность работать самостоятельно [8, с. 112]. Кроме того, совместное обсуждение успехов и трудностей в обучении способствует формированию доверительных отношений между родителями и детьми, что также положительно влияет на мотивацию к обучению.

Участие родителей в школьной жизни ребенка свидетельствует о важности образования и их заинтересованности в его успешности. Участие в родительских собраниях позволяет родителям быть в курсе успеваемости своего ребенка и обсуждать с учителями потенциальные проблемы и возможные решения. Участие в школьных мероприятиях, таких как мероприятия или спортивные соревнования, обеспечивает ребенку поддержку со стороны семьи [9, с. 98]. Это укрепило ее уверенность в себе и мотивировало ее к дальнейшему развитию в учебе и социальной сфере.

Гармоничные отношения в семье помогают ребенку чувствовать себя в безопасности и доверии, что в свою очередь положительно влияет на его эмоциональное состояние и готовность к обучению. Когда родители обращают внимание на успехи и трудности своего ребенка и обсуждают с ним школьные события, это укрепляет доверие и помогает сформировать позитивное отношение к образовательному процессу. Исследования показывают, что дети из семей, где родители активно участвуют в их обучении, лучше учатся в школе, поскольку чувствуют поддержку и вовлеченность со стороны взрослых.

Кроме того, хорошо организованная учебная среда дома играет важную роль в академической успеваемости молодых студентов. Четкий распорядок дня, комфортная учебная среда и доступ к необходимым учебным материалам помогут детям сосредоточиться на учебе и избегать отвлекающих факторов. Родители также могут помочь своим детям научиться эффективно управлять своим временем, чтобы они могли эффективно совмещать учебу, хобби и личные интересы.

Важно отметить, что участие родителей не должно ограничиваться контролем за выполнением домашних заданий. Совместное чтение книг, участие в творческих проектах, обсуждение новых знаний и навыков — все это помогает пробудить в детях любознательность и желание учиться самостоятельно. Родители могут показывать своим детям пример важности обучения на протяжении всей жизни.

Таким образом, семейная обстановка оказывает комплексное влияние на успеваемость старшеклассников. Гармония в общении, участие родителей в образовании и создание благоприятной среды для обучения позволяют ребенку раскрыть свои способности, обрести уверенность в себе и добиться успеха в учебе.

Библиографический список:

1. Иванов А.П. Влияние образования родителей на успеваемость учащихся // Преподавание сегодня: проблемы и решения. — 2018. — №3. — С. 45–50.

2. Сидорова Е.В. Роль родителей в формировании мотивации к обучению младших школьников // Современные проблемы образования. — 2020. — №2. — С. 67–72.

3. Петрова Л.Н. Социально-экономический статус семьи и его влияние на образование детей // Психология развития. - 2019. - №4. — С. 32–38.

4. Кузнецова Т.А. Психологические вмешательства в успешное обучение // Преподавание и психология. — 2021. — №5. — С. 104–110.

5. Смирнов В.И. Конфликт в семье и его влияние на успеваемость старшеклассников // Семейная психология: исследования и практика. — 2020. — Нет. 1[12]. — С. 89–93.

6. Иванова М.С. Организация образовательного пространства дома: Практические советы // Образование для XXI века. — 2018. — Нет. 6[15]. — С. 56–60.

7. Федоров А.В. Режим дня учащихся начальной школы как основа успешного обучения // Вестник педагогических исследований. — 2019. — Нет. 3[20]. — С. 73–78.

8. Семенова О.Н. Помощь родителей в выполнении домашних заданий: позитив и негатив // Дошкольное образование: концептуализация и применение знаний. — 2021. — Нет. 2[7]. — С. 112–118.

9. Михайлов Ю.В. Участие родителей в жизни школы: влияние на успеваемость детей // Школьное образование: вызовы времени и перспективы развития. — 2020. — Нет. 4[10]. — С. 98–103.

10. Фролова Е.К., Захаров Д.С., Григорьева Н.А. Семейная среда – важный фактор формирования личности младших школьников // Психология раннего детства: теория и практика воспитания характера детей дошкольного и младшего школьного возраста. – М.: Просвещение, 2019. – С. 145. -152.

ВЕЖНЯЕВА ЕЛИЗАВЕТА ЕВГЕНЬЕВНА – магистрант, Государственный университет просвещения, Россия.

А.Е. Проникова

ИГРОВЫЕ УПРАЖНЕНИЯ КАК СРЕДСТВО ПОВЫШЕНИЯ УЧЕБНОЙ МОТИВАЦИИ МЛАДШИХ ШКОЛЬНИКОВ НА УРОКАХ РУССКОГО ЯЗЫКА

Статья посвящена важной роли игровых упражнений в повышении учебной мотивации у обучающихся. Важно подчеркнуть, что эффективная обучающая игра – это не спонтанное явление, а результат продуманной педагогической работы. Она не возникает сама собой, а является эффективно выстроенным компонентом образовательного процесса, направленным для достижения конкретных учебных целей.

Ключевые слова: *игровые упражнения, учебная мотивация, младший школьник, учебная деятельность, урок русского языка.*

Повышение учебной мотивации играет важнейшую роль для успешности в обучении. Наличие положительных мотивов заставляет школьника проявлять активность в запоминании необходимой информации. Если уровень учебной мотивации снижается, то наблюдается снижение школьной успеваемости. Вопросы повышения учебной мотивации к обучению рассматривали многие ученые: Л.С. Выготский, П.Я. Гальперин, В.В. Давыдов, Е. П. Ильин и др., несмотря на это, данная проблема вызывает много споров и является актуальной в настоящее время, т.к. учителя постоянно сталкиваются с нежеланием ребенка учиться. Основная задача учителя в школе − создание психолого-педагогических условий для развития мотивации учебной деятельности.

Предметные результаты по русскому языку всегда ниже, чем по другим предметам, потому, что изучение данной дисциплины является сложным процессом. Низкие отметки снижают мотивацию к обучению, поэтому проблема повышения мотивации к изучению русского языка является интересной для изучения. Одним из эффективных средств повышения мотивации к обучению младших школьников является использование игровых упражнений (ситуаций) во время урока. Это и определило выбор темы исследования.

Проанализировав литературу по теме исследования, мы обобщили полученный материал и за основу взяли понятие «учебной мотивации» П.М. Якобсона: *«Мотивация учения, как деятельности, является результатом переработки тех воздействий, которые ребенок получает из семейной и широкой социальной среды, так и образования сознательного и малоосознанного отношения к этим воздействиям, связанного с особенностями жизненных установок, устремлений, интересов человека».*

Основными способами повышения учебной мотивации являются следующие: подбор интересного материала, использование нестандартных форм организации учебной деятельности, использование формы урока-путешествия и др. Кроме того, в образовательном процессе необходимо соблюдать условия организации учебной деятельности: использование занимательных материалов, увлекательных форм и методов работы; опора на чувственное восприятие языковых единиц, т.е. на зрительную и слуховую наглядность; создание проблемных ситуаций при изучении теоретических вопросов и решении практических задач.

Рассмотрев понятие «игровые упражнения» и их виды; методику работы с игровыми упражнениями на уроках русского языка в младших классах.

За основу мы вязли определение Н.И. Анисимова: «*Упражнения по русскому языку – это виды учебной деятельности обучающихся, ставящие их перед необходимостью многократного и вариативного применения полученных знаний в различных связях и условиях*».

Методика работы с различными игровыми упражнениями на уроках русского языка характеризует эффективную организацию учебного процесса. Многообразие игровых упражнений предоставляет огромные возможности для их использования на уроке и на различных его этапах, что позволяет решить большой круг как образовательных, так и воспитательных задач.

Работу с игровыми упражнениями следует начинать уже в 1-м классе. Учителю можно проводить игровые упражнения, способствующие формированию внимания, наблюдательности, развитию памяти,

© А.Е. Проникова, 2025.

Научный руководитель: *Карамчаков Андрей Николаевич* – кандидат педагогических наук, Хакасский государственный университет им. Н.Ф. Катанова, Россия

мышления. Во 2-м классе дети ведут тетради, игровые упражнения берутся из учебника или даются учителем. В 3-4-м классе учитель предлагает задания обучающимся для самостоятельного придумывания игровых упражнений по темам, тем самым стимулируя у обучающихся желание и потребность работать самостоятельно. Задания для обучающихся на данном этапе становятся сложнее.

Игровые упражнения могут применяться на разных этапах урока. Такие упражнения позволяют обучающимся в дальнейшем самостоятельно приобретать знания, помогают им глубже, прочнее усваивать материал, приучают их к наблюдательности, пробуждают творческую активность и инициативу.

При работе с игровыми упражнениями следует учитывать: знание правил выполнения действий; достигнутые результаты; причины допущенных ошибок и знание путей их преодоления; постепенность перехода от овладения простым действием к выполнению более сложного.

Проанализировав учебники русского языка 3-го класса УМК «Школа России», мы выяснили, что предлагается 20 игровых упражнений по различной тематике. Этого, на наш взгляд, недостаточно.

Чтобы проверить нашу гипотезу, мы провели опытно-экспериментальную работу на базе МБОУ «Средняя общеобразовательная школа № 30» г. Абакана в 3 Б классе (23 обучающихся).

На констатирующем этапе мы определили отношение обучающихся к учебному процессу: провели письменный опрос «Диагностика учебной мотивации» Н. В. Калининой, М. И. Лукьяновой. Результаты получились следующие: у 4% наблюдается *очень высокий уровень* мотивации учения; у 17% обучающихся *высокий уровень мотивации* обучения; у 26% *средний уровень мотивации* обучения; у 9% обучающихся наблюдается *сниженный уровень мотивации* обучения; а у 44% выявлен *низкий уровень мотивации* обучения.

По анкете «Оценка уровня школьной мотивации» Н. Г. Лускановой мы выяснили, что у17% обучающихся *хорошая школьная мотивация*, 35% обучающихся имеют *положительное отношение к школе*, у 39% − *низкая школьная мотивация*, у 9% обучающихся наблюдается *школьная дезадаптация*.

По результатам диагностик мы видим, что большая часть обучающихся имеют средний и низкий уровни учебной мотивации, что позволило нам провести формирующий этап, целью которого стало формирование учебной мотивации на уроках русского языка в 3-м классе через работу с игровыми упражнениями.

Мы провели 15 уроков русского языка, на каждом из которых велась работа с игровыми упражнениями на разных этапах занятия. Например, на уроке «Склонение имён существительных» обучающимся было предложено логическое упражнение «Найди ошибки в письме». На этапе работы с новым материалом – при знакомстве со склонением имён существительных – обучающимся было предложено еще одно логическое задание «Текст». После каждого задания обучающиеся делали вывод.

Учитель систематически предлагает разные игровые упражнения на уроках (логические задачи, головоломки, задачи-загадки); б) обучающиеся самостоятельно подбирают или придумывают игровые упражнения по темам.

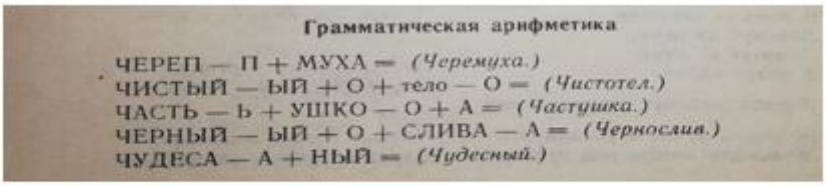

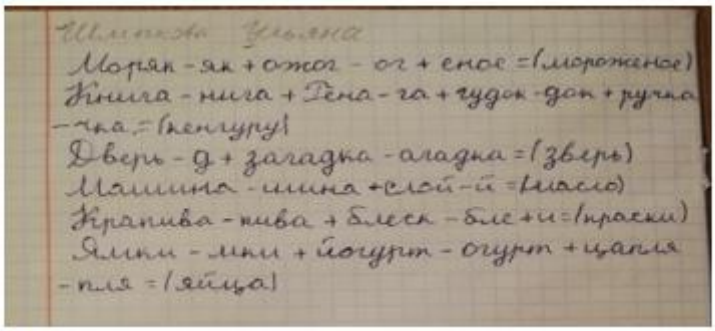

На контрольном этапе нашего исследования мы провели повторную диагностику обучающихся. Письменный опрос «Диагностика учебной мотивации» Н. В. Калининой, М. И. Лукьяновой дал следующие результаты: *очень высокий уровень* мотивации обучения – составляет 13%. Прибавилось количество детей, у которых преобладает учебный и социальный мотивы, обучающиеся проявляют ориентацию на овладение новыми знаниями, учебными навыками, глубину интереса к знаниям; *высокий уровень* мотивации обучения – выявлен у 30%,прибавилось количество детей, у которых наблюдается широкий комплекс

стремлений; *средний уровень* мотивации обучения – у 35% прибавилось количество детей, у которых наблюдается побуждение к деятельности, связанной с результатом; *сниженный уровень* мотивации обучения выявлен у 4% обучающиеся, они по прежнему демонстрируют стремление обучаться в условной, воображаемой ситуации и осуществляют в данной ситуации действия и взаимоотношения с предметами и людьми, но только на основе игры; *низкий уровень* мотивации обучения – составляет 18%, деятельность обучающихся до сих пор осуществляется в силу долга, обязанности, ради достижения определенного положения среди сверстников, из-за давления родных или учителя.

Таким образом, мы можем сделать вывод, что использование игровых упражнений на уроках русского языка оказало положительное влияние на учебную мотивацию младших школьников. Повысилось количество обучающихся с высоким и средним уровнем учебной мотивации на уроках русского языка. Результаты представлены на рисунке 1.

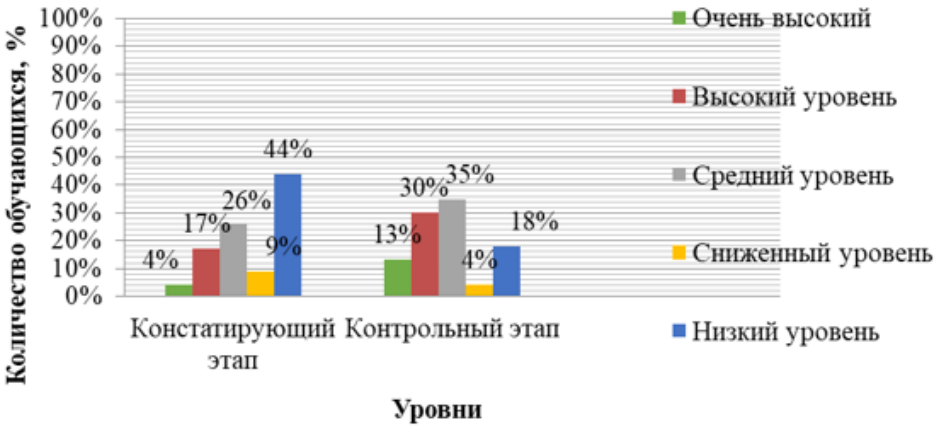

Рис. 1. Показатели уровней мотивации обучения у обучающихся 3 класса на констатирующем этапе пописьменному опросу «Диагностика учебной мотивации» Н. В. Калининой, М. И. Лукьяновой

По анкете «Оценка уровня школьной мотивации» Н. Г. Лускановой были получены следующие результаты: 22% обучающихся показали высокий уровень школьной мотивации, у 39% − хорошая школьная мотивация, у 22% − положительная школьная мотивация, у 13% –низкая школьная мотивация, 4% обучающихся по-прежнему продемонстрировали негативное отношение к школе. Результаты представлены на рисунке 2.

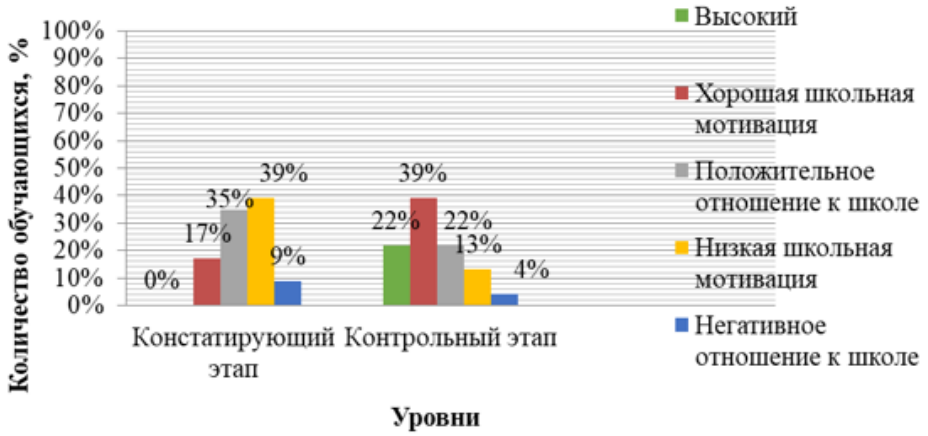

Рис. 2. Показатели уровней школьной мотивации у обучающихся 3 класса на констатирующем и контрольном этапах по анкете «Оценка уровня школьной мотивации» Н. Г. Лускановой.

Сравнив результаты диагностик на констатирующем и контрольном этапах, можно сделать вывод, что данная работа имеет положительный результат, то есть применение работы с различными игровыми упражнениями влияет на повышение учебной мотивации у обучающихся в 3 классе.

ПРОНИКОВА АННА ЕВГЕНЬЕВНА – студентка, Хакасский государственный университет имени Н.Ф. Катанова, Россия.

ЭКОНОМИЧЕСКИЕ НАУКИ

Д.В. Нефедов

ЭКОНОМИЧЕСКОЕ ПОЛОЖЕНИЕ СЕМЬИ И ДЕТЕЙ В СУБЪЕКТЕ РОССИЙСКОЙ ФЕДЕРАЦИИ

На основе анализа статистических данных автор исследует динамику ключевых показателей благополучия семей с детьми в Свердловской области. Результаты демонстрируют, что существующие государственные программы поддержки не позволяют в полной мере преодолеть ряд проблем. Требуется пересмотр подходов к реализации семейной политики в регионе.

Ключевые слова: *семья, дети, экономическое положение, социальная политика.*

В современной России наблюдается значительное социальное расслоение по уровню доходов, особенно, выраженное среди семей с детьми. Многие из этих семей, несмотря на формальную экономическую активность родителей, оказываются за чертой бедности - их заработки, приближающиеся к размеру МРОТ, не обеспечивают даже базовых потребностей. Это явление свидетельствует о системных проблемах в оплате труда и социальной поддержке, когда работающие граждане с детьми составляют значительную долю среди бедного населения страны [1].

В таблице 1 представим ряд показателей, характеризующих экономическое положение семьи и детей.

Согласно таблице наблюдается отрицательная динамика численности населения: сокращение на 1,6% за три года, при этом количество детей в семьях увеличилось на 5,5%. Показатели, характеризующие выдачу материнского капитала, демонстрируют следующие тенденции: снизилось количество выданных государственных сертификатов на 18,6%, уменьшилось количество областных сертификатов на 9,0% и в то же время увеличился их размер на 9,7%. Сократилось на 24,4%количество многодетных семей, состоящих

© Д.В. Нефедов, 2025.

Научный руководитель: *Молокова Елена Леонидовна* – кандидат экономических наук, доцент, Уральский государственный экономический университет, Россия.

в очереди на предоставление земельных участков. Количество многодетных семей, получивших земельные участки, выросло на 18,8% за три года. Отметим значительное снижение на 56,5% количества многодетных семей, улучшивших жилищные условия.

Таблица 1

Динамика показателей, характеризующих экономическое положения семьи и детей в Свердловской области (данные по состоянию на апрель 2025 г.)

Показатель	2021	2022	Цепной прирост, %	2023	Цепной прирост, %	Базисный прирост, %
Численность населения, тыс. человек	4290,1	4263,7	-0,6	4222,7	-1,0	-1,6
в них воспитывается детей	217195	223724	3,0	229149	2,4	5,5
Количество выданных государственных сертификатов на материнский капитал	30768	27 117	-11,9	25046	-7,6	-18,6
Размер областного материнского (семейного) капитала (далее – ОМСК), рублей	146452	152310	4,0	160687	5,5	9,7
Количество выданных за год сертификатов на ОМСК	8410	8116	-3,5	7652	-5,7	-9,0
Количество многодетных семей, состоящих в очереди на предоставление земельных участков бесплатно	9959	8853	-11,1	7533	-14,9	-24,4
Количество многодетных семей, получивших земельные участки для индивидуального жилищного строительства или социальные выплаты взамен данных участков	1178	1390	18,0	1399	0,6	18,8
Количество многодетных семей, улучшивших жилищные условия	108	46	-57,4	47	2,2	-56,5
Количество многодетных семей, заявившихся на получение социальной выплаты и не реализовавших свое право	3249	3189	-1,8	3121	-2,1	-3,9

Обеспеченность жильем является важнейшим фактором экономического благополучия семьи. В последние годы наблюдается устойчивое ухудшение показателей доступности жилья для молодых семей (рисунок 1). Основной причиной негативной динамики выступает сокращение объемов бюджетного финансирования соответствующих программ поддержки.

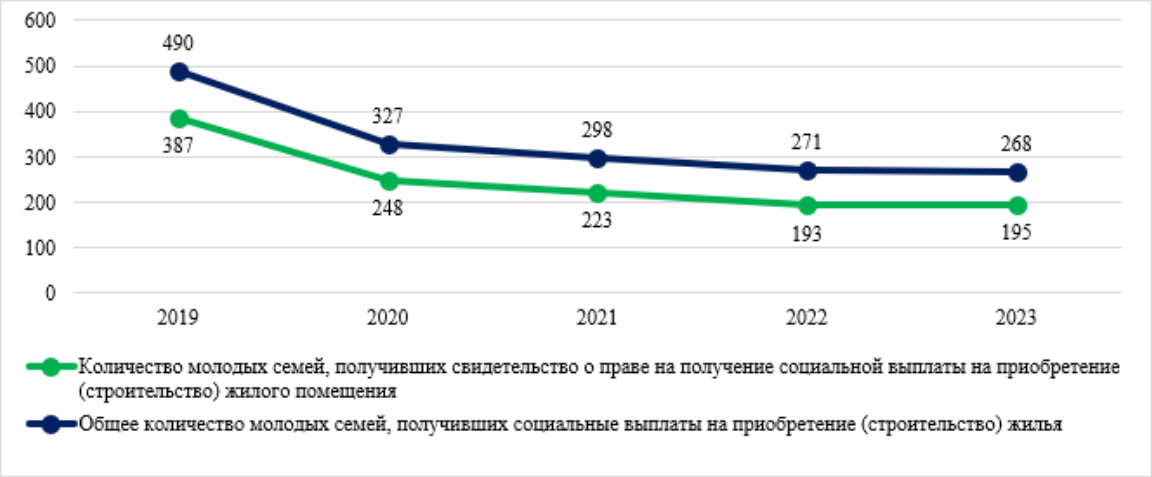

Рис. 1. Обеспеченность молодых семей жильем в Свердловской области

Для решения актуальных социальных проблем и улучшения положения семей с детьми реализуется комплекс мер государственной поддержки, регламентируемых, например, национальным проектом «Семья» (с 2025 г.). Эти инициативы направлены на преодоление негативных демографических тенденций и создание благоприятных условий для семейного благополучия.

В заключение отметим, что, несмотря на широкий спектр реализуемых государственных социальных программ, в этой области по-прежнему существуют серьезные вызовы, требующие более системного подхода и постоянной корректировки мер поддержки с учетом текущих социально-экономических реалий.

Библиографический список:

1. Заякина О.А. Социально-экономическое положение российских семей с детьми // Дискуссия. 2018. №2 (87). URL: https://cyberleninka.ru/article/n/sotsialno-ekonomicheskoe-polozhenie-rossiyskih-semey-s-detmi (дата обращения: 20.04.2024).

НЕФЕДОВ ДЕНИС ВАЛЕРЬЕВИЧ – магистрант, Уральский государственный экономический университет, Россия.

А.Д. Жехованов, М.Е. Лобас

СОВРЕМЕННЫЕ ПОДХОДЫ К ОЦЕНКЕ ИНВЕСТИЦИОННОЙ ПРИВЛЕКАТЕЛЬНОСТИ РОССИЙСКИХ ЭМИТЕНТОВ

Статья посвящена основным подходам к оценке инвестиционной привлекательности (ИП) компаний с учётом целей инвестора, временного горизонта и требуемой доходности. Рассматриваются рыночный, бухгалтерский и комбинированный подходы, а также особенности их применения. Автор предлагает методологию комплексного анализа внешней и внутренней среды компании, включая оценку бизнес-процессов, финансовых показателей и положения на рынке ценных бумаг. Подчёркивается важность гибкости в выборе методов анализа в зависимости от целей исследования, специфики эмитента и ресурсных ограничений. Оценка ИП рассматривается как практический инструмент для обоснованного принятия инвестиционных решений.

Ключевые слова: *инвестиционная привлекательность, методы оценки, рыночный подход, бухгалтерский подход, комбинированный подход, финансовый анализ, бизнес-процессы, мультипликаторы, инвестиционная стратегия, внешняя и внутренняя среда компании, корпоративные финансы, оценка эмитентов.*

Важно понимать, что сам анализ инвестиционной привлекательности (далее ИП), как и профессиональная деятельность по управлению капиталом/инвестициями на прямую зависит от целей, преследуемых инвестором, а именно в зависимости от размера цели в натуральном выражении, нормы доходности необходимой для достижения поставленной планки и самое главное временной отрезок, за который планируется реализовать ту или иную инвестиционную стратегию. Именно на этом фундаменте в дальнейшем, что частные инвесторы, что профессиональные участники рынка выстраивают свою стратегию. При этом зачастую происходит смещение понятий инвестирование и спекулятивного заработка на рынке ценных бумаг.

Как мне кажется, под инвестированием следует понимать долгосрочные капиталовложения в тот или иной финансовый инструмент, что же касается среднесрочных вложений то по моему мнению, они имеют намного больше общего с спекулятивной торговлей нежели с инвестированием.

Исходя из выше сказанного, можно предположить, что анализ ИП должен в конечном итоге дать инвестору понимание насколько компания эффективна с точки зрения коммерческой деятельности, какую экономическую отдачу он может получить от своих вложений, а также какие существуют риски для его вложений связанные, как с внутренней средой компании, так и с внешней.

В основном выделяют три подхода к оценке инвестиционной привлекательности предприятий: рыночный, бухгалтерский и комбинированный (комплексный).

При рыночном подходе оценка инвестиционной привлекательности основывается на расчете показателей капитализации. Данные методики были разработаны в странах с развитой экономикой в середине 1960-х гг. для портфельных инвесторов. В рамках данного подхода экономисты рассматривают оценку привлекательности предприятия-эмитента через оценку привлекательности его ценных бумаг. Основываясь на методике рыночного подхода, коэффициент инвестиционной привлекательности можно определить, как отношение реальной (внутренней) стоимости организации к ее рыночной стоимости.

Бухгалтерский подход основан на анализе внутренней информации и использует механизмы анализа хозяйственной деятельности. Основные показатели рассчитываются на основании данных бухгалтерской отчетности предприятия: стоимость чистых активов, денежные потоки, чистая прибыль, экономическая добавленная стоимость (EVA) и др.

Комбинированный (комплексный) подход основан на анализе как внешних, так и внутренних факторов. Он сводит всю систему наиболее значимых для инвестора финансово-экономических показателей в единый интегральный показатель инвестиционной привлекательности с последующей оценкой его уровня. В настоящее время в целях наиболее полной и объективной оценки инвестиционной привлекательности организации стали рассматриваться качественные (неформализованные) критерии. Это не менее важные характеристики организации, как и финансово-экономические показатели. К данным критериям можно отнести уровень корпоративного управления, состояние менеджмента, информационная прозрачность и открытость предприятия, риск и т. п. Выбранные показатели сравниваются с рекомендуемыми

© А.Д. Жехованов, М.Е. Лобас, 2025.

значениями. Весовой коэффициент каждой группы показателей определяется конкретным инвестором и зависит от его личных предпочтений.

При этом важно понимать, что это лишь общие формулировки, так как на данный момент достаточно проблематично выделить единственно верный метод оценки ИП. Как мне кажется, в данной области лучше мыслить в парадигме алгоритма, состоящего из различных заменяемых блоков, представляющих собой методы анализа для исследования тех или иных групп показателей, характеризующих одну из характеристик компании.

В общем смысле анализ ИП можно разбить на исследование внешней и внутренней среды организации. Если говорить про обзор внешней среды организации то, как правило он редко используется ввиду больших временных трудозатрат и высокой изменчивости внешней среды. Но как мне кажется во многом он необходим с точки зрения отраслевого анализа и определения целевых показателей анализируемого сегмента экономики. Если же есть возможность провести комплексную оценку, то также стоит провести макроэкономический анализ, конкурентный анализ, SWOT анализ и другие виды исследований внешней среды.

Что же касается анализа внутренней среды, в данной области основное внимание исследователей сфокусировано во многом на релевантности тех или иных показателей, оценивающих коммерческую деятельность организации. При этом зачастую упуская из вида саму суть анализа. Как мне кажется, на первых этапах исследования внутренней среды важно проанализировать бизнес-процессы организации и уже потом переходить к анализу показателей деятельности организации.

Основные методы анализа бизнес-процессов:

- визуальный анализ графической схемы процесса;
- анализ времени выполнения процесса;
- анализ потерь, возникающих при выполнении процесса;
- анализ потенциала автоматизации процесса.

Но как мне кажется преследуя конечной целью определение ИП компании следует обойтись лишь визуальным анализом.

Споры по поводу допустимости и смысла использования тех или иных показателей коммерческой деятельности организации при исследовании ИП не утихаю с момента возникновения первых инвесторов. Как мне кажется, основная проблема заключается в том, что исследователи как правило уделяют мало времени целеполаганию из-за чего в последствии и возникают споры на пустом месте. Я же в свою очередь могу выделить следующие группы показателей, отвечающие поставленным ранее целям и задачам.

Таблица 1

Группы показателей, применяемых при оценке инвестиционной привлекательности компании.

№ п/п	Область анализа	Показатели, входящие в группу
1	Имущественное положение	- Величина активов, находящихся в собственности и распоряжении компании; доля активной части основных средств - Величина чистых активов - Коэффициент износа - Коэффициент обновления / выбытия и пр.
2	Ликвидность и платежеспособность компании	- Величина собственных оборотных средств - Коэффициент абсолютной (срочной, быстрой) ликвидности - Коэффициент критической ликвидности (промежуточный коэффициент покрытия) - Коэффициент текущей ликвидности (общий коэффициент покрытия) - Коэффициент обеспеченности текущей деятельности собственными оборотными средствами - Коэффициент покрытия запасов - Коэффициент задолженности по кредитам и займам банков - Коэффициент внутреннего долга - Собственный капитал в обороте - Степень платежеспособности по текущим обязательствам
3	Финансовая устойчивость компании	- Коэффициент финансовой автономии (независимости, концентрации собственного капитала) - Коэффициент зависимости (концентрации заемного капитала) - Коэффициент маневренности собственного капитала - Коэффициент структуры долгосрочных источников финансирования - Коэффициент структуры привлеченных средств - Коэффициент структуры заемных средств - Коэффициент обеспеченности процентов к уплате - Коэффициент покрытия постоянных финансовых расходов

Окончание таблицы 1

№ п/п	Область анализа	Показатели, входящие в группу
4	Деловая активность компании	- Коэффициент устойчивости экономического роста - Коэффициент фондоотдачи - Коэффициент оборачиваемости совокупных активов - Коэффициент оборачиваемости дебиторской задолженностей - Коэффициент оборачиваемости кредиторской задолженности - Коэффициент оборачиваемости запасов
5	Рентабельность компании	- Рентабельность совокупного капитала - Рентабельность собственного капитала - Рентабельность инвестиций - Валовая рентабельность реализованной продукции (валовая маржа)
6	Показатели положения компании на рынке ценных бумаг	- Доход на акцию - Ценность акции (price-to-earnings ratio) - Дивидендная доходность акции - Коэффициент котировки акции (price-to-book ratio) - Бэта коэффициент - и другие.

Еще одним из дискуссионных моментов является так называемый анализ мультипликаторов или анализ на основе мультипликаторов.

В моем понимании данный вид анализа во многом предназначен для определения потенциально наиболее привлекательных, недооценённых акций и служит для формирования изначальной, исследуемой базы.

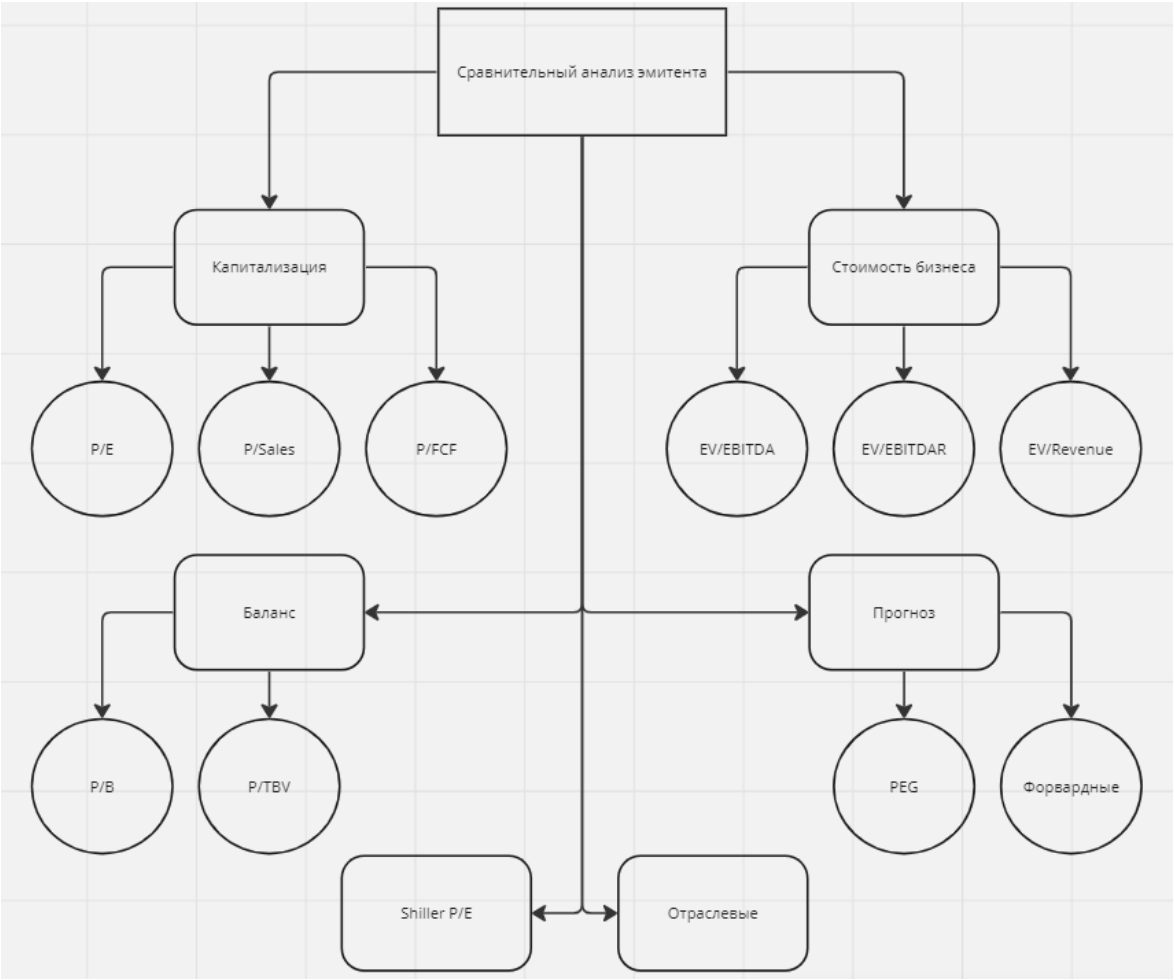

Рис. 1. Сравнительная оценка на основе мультипликаторов

Хочется отметить тот факт, что не всегда у исследователей ИП имеются необходимые ресурсы для комплексного анализа ввиду чего приходиться пренебрегать некоторыми пунктами и методами анализа, также стоит отметить, что для более точного и качественного исследования необходимо анализировать показатели в динамике и по возможности в ретроспективе. Исходя из обзора подходов анализа ИП был составлен алгоритм Рисунок 2. Выбор же методов, как и говорилось раннее зачастую зависит от множества факторов и нельзя дать единообразный, универсальный совет по использованию тех или иных методологий в связи с тем, что есть большое количество факторов, влияющих на оцениваемый бизнес. Поэтому при анализе всегда желательно в первую очередь понять специфику того или иного эмитента, а также исследовать среду, в которой он находиться.

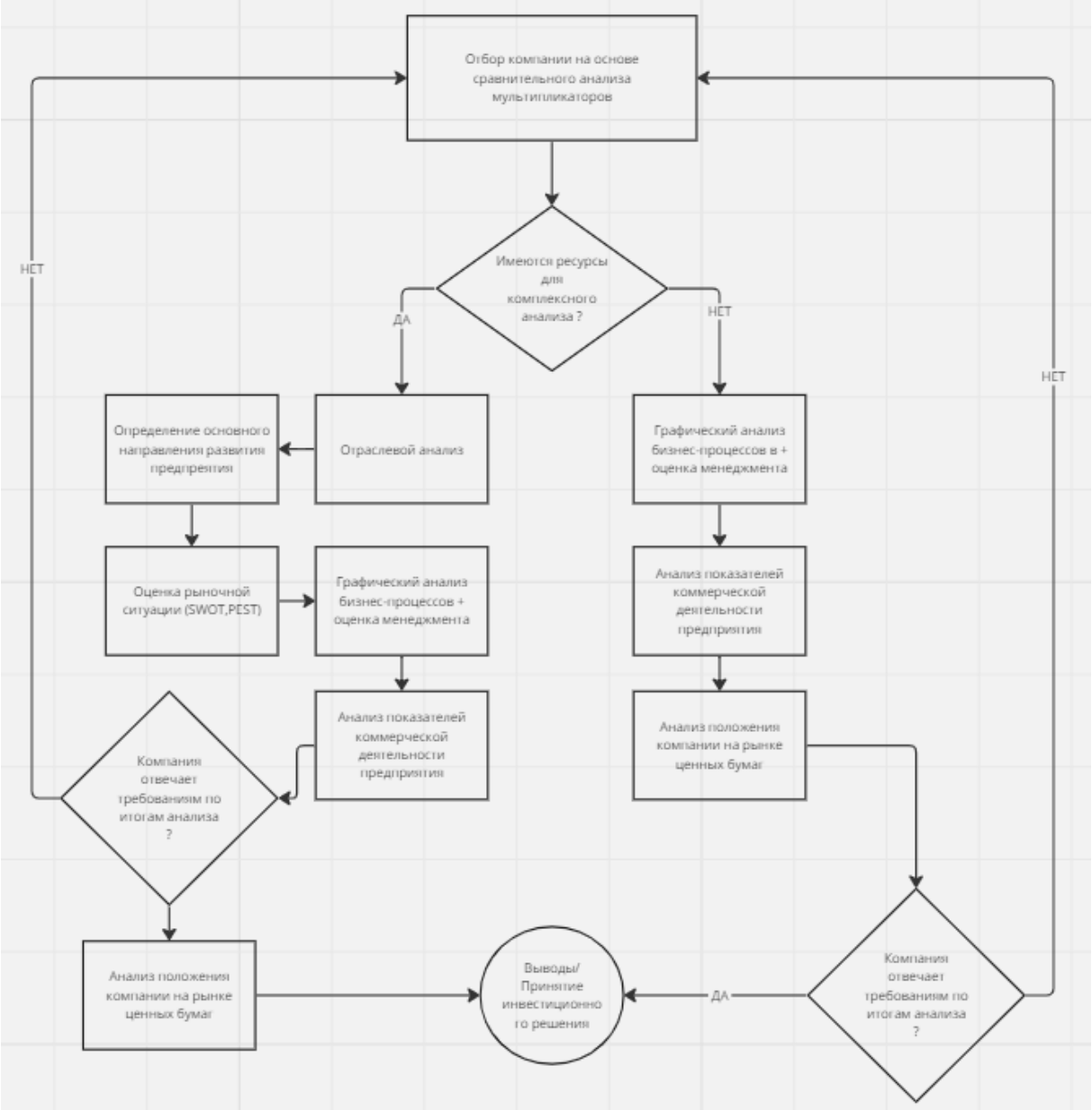

Рис. 2. Алгоритм анализа инвестиционной привлекательности компании.

Подводя итоги проделанной работы, хочется еще раз отметить тот факт, что исследование ИП это в первую очередь очень гибкий инструмент, зависящий от целей, поставленных на начальных этапах. Так профессиональные участники рынка в первую очередь определяют целевые показатели и структуру инвестиционного портфеля и лишь потом проводят различные анализы с целью нахождение подходящих под критерии эмитентов и активов. Также важным фактором, влияющим на структуру анализа, является ресурсная база, в основном можно выделить время. Ведь если срок проведения анализа сильно ограничен и

при этом нет доступа к базам данных финансовой информации, придётся жертвовать либо какими-то методологиями, либо целыми этапами анализа.

Что же касается непосредственных расчетов и показателей то, как вы могли заметить большинство методологий пришли из мира корпоративных финансов и анализа коммерческой деятельности предприятия, в частности, но очень важно понимать, что не всегда стоит бездумно брать тот или иной метод или формулу расчета ведь первостепенная задача у таких методологий отличается от цели исследователя ИП.

ЖЕХОВАНОВ АНДРЕЙ ДМИТРИЕВИЧ – магистрант, Санкт-Петербургский государственный экономический университет, Россия.

ЛОБАС МАРИЯ ЕВГЕНЬЕВНА – магистрант, Санкт-Петербургский государственный экономический университет, Россия.

ЮРИДИЧЕСКИЕ НАУКИ

О.А. Новикова

ОСОБЕННОСТИ КВАЛИФИКАЦИИ ГРУППОВОГО ПРЕСТУПЛЕНИЯ

В статье рассматривается анализ особенностей квалификации групповых преступлений в уголовном праве. Рассматриваются ключевые признаки групповых преступлений, включая количественный состав, совместность действий, единый преступный результат и причинную связь. Особое внимание уделяется формам соучастия, предусмотренным Уголовным кодексом РФ. Исследуются проблемы правоприменительной практики, связанные с доказыванием формы соучастия, определением роли каждого участника квалификацией эксцесса исполнителя.

Ключевые слова: *групповое преступление, квалификация преступления, уголовная ответственность, преступление, соучастники преступления.*

Групповые преступления представляют повышенную общественную опасность, т.к. их совершение предполагает согласованные действия нескольких лиц, что увеличивает вероятность причинения более тяжких последствий. Вопросы квалификации таких преступлений остаются сложными в правоприменительной практике из-за необходимости точного определения роли каждого участника, формы соучастия и степени ответственности.

Квалификация таких деяний требует тщательного анализа роли каждого участника, формы соучастия и степени их вины. В уголовном праве различают несколько видов групповых преступлений, каждый из которых имеет свои особенности при квалификации.

Целью данного исследования является анализ особенностей квалификации групповых преступлений.

В соответствии с Уголовным кодексом РФ, групповое преступление – это умышленное деяние, совершенное двумя или более лицами, действующими совместно с распределением ролей или без такового.

Основными признаками, характеризующими групповое преступление, являются:

© О.А. Новикова, 2025.

Научный руководитель: *Дробот Сергей Александрович* – кандидат юридических наук, доцент, Челябинский государственный университет, Россия.

1)Количественный признак – участие минимум двух лиц, обладающих признаками субъекта преступления.

2)Совместность действий – наличие взаимной согласованности в поведении участников.

3)Единый преступный результат – достижение общего для всех соучастников криминального последствия.

4)Причинная связь – действия каждого участника должны способствовать наступлению преступного результата.

УК РФ выделяет несколько форм группового преступления, от которых зависит квалификация и мера наказания:

1.Группа лиц без предварительного сговора (ч. 1 ст. 35 УК РФ).

• Преступление совершается спонтанно, без предварительной договоренности;

• Все участники являются соисполнителями;

Например, драка с причинением вреда здоровью, где действия носят совместный, но не организованный характер [1].

2.Группа лиц по предварительному сговору (ч. 2 ст. 35 УК РФ).

• Участники заранее договариваются о совершении преступления;

• Может быть распределение ролей (исполнитель, организатор, пособник и т.п.);

• Квалифицируется как отягчающее обстоятельство.

Например, убийство группой лиц (п. «ж» ч. 2 ст. 105 УК РФ).

3.Организованная группа (ч. 3 ст. 35 УК РФ).

• Устойчивая преступная структура с распределением функций;

• Характерны планомерность и неоднократность совершения преступлений;

• Все участники признаются соисполнителями, даже если не совершали действий непосредственно.

4.Преступное сообщество/организация (ст. 210 УК РФ) [2].

• Высшая форма организованности, направленная на систематическое совершение тяжких и особо тяжких преступлений;

• Наличие иерархии и распределения ролей;

• Создается для систематического совершения тяжких преступлений;

• Влечет особо строгое наказание, вплоть до пожизненного лишения свободы.

Форма соучастия существенно влияет на выбор конкретной нормы УК РФ, а также на определение степени общественной опасности деяния. Также учитывается и влияние на размер назначаемого наказания и возможность применения особого порядка судопроизводства.

Уголовный кодекс РФ различает четыре вида соучастников:

1.Соучастниками преступления наряду с исполнителем признаются организатор, подстрекатель и пособник.

2.Исполнителем признается лицо, непосредственно совершившее преступление либо непосредственно участвовавшее в его совершении совместно с другими лицами, а также лицо, совершившее преступление посредством использования других лиц, не подлежащих уголовной ответственности в силу возраста, невменяемости или других обстоятельств, предусмотренных настоящим Кодексом.

3.Организатором признается лицо, организовавшее совершение преступления или руководившее его исполнением, а равно лицо, создавшее организованную группу или преступное сообщество либо руководившее ими.

4.Подстрекателем признается лицо, склонившее другое лицо к совершению преступления путем уговора, подкупа, угрозы или другим способом [3].

5.Пособником признается лицо, содействовавшее совершению преступления советами, указаниями, предоставлением информации, средств или орудий совершения преступления либо устранением препятствий, а также лицо, заранее обещавшее скрыть преступника, средства или орудия совершения преступления, следы преступления либо предметы, добытые преступным путем, а равно лицо, заранее обещавшее приобрести или сбыть такие предметы.

Основные сложности в правоприменительной практике.

Доказывание формы соучастия – разграничение организованной группы и группы по предварительному сговору, установление признаков устойчивости и структурированности.

Определение роли каждого участника – выявление организаторов и руководителей, доказывание осведомленности рядовых участников о целях группы.

Квалификация эксцесса исполнителя – проблемы ответственности других соучастников за выходящие за рамки сговора действия.

Квалификация групповых преступлений представляет собой сложный процесс, требующий тщательного анализа всех обстоятельств дела. Правильное определение формы соучастия и роли каждого

участника имеет принципиальное значение для обеспечения законности и справедливости при отправлении правосудия.

В ходе проведенного исследования удалось сделать следующие выводы:

1.Признаки групповых преступлений включают количественный состав (минимум два субъекта), совместность действий, единый преступный результат и причинную связь между деяниями участников и наступившими последствиями.

2.Формы соучастия (группа лиц без сговора, группа по предварительному сговору, организованная группа, преступное сообщество) определяют степень общественной опасности и влияют на квалификацию.

3.Виды соучастников (исполнитель, организатор, подстрекатель, пособник) требуют четкого разграничения, т.к. их роль влияет на меру ответственности.

4.Основные сложности квалификации связаны с доказыванием формы соучастия, определением роли каждого участника и квалификацией эксцесса исполнителя.

Вышеизложенные выводы дают понимание о том, что правильная квалификация групповых преступлений имеет принципиальное значение для обеспечения справедливости и законности в уголовном судопроизводстве. Сложность правоприменительной практики обусловлена необходимостью тщательного анализа всех обстоятельств дела, включая степень вовлеченности каждого участника и характер их взаимодействия.

Совершенствование уголовного законодательства и правоприменительной практик в этой сфере должно быть направлено на:

- достижение единообразия в квалификации групповых преступлений;
- обеспечение адекватной ответственности в зависимости от степени участия;
- разработку эффективных мер противодействия организованной преступности.

Дальнейшие исследования в данной области могут быть сосредоточены на изучении новых форм групповой преступности в условиях цифровизации общества, а также на разработке комплексных мер по профилактике групповой преступной деятельности.

Библиографический список:

1.Уголовный кодекс Российской Федерации от 13.06.1996 N 63-ФЗ. – М : КонсультантПлюс, 2025.

НОВИКОВА ОЛЬГА АЛЕКСАНДРОВНА – студент, Челябинский государственный университет, Россия.

И.М. Богатырева

ОСОБЕННОСТИ КВАЛИФИКАЦИИ ПРЕСТУПЛЕНИЙ ПРИ ФОРМЕ СОУЧАСТИЯ: ОРГАНИЗОВАННАЯ ГРУППА

В статье рассматриваются особенности квалификации преступлений, совершенных в форме соучастия, в частности, в контексте действия организованной группы. Автор анализирует правовые и практические аспекты применения норм уголовного законодательства, касающихся соучастия, а также выделяет ключевые характеристики организованных групп, способствующие более]ИЕ strict квалификации преступлений. Основное внимание уделяется критериям, позволяющим отличать организованную группу от других форм соучастия, таким как подготовленность, общность целей и степень координации действий участников. Кроме того, в работе рассматривается практика судебных решений и уголовных дел, иллюстрирующая применение норм о организованных группах. Приводятся рекомендации по улучшению правоприменительной практики и необходимости учета специфических условий, при которых совершаются преступления организованными группами, что позволит более эффективно бороться с организованной преступностью. Статья будет полезна практикующим юристам, следователям и исследователям в области уголовного права.

Ключевые слова: *квалификация преступлений, соучастие, уголовное право, организованная группа, преступный умысел, совместное преступление, правоприменительная практика, уголовная ответственность, юридическая оценка, типы соучастия.*

Актуальность темы научной статьи заключается в возрастающей роли организованных преступных групп в современном обществе. Сложность и многообразие форм соучастия требуют глубокого анализа уголовного законодательства и его применения на практике. Организованные группы представляют собой серьезную угрозу для общественной безопасности, так как они способны осуществлять преступные действия более эффективно и скоординированно. Важно исследовать особенности квалификации таких преступлений для оптимизации правоприменительной практики и повышения эффективности борьбы с организованной преступностью. К тому же, недостаточная правовая определенность может привести к неравномерному применению норм и игнорированию прав обвиняемых. Таким образом, тема исследования актуальна как для юридической науки, так и для совершенствования уголовного законодательства.

Соучастием в преступлении, в соответствии со статьей 32 УК РФ, признается умышленное совместное участие двух или более лиц в совершении умышленного преступления. Из законодательного определения соучастия вытекает, что любое соучастие – это деятельность группы лиц. В области уголовного права понятия «соучастие» и «группа лиц» можно рассматривать как равнозначные. Сущность соучастия заключается в групповом совершении преступления, хотя формы совершения группового преступления, то есть преступления, совершенного несколькими соучастниками, могут быть разными. Как верно отметил Л. М. Прозументов, «вводить понятие «форма соучастия» имеет смысл только в том случае, если им будет обозначено нечто практически применимое, в качестве чего и выступает определение формы соучастия как всех возможных способов (выделено нами – Т. Ч.) существования в реальности умышленных совместных действий лиц по совершению общего для них преступления»[1].

Согласно ст. 35 ч. 3 УК РФ, преступление признается совершенным организованной группой, если оно совершено устойчивой группой лиц, заранее объединившихся для совершения одного или нескольких преступлений.

© И.М. Богатырева, 2025.

Научный руководитель: *Дробот Сергей Александрович* – **к**андидат юридических наук, Челябинский государственный университет, Россия

[1] Прозументов Л. М. Групповое преступление: вопросы теории и практики. Томск, 2010. с. 79

Действия участников организованной группы квалифицируются как соисполнительство, то есть каждый участник несет ответственность за преступление, совершенное группой, в полном объеме[1]. Роль организатора преступления в организованной группе имеет особое значение. Организатор руководит деятельностью группы, разрабатывает планы совершения преступлений и координирует действия участников[2].

Квалификация преступлений, совершенных организованной группой, имеет ряд особенностей:

1. Соисполнительство: Все члены организованной группы, принимавшие участие в совершении преступления, признаются соисполнителями и несут ответственность в полном объеме за содеянное, без учета их фактической роли;

2. Организатор: Действия организатора квалифицируются по статье Особенной части Уголовного кодекса, предусматривающей ответственность за совершенное преступление, а также, при наличии оснований, по статье 210 УК РФ (организация преступного сообщества или участие в нем);

3. Квалифицирующие признаки: при квалификации учитываются квалифицирующие признаки, такие как совершение преступления организованной группой, которые влекут более строгое наказание;

4. Специальный субъект: при квалификации соучастия в преступлениях со специальным субъектом необходимо учитывать особенности определения соучастников и их ответственности.

Отграничение от других форм соучастия: важно отличать организованную группу от группы лиц по предварительному сговору, которая не обладает признаком устойчивости[3].

Определение момента окончания преступления: при совершении длящихся преступлений организованной группой необходимо правильно определить момент окончания преступления для целей квалификации[4].

Установление умысла: необходимо установить наличие умысла у каждого участника группы на совершение конкретного преступления.

Квалификация действий при эксцессе исполнителя: если исполнитель совершил преступление, не охватывающееся умыслом других соучастников, его действия квалифицируются самостоятельно[5].

Квалификация преступлений, осуществляемых организованной группой, представляет собой сложную задачу, которая требует учета ряда факторов. Ключевым моментом является точное определение признаков организованной группы, выявление роли каждого участника и соответствующая квалификация их действий по закону. Применение современных технологий, таких как искусственный интеллект, может способствовать борьбе с организованной преступностью, но при этом необходимо следить за соблюдением этических стандартов и обеспечивать прозрачность используемых алгоритмов. Международное сотрудничество имеет огромное значение в противодействии организованной преступности и требует совместных усилий со стороны различных стран.

Библиографический список:

1. Бакрадзе А.А. Вопросы квалификации соучастия всех членов организованной группы в качестве соисполнителей преступления.//Юридические исследования, 2024 с. 47

2. Молчанов Д.М. Организатор преступления в Общей части Уголовного кодекса Российской Федерации и специальные нормы о соучастии в Особенной части, 2021 с. 2

3. Негода А.С. Борьба с организованной преступностью с помощью уголовно-правовых мер 2024 с. 92

4. Прозументов Л. М. Групповое преступление: вопросы теории и практики. Томск, 2010. с. 79

5. Чепурных Е.А. Особенности квалификации преступлений с административной преюдицией 2023 с. 10

6. Шевченко Т.В. Особенности квалификации уголовных преступлений, совершенных в соучастии 2022 с. 66

БОГАТЫРЕВА ИРИНА МИХАЙЛОВНА – магистрант, Челябинский государственный университет, Россия.

[1] Бакрадзе А.А. Вопросы квалификации соучастия всех членов организованной группы в качестве соисполнителей преступления.//Юридические исследования, 2024 с. 47

[2] Молчанов Д.М. Организатор преступления в Общей части Уголовного кодекса Российской Федерации и специальные нормы о соучастии в Особенной части, 2021 с. 2

[3] Шевченко Т.В. Особенности квалификации уголовных преступлений, предусмотренных разделом XVI Уголовного кодекса Украины, совершенных в соучастии 2022 с. 66

[4] Чепурных Е.А. Особенности квалификации преступлений с административной преюдицией 2023 с. 10

[5] Негода А.С. Борьба с организованной преступностью с помощью уголовно-правовых мер 2024 с. 92

В.Д. Файзуллин

ВОПРОСЫ КВАЛИФИКАЦИИ ПРЕСТУПЛЕНИЙ, ПРЕДУСМОТРЕННЫХ СТАТЬЕЙ 264 УК РФ

Статья посвящена вопросам квалификации преступление, предусмотренных статьей 267 УК РФ. Автор рассматривает состав преступления, анализирует сложные вопросы квалификации.

Ключевые слова: *преступление, правила дорожного движения, транспортное средство.*

В российском уголовном праве активно обсуждается вопрос о роли транспортных средств в контексте преступлений, указанных в статьях 264 и 264.1 УК РФ[1]. Одни исследователи утверждают, что транспортное средство в данных статьях рассматривается исключительно как предмет преступления. В то же время другая группа специалистов считает, что механическое транспортное средство является орудием или средством для совершения преступления. Эта позиция основана на том, что основным объектом нарушения правил дорожного движения и эксплуатации транспортных средств является жизнь и здоровье людей.

Субъект преступления. Это достигшее 16-летнего возраста лицо, управлявшее автомобилем, трамваем или другим механическим транспортным средством, предназначенным для перевозки по дорогам людей, грузов или оборудования, установленного на нём. Наступление уголовной ответственности. Преступление считается совершённым только при условии наступления последствий, указанных в статье 264 УК РФ, и, если эти последствия находятся в причинной связи с допущенными лицом нарушениями правил дорожного движения или эксплуатации транспортных средств.

Сторонники данной позиции отмечают, что при квалификации преступлений по статьям 264 или 264.1 Уголовного кодекса Российской Федерации, причинение ущерба, особенно автотранспортному средству, имеет нейтральное правовое значение. Таким образом, «транспортные средства являются лишь инструментом, с помощью которого осуществляется дорожное движение». Однако стоит подчеркнуть, что средство или орудие выступает признаком объективной стороны преступного состава, что противоречит мнению о том, что транспортное средство является одним из ключевых условий уголовной ответственности за нарушение правил дорожного движения и эксплуатации. Это также важно для характеристики субъекта – лица, управляющего транспортным средством.

Кроме того, преступление, описанное в статье 264 УК РФ, совершается только при неосторожной форме вины. В то время как использование транспортного средства для достижения определенного преступного результата подразумевает умышленный характер действия, что ясно отличает его от преступлений, посягающих на жизнь и здоровье. В подтверждение этой мысли можно сослаться на постановления Пленума Верховного Суда РФ[2], который подчеркивает, что механическое транспортное средство не может рассматриваться как орудие, оборудование или другое средство для совершения преступления в соответствии с пунктом «г» части 1 статьи 104.1 УК РФ.

Согласно Правилам дорожного движения[3], механическим транспортным средством считается устройство, созданное для перемещения по дорогам людей, грузов или оборудования, которое приводится в движение механическим двигателем. Это определение также включает тракторы и самоходные машины, на что законодатель указывает в Примечании 1 к ст. 264 УК РФ.

Следует также отметить, что в Уголовном кодексе Российской Федерации, определяя предмет преступления по статье 264, используется термин "транспортные средства, для управления которыми в соответствии с законодательством о безопасности дорожного движения требуется специальное право". Эта

© В.Д. Файзуллин, 2025.

[1] "Уголовный кодекс Российской Федерации" от 13.06.1996 N 63-ФЗ (ред. от 21.04.2025)

[2] Постановление Пленума Верховного Суда РФ от 09.12.2008 N 25 (ред. от 25.06.2024) "О судебной практике по делам о преступлениях, связанных с нарушением правил дорожного движения и эксплуатации транспортных средств, а также с их неправомерным завладением без цели хищения"

[3] Постановление Правительства РФ от 23.10.1993 N 1090 (ред. от 27.03.2025) "О Правилах дорожного движения" (вместе с "Основными положениями по допуску транспортных средств к эксплуатации и обязанности должностных лиц по обеспечению безопасности дорожного движения")

формулировка также встречается в примечании к статье[1] 12.1 Кодекса об административных правонарушениях. Кроме того, согласно Федеральному закону "О безопасности дорожного движения[2]", управление автомобилями, мотоциклами, троллейбусами и трамваями возможно только с наличием специального права соответствующей категории или подкатегории.

Квалификация преступления вызывает особый интерес, когда речь идет о таких инновационных средствах передвижения, как гироскутеры, сегвеи, трициклы и электросамокаты. Гироскутер представляет собой самобалансирующееся уличное электрическое устройство с двумя колесами по бокам, а сегвей — это электрический самокат-скутер с аналогичной конструкцией. Важно подчеркнуть, что указанные технические средства не относятся к преступлениям, предусмотренным статьями 264 и 264.1 УК РФ, так как они считаются индивидуальными средствами передвижения и не предназначены для движения по дорогам рядом с механическими транспортными средствами. Интерес представляет то, что, управляя перечисленными устройствами, их пользователи имеют правовой статус пешеходов, как и те, кто передвигается на роликовых коньках или самокатах.

Ответственность по статье 264 УК РФ возможна только тогда, когда у водителя имелась техническая возможность предотвратить дорожно-транспортное происшествие и между его действиями и их последствиями есть причинно-следственная связь.

Если составообразующие последствия наступили не только в результате нарушения лицом, управляющим транспортным средством, правил, указанных в статье 264 УК РФ, но и из-за нарушения потерпевшим конкретных пунктов этих правил, то такие обстоятельства могут быть учтены судом лишь как смягчающие наказание.

В случае наступления последствий, предусмотренных статьёй 264 УК РФ, в результате неосторожного сопричинения, при назначении наказания каждому из сопричинителей нужно установить не только факт нарушения каждым из лиц, но и кто из них допустил нарушение, которое непосредственно повлекло общественно опасные последствия.

В заключение, можно с уверенностью сказать, что механическое транспортное средство является предметом преступления, описанного в статьях 264 и 264.1 Уголовного кодекса РФ.

Библиографический список:

1."Уголовный кодекс Российской Федерации" от 13.06.1996 N 63-ФЗ (ред. от 21.04.2025).

2.Постановление Пленума Верховного Суда РФ от 09.12.2008 N 25 (ред. от 25.06.2024) "О судебной практике по делам о преступлениях, связанных с нарушением правил дорожного движения и эксплуатации транспортных средств, а также с их неправомерным завладением без цели хищения".

3.Постановление Правительства РФ от 23.10.1993 N 1090 (ред. от 27.03.2025) "О Правилах дорожного движения" (вместе с "Основными положениями по допуску транспортных средств к эксплуатации и обязанности должностных лиц по обеспечению безопасности дорожного движения").

4.Кодекс Российской Федерации об административных правонарушениях" от 30.12.2001 N 195-ФЗ (ред. от 07.04.2025).

5.Федеральный закон "О безопасности дорожного движения" от 10.12.1995 N 196-ФЗ (последняя редакция).

ФАЙЗУЛЛИН ВИЛЬДАН ДИЛЬФАТОВИЧ – магистрант, Челябинский государственный университет, Россия.

[1] "Кодекс Российской Федерации об административных правонарушениях" от 30.12.2001 N 195-ФЗ (ред. от 07.04.2025)

[2] Федеральный закон "О безопасности дорожного движения" от 10.12.1995 N 196-ФЗ (последняя редакция)

А.Р. Ниденс

ПОРЯДОК ИЗМЕНЕНИЯ И ПРЕКРАЩЕНИЯ НАСЛЕДСТВЕННОГО ДОГОВОРА

В последние годы нормы наследственного права подверглись существенному изменению. С 2019 года был введён новый институт наследственного права – наследственный договор. Данные нововведения в области распоряжения имуществом на случай смерти направлены на дальнейшее расширение и укрепление прав граждан и развитие правового регулирования отношений частной собственности в целом.

Наследственный договор выступает третьим основанием наследования по российскому гражданскому праву. До 2019 года распорядиться имуществом на случай смерти можно было лишь путем составления завещания или согласиться с порядком наследования по закону. Именно поэтому исследование особенностей наследственного договора является актуальным на сегодняшний день, так как данный договор является новым, недостаточно изученным способом распоряжения имуществом на случай смерти, требующим глубокого анализа регулирующих его норм.

Ключевые слова: *наследственный договор, распоряжения на случай смерти, наследник, наследодатель, завещание, наследование.*

Согласно общим положениям гражданского законодательства прекращение договора осуществляется различными способами: исполнением договора, смертью контрагентов, расторжением, а иногда и изменением договора и др. В соответствии с главой 29 ГК РФ основаниями изменения и расторжения договора выступают: соглашение сторон, существенное нарушение договора, иные обстоятельства, предусмотренные законом или договором. Расторгнуть или изменить можно только такой договор, который признается действительным и заключенным, т. к. до этого момента никаких прав и обязанностей у сторон нет.

На практике основным способом изменения или расторжения договора является соглашение сторон (ст. 450 ГК РФ). Кроме того, договор может быть изменен или расторгнут судом по требованию одной из сторон. Законодательством предусмотрены два случая, когда изменение или расторжение договора производится по требованию одной из сторон в судебном порядке.

Это, во-первых, случаи нарушения условий договора, которые могут быть квалифицированы как «существенное нарушение» [1, С.405], т.е. нарушение, которое влечет для контрагента такой ущерб, что он в значительной степени лишается того, на что был вправе рассчитывать, заключая договор.

Во-вторых, договор может быть изменен или расторгнут в судебном порядке в случаях, прямо предусмотренных ГК, другими законами или договором. Еще один способ расторжения или изменения договора заключается в том, что одна из сторон реализует свое право, предусмотренное законом или договором, на односторонний отказ от договора или его исполнения. Эти правила применимы и к наследственному договору, но при этом есть ряд особенностей.

Согласно п. 9 ст. 1140.1 ГК РФ «изменение или расторжение наследственного договора допускается только при жизни сторон этого договора по соглашению его сторон или на основании решения суда в связи с существенным изменением обстоятельств, в том числе в связи с выявившейся возможностью призвания к наследованию лиц, имеющих право на обязательную долю в наследстве».

При изменении (расторжении) договора по соглашению сторон должен применяться порядок заключения соответствующего договора, а также требования, предъявляемые к форме такого договора, поскольку форма соглашения должна быть идентичной той, в которой заключался договор (ст. 452 ГК РФ). Исходя из этого требования, изменение или расторжение наследственного договора будет производиться в письменной форме путем составления единого документа, который должен быть нотариально удостоверен.

Обязательным условием изменения или расторжения договора в судебном порядке по требованию одной из сторон часто является соблюдение специальной досудебной процедуры урегулирования спора непосредственно между сторонами договора. Однако таких положений, касающихся изменения или расторжения наследственного договора в законе, нет, но стороны могут предусмотреть досудебный порядок

© А.Р. Ниденс, 2025.

разрешения спора в удобной им форме как в момент заключения наследственного договора, так и в случае возникновения спора.

Последствиями изменения или расторжения договора являются: измене-

ние либо прекращение обязательства из договора, определение судьбы исполненного по договору до момента его расторжения (изменения), разрешение вопроса об ответственности стороны, допустившей существенное нарушение, которое послужило основанием его расторжения или изменения.

Как правило, при расторжении договора обязательства, из него возникшие, прекращаются (возможно, прекращаются частично), а при изменении договора обязательства сторон сохраняются, но в измененном виде (п. п. 1 и 2 ст. 453 ГК РФ). В законодательстве также решен вопрос об ответственности сторон в случае его расторжения на различных этапах. Например, если наследник должен был отремонтировать дом, но завершение ремонта стало невозможным в результате действий наследодателя или наследника, то расторжение наследственного договора по этому основанию возможно по инициативе любой из сторон, но с возмещением убытков, причиненных потерпевшей стороне. В частности, наследник имеет право на полное возмещение тех расходов, которые он понес в связи с исполнением обязанностей по ремонту, если невозможность обусловлена действиями наследодателя.

По соглашению сторон возникшие из договора обязательства считаются измененными или прекращенными с момента заключения соглашения сторон об изменении или расторжении договора. В свою очередь, этот момент должен определяться по правилам, установленным в отношении момента заключения договора (ст. 433 ГК РФ). Данное положение носит диспозитивный характер: из соглашения сторон или характера изменения договора может вытекать иное (например, в самом соглашении сторон о расторжении договора может быть указана дата, с которой обязательства сторон признаются прекращенными). В случае, когда изменение или расторжение договора производится по решению суда, действует императивное правило о том, что обязательства считаются измененными или прекращенными с момента вступления решения в законную силу. Эти требования применимы и к наследственному договору.

Особый случай представляет собой расторжение или изменение договора

в связи с существенным изменением обстоятельств, последствия которого определяет суд. Существенный характер нарушения договора состоит зачастую не в размере ущерба [1, с. 407], причиненного неисполнением или ненадлежащим исполнением договора, а в его соотношении с тем, чего могла ожидать соответствующая сторона договора от исполнения обязательства. Решение суда зависит от того, является ли действительно существенной разница между тем, на что сторона, заключая договор, вправе была рассчитывать, и тем, что фактически ей удалось получить.

Изменение обстоятельств, из которых стороны исходили при заключении договора, признается существенным, когда они изменились настолько, что, если бы стороны могли это разумно предвидеть, договор вообще не был бы ими заключен или был бы заключен на значительно отличающихся условиях (ст. 451 ГК РФ). В частности, по этому основанию можно расторгнуть наследственный договор, если выяснится, что к наследованию может быть призван обязательный наследник (п. 9 ст. 1140.1 ГК РФ).

Расторжение (изменение) договора в связи с существенным изменением обстоятельств представляет собой самостоятельный случай прекращения либо изменения договорных обязательств. Здесь существенное значение приобретает цель, которой предопределяется изменение либо прекращение договорного обязательства, а именно необходимость восстановления баланса интересов сторон договора, существенным образом нарушенного в силу непредвиденного изменения внешних обстоятельств, не зависящих от их воли.

При этом конкретные явления, события, факты, которые могут признаваться существенным изменением обстоятельств, применительно к конкретным условиям в состоянии определить лишь суд при рассмотрении соответствующего требования. Однако согласно ст. 451 ГК РФ для того, чтобы какое-либо изменение обстоятельств, связанных с конкретным договором, было отнесено к категории существенных (и тем самым достаточных для изменения или расторжения договора на основании решения суда), требуется наличие четырех условий, которые должны присутствовать одновременно и в совокупности (стороны при заключении договора исходили из того, что такого изменения обстоятельств не произойдет; изменение обстоятельств должно быть вызвано причинами, которые заинтересованная сторона была не в состоянии преодолеть после их возникновения при нужной степени заботливости и осмотрительности; исполнение договора при наличии существенно изменившихся обстоятельств без соответствующего изменения его условий настолько нарушило бы соответствующее соотношение имущественных интересов сторон и повлекло бы для заинтересованной стороны такой ущерб, что она в значительной степени лишилась бы того, на что рассчитывала при заключении договора; из обычаев или существа договора не вытекает, что риск наступления данных обстоятельств несет заинтересованная сторона, т.е. сторона, обратившаяся в суд с требованием об изменении или расторжении договора).

Независимо от основания расторжение и изменение наследственного договора возможно только при жизни наследодателя. Иначе решается вопрос о прекращении наследственного договора в результате

отказа от его исполнения. Наследодатель имеет возможность совершить односторонний отказ от наследственного договора в любое время. Ему достаточно, согласно п. 10 ст. 1140.1 ГК РФ составить уведомление об отказе от договора и нотариально удостоверить его. Нотариус, удостоверивший уведомление об отказе наследодателя от наследственного договора, обязан в порядке, предусмотренном законодательством о нотариате, в течение трех рабочих дней направить копию этого уведомления другим сторонам наследственного договора. При этомнаследодатель, отказавшийся от наследственного договора, обязан возместить другим сторонам убытки, которые возникли у них в связи с исполнением договора к моменту получения копии уведомления об отказе наследодателя от наследственного договора.

Другие стороны наследственного договора вправе совершить односторонний отказ от наследственного договора в порядке, предусмотренном законом или наследственным договором. Порядок, предусмотренный законом, схож с порядком одностороннего отказа наследодателя. В договоре стороны могут предусмотреть иные положения для одностороннего отказа, например: «Наследник или выгодоприобретатель вправе совершить односторонний отказ от договора в течение жизни наследодателя, уведомив его за 30 дней, с компенсацией соответствующих убытков, а также после смерти наследодателя, уведомив нотариуса за 30 дней и с компенсацией соответствующих убытков».

В связи с тем, что после заключения наследственного договора возникает обязательство, общие нормы об обязательствах также могут применяться, но с определенными исключениями. Как отмечают М. И. Брагинский и В. В. Витрянский, существуют «специальные случаи прекращения договоров» [2, с. 257], которые указаны в законе, в частности в главе 26 ГК РФ. При этом данные случаи распространяют свое действие в равной мере на все виды обязательства, в том числе и на договорные.

Одним из специальных оснований прекращения наследственного договора выступает прекращение обязательства его исполнением. Данный способ прекращения обязательств предусмотрен ст. 408 ГК РФ и представляет собой самый распространенный способ прекращения обязательств. Очевидно, что цель вступления сторон в обязательственное правоотношение заключается в желании получить исполнение по обязательству. Исполнение представляет собой юридический поступок, т.е. правомерное юридическое действие, с которым нормы права связывают юридические последствия независимо от того, было ли направлено это действие на указанные последствия или нет. Обязательство прекращается только надлежащим исполнением. Данное основание прекращения обязательства по наследственному договору, как мы считаем, возможно, лишь в возмездном наследственном договоре, в ограниченном числе случаев. К примеру, был заключен наследственный договор, по которому наследник обязался произвести ремонт квартиры наследодателя. Как только наследник закончит ремонт и наследодатель примет данное исполнение, будет считаться, что обязательство по договору одной из сторон выполнено надлежащим образом после принятия наследства. Но если договор безвозмездный и его условием выступает передача наследнику имущества, то надлежащим исполнением считается выполнение всех необходимых действий по приобретению наследства. Перечень этих действий зависит от способа принятия наследства.

Не все способы прекращения обязательств применимы к прекращению обязательства из наследственного договора. Например, объективно невозможно прекращение обязательства из наследственного договора совпадением должника и кредитора в одном лице.

Библиографический список:

1.Алексеев С. С. Гражданское право : учеб. пособие / С. С. Алексеев, О. Г. Алексеева, К. П. Беляев и др.; под ред. Б. М. Гонгало. – Изд. 3-е перераб. и доп. – М. : Статут, 2018. – 528 с.

2.Брагинский М. И. Договорное право. Книга первая: общие положения : учеб. пособие / М. И. Брагинский, В. В. Витрянский. – М. : Статут, 2011. – 841 с.

НИДЕНС АНАТОЛИЙ РОБЕРТОВИЧ – магистрант, ЧОУ ВО «Академия управления и производства», Россия.

Н.А. Рахманкулова

ХАРАКТЕРИСТИКА КАТЕГОРИИ «ЗДОРОВЬЕ» КАК ОБЪЕКТА УГОЛОВНО-ПРАВОВОЙ ОХРАНЫ

В статье рассматривается категория «здоровье» как объект уголовно-правовой охраны, подчеркивая её важность для обеспечения прав и безопасности граждан. Автор анализирует различные подходы к определению понятия «здоровье», выделяя биомедицинский, психологический, социальный, экологический, холистический, экономический и духовный аспекты, что подчеркивает многоаспектную природу этого ценного блага. Особое внимание уделяется правовым аспектам, в том числе праву на охрану здоровья, международным стандартам и нормативным актам, закрепляющим защиту граждан от посягательств, наносящих вред их физическому, психическому и социальному состоянию.

Ключевые слова: *объект охраны, здоровье человека, личность, общественные отношения, состав преступления.*

Здоровье является одним из основных благ гражданина и его нарушение при совершении преступлений затрагивает фундаментальные права личности, что делает изучение данной темы чрезвычайно важным. В условиях роста урбанизации, развивающихся технологий и социальной напряжённости происходит увеличение случаев преступлений, связанных с посягательствами на здоровье, что требует адекватной правовой реакции и совершенствования законодательства.

Нанесение ущерба здоровью человека является одним из самых распространенных преступлений против личности. На преступления, связанные с вредом здоровью, традиционно приходится значительная часть всех зарегистрированных преступлений в нашей стране. В последние десятилетия именно эти преступления составляют основную часть зарегистрированной в стране насильственной преступности.

Современные реалии предъявляют новые вызовы к обеспечению безопасности граждан. Преступления против здоровья охватывают широкий спектр противоправных деяний – от умышленного причинения лёгкого и тяжкого вреда здоровью до преступной халатности в медицинской сфере. Анализ этих деяний позволяет выработать эффективные меры противодействия и профилактики, а также усовершенствовать механизмы правоприменения и правозащитную практику.

Кроме того, важным аспектом изучения является психологическая и социальная реабилитация лиц, пострадавших от преступлений против здоровья. Понимание их нужд способствует более полному восстановлению справедливости и интеграции пострадавших в общество. Исследование преступлений против здоровья оказывает значительное влияние на формирование государственной политики в сфере охраны здоровья и прав граждан, обеспечивая повышение уровня жизни и доверия общества к правовой системе.

Понятие «здоровье» занимает особое место в системе современных юридических понятий и правовых категорий. Это связано с тем, что здоровье человека является одним из главных естественных благ, гарантирующих полноценное существование личности в обществе. Защита здоровья граждан выступает одной из приоритетных задач любого государства, поскольку из этой сферы проистекают правовые регуляции, обеспечивающие стабильность и безопасность общественных отношений. В связи с этим здоровье как объект уголовно-правовой охраны требует глубокого понимания его правовой природы и особенностей юридического регулирования.

© Н.А. Рахманкулова, 2025.

Научный руководитель: *Бахтеева Елена Ивановна* – доктор юридических наук, доцент, Уральский государственный экономический университет, Россия.

В таблице 1 представлена классификация трактовок понятия «здоровье».

Таблица 1

Классификации трактовок понятия «здоровье»

Подход	Трактовка	Примеры применения
Биомедицинский	Здоровье определяется как отсутствие болезни или физиологических нарушений.	Медицина, диагностика заболеваний, профилактическая медицина.
Психологический	Здоровье рассматривается с точки зрения психологического благополучия и эмоциональной устойчивости.	Психотерапия, психология здоровья, программы поддержки душевного здоровья.
Социальный	Здоровье понимается как способность выполнять социальные роли и адаптироваться к изменениям в обществе.	Социология здоровья, программы социальной поддержки, общественное здоровье.
Экологический	Здоровье рассматривается в контексте влияния окружающей среды на организм человека.	Экологическая медицина, профилактика заболеваний, связанных с загрязнением среды.
Холистический	Здоровье как интеграция физических, психических и социальных аспектов, представляющее собой сбалансированное состояние человека.	Альтернативная и комплементарная медицина, йога, медитация, ассоциированные практики.
Экономический	Здоровье определяется доступностью ресурсов, необходимых для поддержания физического и психического благополучия.	Здравоохранение, политика здравоохранения, оценка экономического статуса здоровья.
Духовный	Здоровье трактуется как гармония тела и духа, понимание себя и взаимодействие с миром.	Духовные практики, религиозное целительство, медитативные техники.

Вышеприведённая таблица иллюстрирует разнообразие подходов к трактовке понятия «здоровье», указывая на многоаспектную природу этого сложного понятия. Способы классификации отражают различия в понимании, какие аспекты человеческой жизни связаны с состоянием здоровья и как они могут использоваться в различных дисциплинах для улучшения качества жизни.

В юридическом контексте здоровье может пониматься как право на охрану государства, гарантирующее каждому гражданину доступ к медицинской помощи, защиту от негативных экологических факторов и возможности для поддержания благоприятного уровня жизнедеятельности [1, с.114]. В этом свете здоровье рассматривается не только как индивидуальная характеристика человека, но и как социальная ценность, охраняемая на законодательном уровне.

В таблице 2 отражены юридические аспекты термина «здоровье».

Категория здоровья как объект уголовно-правовой охраны имеет сложную правовую природу, поскольку соединяет в себе несколько важнейших составляющих: индивидуальные права человека, общественные интересы и государственную ответственность [2, с.82]. Уголовное законодательство направлено на защиту здоровья как неотчуждаемого блага, что находит свое выражение в многочисленных правовых нормах, предусматривающих ответственность за посягательства на физическое и психическое самочувствие граждан.

Таблица 2

Юридические аспекты термина «здоровье»

Юридические аспекты	Описание
Определение здоровья	Здоровье является комплексным понятием, охватывающим физические, психические и социальные компоненты благополучия. Его юридическое определение наиболее часто встречается в законодательных актах, касающихся медицины и охраны здоровья.
Право на здоровье	Признано международными и национальными правовыми текстами, включая Всемирную декларацию прав человека и Конституцию Российской Федерации. Это право подразумевает доступ к медицинским услугам, условиям труда, окружающей среде и образованию, способствующим здоровью.

Окончание таблицы 2

Юридические аспекты	Описание
Правовое регулирование здравоохранения	Здравоохранение регулируется федеральными и региональными законами, определяющими порядок предоставления медицинской помощи, права пациентов и обязанности медицинских учреждений. Значительную роль играет законодательство о страховой медицине.
Защита здоровья	Государственные органы обязаны принимать меры по защите здоровья населения, включая санитарный надзор, вакцинацию, профилактические программы. Законодательство также предусматривает ответственность за вред здоровью, причиненный вследствие профессиональной деятельности или несчастных случаев.
Судебная защита здоровья	Включает возможность обжалования незаконных решений и действий медицинских учреждений, а также получение компенсаций за вред, нанесенный здоровью. Юридические процедуры представлены в административных и гражданских кодексах.
Международные аспекты	Правовая характеристика здоровья также охватывает международные договоры и соглашения, касающиеся трансграничных угроз здоровью, сотрудничества в области медицинских исследований и распространения лекарственных средств.

Право на здоровье занимает одно из ключевых мест в системе прав человека, уступая лишь праву на жизнь, и защищается нормами различных правовых отраслей. Конституция РФ в статье 41 гарантирует каждому право на охрану здоровья и получение медицинской помощи. Уголовное законодательство предусматривает самые строгие наказания за преступления против здоровья, как указано в главе 16 УК РФ «Преступления против жизни и здоровья». Как подчёркивают В.Р. Сафаров и Р.Р. Хайбуллин, совместное рассмотрение защиты этих двух важнейших объектов – жизни и здоровья – в одной главе оправдано, поскольку зачастую они трудноразделимы [3, с.23]. Когда конкретное преступление может затрагивать оба объекта или если преступный замысел направлен на причинение вреда здоровью, но в итоге приводит к смерти, объектом становится жизнь человека.

Наиболее серьёзные преступления против здоровья, такие как нанесение тяжкого вреда, часто также представляют угрозу жизни. Некоторые статьи УК РФ по преступлениям против здоровья сформулированы так, что основная их часть направлена на здоровье, в то время как квалифицированные составы касаются жизни.

Уголовная характеристика термина «здоровье» представлена в таблице 3.

Таблица 3

Уголовная характеристика термина «здоровье»

Параметр	Описание	Примеры нарушений
Физическое здоровье	Устойчивое функциональное состояние организма.	Умышленное причинение тяжкого вреда здоровью, включая травмы и телесные повреждения.
Психическое здоровье	Сбалансированное состояние психики, эмоциональная стабильность.	Психологическое давление, принуждение к действиям против воли, использование манипуляции.
Социальное здоровье	Гармония с окружающей средой и обществом, адекватное социальное взаимодействие.	Социальная изоляция, дискриминация, социальная несправедливость.
Духовное здоровье	Возможность реализовывать свои этические и духовные ценности.	Принуждение к отказу от вероисповедания, культурное давление, насильственное обращение.

Таблица 3 иллюстрирует варианты угроз здоровью в уголовно-правовом контексте. Каждый аспект здоровья может быть подвержен правонарушениям, затрагивающим физическое, психическое, социальное и духовное благополучие индивида. Юридические инструменты предназначены для защиты этих аспектов, наказывая нарушителей и обеспечивая справедливую компенсацию за причинённый ущерб.

Категория «здоровье» как объекта уголовно-правовой охраны характеризуется понятиями «вред здоровью» и «телесное повреждение».

Вред здоровью человека подразумевает нарушение анатомической целостности и функциональных способностей органов и тканей под влиянием физических, химических, биологических и психологических факторов окружающей среды. Нарушение функциональных способностей органов проявляется в виде паралича конечностей, потери зрения, детородной способности и других функций.

Вред, нанесенный здоровью, классифицируется по степени тяжести на три уровня: тяжкий, среднего уровня и легкий. Согласно статье 112 Уголовного кодекса Российской Федерации, ответственность наступает за умышленное нанесение вреда средней тяжести. Это подразумевает вред, не угрожающий жизни и не приводящий к последствиям, характерным для тяжкого вреда, обозначенным в статье 111 УК РФ, но причиняющий длительное расстройство здоровья или значительную стойкую потерю работоспособности менее чем на одну треть [4].

Таким образом, здоровье как объект уголовно-правовой охраны представляет собой многоаспектное правовое явление, определяющее уровень защиты, обеспечиваемой государством своим гражданам в сфере физического и психического благополучия. Углубленное исследование понятия и правовой природы категории «здоровье» позволяет выявить основные направления совершенствования законодательства и повысить эффективность его применения в целях укрепления правопорядка и здоровья общества в целом.

При оценке степени тяжести вреда здоровью следует учитывать не фактическую продолжительность временной нетрудоспособности или лечения, а объективно устанавливаемую длительность расстройства здоровья. Необходима объективная оценка общих показателей состояния пострадавшего, принимая во внимание продолжительность расстройства здоровья и время, требуемое для выздоровления.

Библиографический список:

1.Кошелев Н.Н. Исторический анализ преступлений, причиняющих вред здоровью, по уголовному уложению 1845 - 1903 гг. // Инновации в образовании, науке и экономике: от частного (российская практика) к общему (мировой опыт). Сборник материалов Международной научно-практической конференции. – М., 2018. С. 166-175.

2.Сверчков В.В. Преступления против жизни и здоровья человека : учебное пособие. – М., 2019.

3.Сафаров В.Р., Хайбуллин Р.Р. Общая характеристика преступлений против здоровья // Актуальные вопросы взаимодействия образования, науки и бизнеса: сборник статей. – М., 2019. С. 22-25.

4.Уголовный кодекс РФ от 13 июня 1996 г. № 63-ФЗ (с изменениями на 27 октября 2020 г.) // Собрание законодательства РФ. 1996. № 26. Ст. 2458.

РАХМАНКУЛОВА НАТАЛИЯ АНДРЕЕВНА– магистрант, Уральский государственный экономический университет, Россия.

А.С. Кербер

НЕЦЕЛЕВОЕ ИСПОЛЬЗОВАНИЕ БЮДЖЕТНЫХ СРЕДСТВ, КАК ВИД БЮДЖЕТНОГО НАРУШЕНИЯ

Государственное регулирование играет одну из главных ролей в формировании и развитии экономики страны. В свою очередь, нормальное функционирование государственных механизмов невозможно без отлаженного процесса поступления денежных средств в бюджет государства, а также их дальнейшего четкого распределения в соответствии с целевым назначением, которое обусловлено нуждами страны. Вследствие чего ответственность за нарушение использования бюджетных средств является одним из главных механизмов государственного воздействия, требующих к себе пристального внимания.

Ключевые слова: *бюджет, финансовые правонарушения, бюджетное право.*

В настоящее время федеральными органами государственной власти, органами государственной власти субъектов Российской Федерации, органами местного самоуправления, институтами гражданского общества в пределах их полномочий осуществляется активная деятельность, направленная на противодействие коррупции в бюджетной сфере. Несмотря на принимаемые меры, ущерб, нанесенный государству вследствие нарушения норм бюджетного законодательства исчисляется миллиардами российских рублей, а отчеты органов государственного финансового контроля свидетельствуют о многочисленных фактах злоупотреблений в бюджетной сфере.

Положения Бюджетного кодекса Российской Федерации регламентируют общие принципы бюджетного законодательства, правоотношения, возникающие при составлении и исполнении бюджетов бюджетной системы Российской Федерации, определяет основы бюджетного процесса и межбюджетных отношений, порядок применения бюджетных мер принуждения.

Согласно пункту 1 статьи 306.1 БК РФ бюджетным нарушением признается совершенное высшим исполнительным органом государственной власти субъекта Российской Федерации (местной администрацией), финансовым органом (органом управления государственным внебюджетным фондом), главным администратором (администратором) бюджетных средств, государственным (муниципальным) заказчиком:

нарушение положений бюджетного законодательства Российской Федерации и иных правовых актов, регулирующих бюджетные правоотношения;

нарушение положений правовых актов, обусловливающих публичные нормативные обязательства и обязательства по иным выплатам физическим лицам из бюджетов бюджетной системы Российской Федерации, повлекшее причинение ущерба публично-правовому образованию;

нарушение условий договоров (соглашений) о предоставлении средств из бюджета;

нарушение условий государственных (муниципальных) контрактов [1].

За бюджетное нарушение предусмотрена бюджетная мера принуждения, к которой, согласно пункта 2 статьи 306.2 БК РФ относятся:

бесспорное взыскание суммы средств, предоставленных из одного бюджета бюджетной системы Российской Федерации другому бюджету бюджетной системы Российской Федерации;

бесспорное взыскание суммы платы за пользование средствами, предоставленными из одного бюджета бюджетной системы Российской Федерации другому бюджету бюджетной системы Российской Федерации;

бесспорное взыскание пеней за несвоевременный возврат средств бюджета;

приостановление (сокращение) предоставления межбюджетных трансфертов (за исключением субвенций).

Виды бюджетных нарушений и бюджетные меры принуждения, применяемые за их совершения приведены в следующих статьях главы 30 части IV БК РФ:

Статья 306.4 - нецелевое использование бюджетных средств;

Статья 306.5 - невозврат либо несвоевременный возврат бюджетного кредита;

Статья 306.6 - неперечисление либо несвоевременное перечисление платы за пользование бюджетным кредитом;

Статья 306.7 - нарушение условий предоставления бюджетного кредита[1].

© А.С. Кербер, 2025.

В условиях повышения персональной ответственности руководителей главных распорядителей, распорядителей и получателей бюджетных средств за деятельностью возглавляемых ими органов власти и иных участников бюджетного процесса особое значение для исполнения бюджетов бюджетной системы приобретает необходимость строгого соблюдения направления расходования бюджетных средств в соответствии с принципами и условиями их предоставления, а именно соблюдение принципа адресности и целевого характера бюджетных средств, предусмотренного статьей 38 Бюджетного кодекса Российской Федерации.

Согласно статьи 306.4 БК РФ нецелевым использованием бюджетных средств признаются направление бюджетных средств и оплата денежных обязательств в целях, не соответствующих полностью или частично целям, определенным законом (решением) о бюджете либо иными правовыми актами, являющимся основанием для предоставления указанных средств [1].

При этом, в бюджетном законодательстве присутствуют некоторые противоречия и несоответствия, которые приводят в практической деятельности к правовым коллизиям и находят разрешение только в судебном порядке.

При квалификации подобного рода правонарушения нередко возникают споры не только в отношении непосредственно цели расходования бюджетных средств, но и по вопросу определения ответчика, в зависимости от вида учреждения, совершившего правонарушение. В определенных случаях последний может избежать ответственности за нарушение бюджетного законодательства. Например, в соответствии с абзац 13 статьи 6 БК РФ бюджетный кредит - это денежные средства, предоставляемые бюджетом другому бюджету бюджетной системы Российской Федерации, юридическому лицу (за исключением государственных (муниципальных) учреждений), иностранному государству, иностранному юридическому лицу на возвратной и возмездной основах, а в соответствии с пунктом 1 статьи 306.1 БК РФ круг участников, которые могут совершить бюджетное нарушение ограничен высшим исполнительным органом государственной власти субъекта Российской Федерации (местной администрацией), финансовым органом (органом управления государственным внебюджетным фондом), главным администратором (администратором) бюджетных средств, государственным (муниципальным) заказчиком [1].

Так, в соответствии со статей 306.6 БК РФ предусмотрены меры ответственности за неперечисление либо несвоевременное перечисление платы за пользование бюджетным кредитом, но учитывая, что существуют указанные правовые противоречия, может возникнуть ситуация, при которой спор между сторонами может разрешиться только в судебном порядке.

Также имеют место судебные прецеденты, когда действие норм БК РФ распространяется на не участников бюджетного процесса, в то время, когда прямой нормы на это не существует. Например, согласно абзацу 41 статьи 6 БК РФ получатель бюджетных средств (получатель средств соответствующего бюджета) - орган государственной власти (государственный орган), орган управления государственным внебюджетным фондом, орган местного самоуправления, орган местной администрации, находящееся в ведении главного распорядителя (распорядителя) бюджетных средств казенное учреждение, имеющие право на принятие и (или) исполнение бюджетных обязательств от имени публично-правового образования за счет средств соответствующего бюджета, если иное не установлено БК РФ [1].

В некоторых случаях орган государственного финансового контроля принимает решение о применении, например, к должностному лицу бюджетного учреждения мер ответственности за совершенное бюджетное нарушение, но в соответствии с указанной выше нормой, бюджетное учреждение получателем бюджетных средств не является. В связи с чем, за бюджетное правонарушение должностное лицо бюджетного учреждения не может быть привлечено к ответственности, например, предусмотренной статьей 285.1 Уголовного кодекса Российской Федерации, поскольку действие данной статьи распространяется на должностных лиц получателя бюджетных средств [4, 5, 6].

При проведении контрольных мероприятий органами государственного финансового контроля допускается подмена понятий «нецелевого» расходования бюджетных средств «неэффективным», и наоборот.

При этом, в БК РФ принцип эффективности использования бюджетных средств изложен в статье 34 и означает он, что при составлении и исполнении бюджетов участники бюджетного процесса в рамках установленных им бюджетных полномочий должны исходить из необходимости достижения заданных результатов с использованием наименьшего объема средств (экономности) и (или) достижения наилучшего результата с использованием определенного бюджетом объема средств (результативности).

Следует отметить, что ответственность за неэффективное расходование бюджетных средств в законодательных актах не закреплена, четкие критерии оценки эффективности использования бюджетных средств также не разработаны, что дополнительно подтверждают Классификатор нарушений, выявляемых в ходе внешнего государственного аудита (контроля), утвержденный постановлением Коллегии Счетной палаты Российской Федерации от 21 декабря 2021 года № 14ПК [2] и Классификатор нарушений (рисков),

выявляемых Федеральным казначейством в ходе осуществления контроля в финансово-бюджетной сфере от 19.12.2017 [3].

Таким образом, несмотря на многочисленные поправки и дополнения, вносимые в действующее бюджетное законодательство, оно все также требует особого подхода и внесения соответствующих изменений, направленных на устранение правовых коллизий и противоречий. Учитывая многочисленные судебные споры, основываясь на правоприменительной практике необходима детальная доработка перечня видов бюджетных правонарушений и их классификации, поскольку она позволит сформировать более полное представление об их многообразии, точнее понять сущность исследуемых правонарушений, эффективнее применять на практике действующее законодательство и отграничивать нормы бюджетного права от других отраслей права.

Библиографический список:

1.Бюджетный кодекс Российской Федерации от 31.07.1998 № 145-ФЗ.

2.Классификатор нарушений, выявляемых в ходе внешнего государственного аудита (контроля), утвержденный постановлением Коллегии Счетной палаты Российской Федерации от 21 декабря 2021 года № 14ПК.

3.Классификатор нарушений (рисков), выявляемых Федеральным казначейством в ходе осуществления контроля в финансово-бюджетной сфере от 19.12.2017.

4.Постановление Московского городского суда от 17.03.2015 по делу № 4у-6225/14.

5.Постановление Московского городского суда от 03.04.2015 по делу № 44у-52/15.

6.Письмо Министерства финансов Российской Федерации от 21.11.2018 № 02-09-09/84082 «О возможности привлечения должностного лица бюджетного учреждения к уголовной ответственности, предусмотренной статьей 285.1 Уголовного кодекса Российской Федерации».

КЕРБЕР АННА СЕРГЕЕВНА – магистрант, Тольяттинский государственный университет, Россия.

И.К. Аксенова

К ВОПРОСУ О РАЗГРАНИЧЕНИИ ПРЕСТУПЛЕНИЙ, СВЯЗАННЫХ С ДОВЕДЕНИЕМ ДО САМОУБИЙСТВА ОТ СМЕЖНЫХ ПРЕСТУПЛЕНИЙ

В статье рассматривается актуальная проблема разграничения преступлений, связанных с доведением до самоубийства, от смежных правонарушений, таких как склонение к самоубийству или содействие ему. Автор анализирует уголовно-правовые нормы, регулирующие данные виды преступлений, а также их юридические и социальные последствия. Особое внимание уделяется различиям в мотивации и действиях лиц, вовлеченных в эти преступления, что определяет подходы к их квалификации и наказанию.

Ключевые слова: *уголовное право, доведение до самоубийства, смежные преступления, склонение к самоубийству, самоубийство, преступление.*

Согласно ст. 110 Уголовного Кодекса Российской Федерации (далее – УК РФ) ответственность за доведение лица до самоубийства или покушения на самоубийство, если оно совершено путем угроз, жестокого обращения или систематического унижения человеческого достоинства потерпевшего. Эти действия представляют собой направленное воздействие, которое способно повлечь за собой потерю интереса к жизни или привести к решению о самоубийстве. Угрозы, как один из методов доведения до самоубийства, создают у потерпевшего сильное чувство опасности, что зачастую приводит к формированию психотравмирующей обстановки и дестабилизирует психическое состояние [1].

Жестокое обращение включает в себя как физическое, так и психическое насилие над личностью, что наносит глубокий урон эмоциональному состоянию и может привести к состоянию безысходности. Систематическое унижение человеческого достоинства заключается в повторяющихся действиях, направленных на умаление самооценки потерпевшего и обесценивание его личности, что также может способствовать формированию чувства беспомощности и отчаяния [2].

С учетом особой уязвимости некоторых категорий граждан Уголовным кодексом предусмотрены квалифицирующие признаки для повышенной ответственности. В частности, наказание ужесточается, если доведение до самоубийства совершено в отношении несовершеннолетнего, заведомо беспомощного лица, лица, находящегося в финансовой или иной зависимости от виновного, беременной женщины, а также если потерпевшими являются два и более человека. К отягчающим обстоятельствам также относятся публичность действий — доведение до самоубийства через средства массовой информации, интернет или иные публичные каналы, а также участие в преступлении группы лиц по предварительному сговору или организованной группой [3].

Наряду с ответственностью за доведение до самоубийства, законодательством РФ предусмотрены нормы, касающиеся склонения к самоубийству и содействия ему (ст. 110.1 УК РФ [1]). Склонение к самоубийству подразумевает уговоры, предложения, подкуп, обман и иные способы воздействия, побуждающие потерпевшего к решению о лишении себя жизни. В случае содействия в самоубийстве виновный оказывает потерпевшему помощь в совершении самоубийства, что может выражаться в предоставлении советов, указаний, информации, а также средств или орудий для осуществления самоубийства. Сюда относится также устранение препятствий или обещание скрыть средства и орудия совершения самоубийства, создавая условия, облегчающие возможность самоубийства.

Появление в информационном пространстве так называемых «групп смерти», в которых, как правило, несовершеннолетние подвергались воздействию, направленному на побуждение к суициду, привело к необходимости законодательного реагирования на новые формы социальной опасности. Например, в приговоре суда от 24 мая 2018 г. по делу доведения до самоубийства, человек под псевдонимом «Yan End»

© И.К. Аксенова, 2025.

Научный руководитель: *Штефан Алёна Владимировна* – кандидат юридических наук, доцент, Челябинский государственный университет, Россия.

покушался на доведение потерпевшей до самоубийства, путем угроз и жестокого обращения, при следующих обстоятельствах: «Yan End», будучи пользователем общедоступной социальной сети «ВКонтакте», достоверно зная о повышенном интересе к темам самоубийств, депрессии и иной деструктивной информации, движимый низостными побуждениями, проявляя цинизм желая самоутвердиться и подчеркнуть свою значимость 31.03.2017г. и 10.04.2017г. зарегистрировался в социальной сети «ВКонтакте», после чего с целью доведения до самоубийства, путем угроз и жестокого обращения, разместив соответствующую ссылку осуществлял мониторинг групп суицидальной направленности, с целью вовлечения лиц в так называемую игру «Синий Кит» конечной целью которой являлось самоубийство[5]. В результате в 2017 году в Уголовный кодекс были введены статьи 110.1 и 110.2, предусматривающие ответственность за склонение к самоубийству или содействие ему, а также за организацию деятельности, побуждающей к самоубийству. Эти нормы охватывают широкий спектр действий, направленных на создание психотравмирующей обстановки и манипуляцию уязвимыми слоями населения, в том числе людьми с неустойчивым психическим состоянием и низкой способностью противостоять внешнему давлению.

В ст. 110.1 УК РФ выделены основные действия, квалифицируемые как склонение к суициду: уговоры, подкуп, обман и иные способы воздействия. В случаях, когда склонение носит характер активной поддержки, например, посредством предоставления сведений о способах суицида, устранения препятствий или обещания скрыть средства и орудия для самоубийства, предусматривается усиленное наказание за содействие [1].

Такое регулирование является ответом на актуальные вызовы, связанные с распространением различных форм психологического давления, которые зачастую приобретают публичный или массовый характер и требуют более детализированного подхода к установлению ответственности.

Третья часть статьи 110.1 УК РФ предусматривает уголовную ответственность за склонение или содействие «добровольному» уходу из жизни при наличии отягчающих обстоятельств. К таким обстоятельствам относится совершение преступных действий в отношении заведомо несовершеннолетних, беспомощных лиц, беременных женщин, двух или более лиц, либо совершение действий группой лиц по предварительному сговору или организованной группой, а также использование публичных выступлений, средств массовой информации или информационно-телекоммуникационных сетей для пропаганды. Суть данной части в том, что преступление обостряется именно при воздействии на особо уязвимые категории населения или в случаях публичного распространения информации, побуждающей к суициду. Наказание за такие действия направлено на предотвращение манипулятивного воздействия на психику и защиту уязвимых лиц от возможного давления, ведущего к трагическим последствиям [6].

Четвертая часть статьи усиливает ответственность в тех случаях, когда действия виновного лица повлекли фактическое самоубийство или покушение на него. Данная норма предусматривает наказание, направленное на предупреждение попыток непосредственного содействия суициду, исходя из того, что такие действия обладают значительной степенью общественной опасности. Поскольку самоубийство или попытка его совершения являются непосредственным и непоправимым результатом преступного деяния, наказание ужесточается в целях защиты жизни граждан от внешнего влияния и негативного воздействия.

Пятая часть статьи устанавливает еще более суровую ответственность за случаи, когда склонение к самоубийству или содействие ему привели к смерти или попытке самоубийства заведомо несовершеннолетнего, беспомощного, беременной женщины, или лица, находящегося в зависимости от виновного. За такие действия предусмотрено наказание в виде лишения свободы на срок от шести до двенадцати лет. Этот пункт призван защищать наиболее уязвимые категории граждан, которые находятся в положении, не позволяющем им противостоять внешнему влиянию или манипуляции, и чье психическое и физическое состояние делает их особенно восприимчивыми к воздействию. Более строгие меры наказания в таких случаях отражают особую степень общественной опасности этих деяний и обеспечивают значительную охрану для слабозащищенных лиц [7].

Шестая часть статьи 110.1 УК РФ охватывает случаи, когда склонение к суициду или содействие ему привели к самоубийству двух и более лиц. Здесь ответственность обусловлена не только самим деянием, но и его многообразием, когда результатом воздействия становится смерть нескольких человек, что указывает на высокий уровень общественной опасности такого рода действий. Установленные меры наказания для этих преступлений служат цели защиты общества от деяний, вызывающих массовую угрозу жизни и создающих опасность для общественного порядка.

Статья 110.2 УК РФ направлена на наказание за организацию деятельности, побуждающей к самоубийству. Данная статья включает два ключевых положения: ответственность за распространение информации о способах совершения самоубийства и за призывы к суициду. Эти действия имеют особо высокий уровень общественной опасности, поскольку информация о способах самоубийства или призывы к нему могут быть доступны неопределенному кругу лиц, что может привести к трагическим последствиям среди уязвимых слоев населения [4].

Вторая часть статьи 110.2 усиливает ответственность за публичное распространение информации, связанной с пропагандой самоубийства. Если распространение таких призывов осуществляется через публичные выступления, СМИ или информационно-коммуникационные сети, наказание ужесточается, поскольку такие способы охватывают более широкие массы, что повышает вероятность негативного воздействия на людей с неустойчивой психикой. Использование медиаканалов для пропаганды самоубийства значительно увеличивает риск общественной опасности, требуя более строгого правового регулирования.

Несмотря на серьезность преступлений, связанных с побуждением к самоубийству, законодательство предусматривает возможность освобождения от ответственности для лиц, организующих такую деятельность, если они добровольно прекратили преступную деятельность и оказали активное содействие в раскрытии или пресечении преступных деяний, предусмотренных статьями 110-110.2 УК РФ. Данная мера направлена на стимулирование прекращения преступной деятельности, снижение числа случаев доведения до самоубийства и минимизацию последствий [7].

Вывод по вопросу уголовно-правовой ответственности за доведение до самоубийства требует системного рассмотрения как самой ответственности за это деяние, так и её отграничения от смежных преступлений. Уголовный кодекс РФ предусматривает ответственность за доведение лица до самоубийства или покушения на него, в том числе в отношении уязвимых категорий граждан, что выражено в отдельной статье 110 УК РФ. С учетом особого характера причиняемого вреда законодатель установил повышенные меры наказания в случаях, когда преступление совершено в отношении несовершеннолетних, беспомощных лиц, беременных женщин и других особо защищаемых категорий. Также предусмотрена ответственность за склонение к самоубийству и содействие ему, где виды наказания варьируются в зависимости от степени вины и обстоятельств дела, как в статьях 110.1 и 110.2 УК РФ [1].

Отграничение состава доведения до самоубийства от смежных деяний осуществляется по ряду ключевых факторов, таких как мотив, способ воздействия, наличие или отсутствие угроз, жестокого обращения или систематического унижения. Эти элементы позволяют разграничивать доведение до суицида от деяний, например, насильственного характера или иных преступлений, не направленных на принуждение к самоубийству. Применение норм, связанных с организацией деятельности по побуждению к самоубийству и склонением к нему, имеет важное значение в условиях, когда распространение информации и пропаганда суицида через публичные источники представляют особую опасность для общества.

Таким образом, уголовное законодательство РФ по вопросу доведения до самоубийства призвано обеспечить защиту личности от внешнего манипулятивного влияния, способного привести к необратимым последствиям, с учетом особенностей деяния и его отграничения от иных преступлений, причиняющих физический или психологический вред без доведения до суицида.

Библиографический список:

1. "Уголовный кодекс Российской Федерации" от 13.06.1996 N 63-ФЗ (ред. от 09.11.2024) // "Собрание законодательства РФ", 17.06.1996, N 25, ст. 2954. – Текст : непосредственный.

2. Авакян, Р. З. Доведение до самоубийства как уголовно наказуемое деяние / Р. З. Авакян, Ереван 1971. С. 321. – Текст : непосредственный.

3. Агапов, П. В. Уголовно-правовые аспекты некоторых видов преступлений: учебник / П.В. Агапов. - М.: ПРЕСС, 2012. С. 134 – Текст : непосредственный.

4. Борзенков, Г. Н. Российское уголовное право: учеб.: в 2 т. Т. 2 Особенная часть / Г. Н. Борзенков, Л. В. Иногамова-Хегай, В. С. Комиссаров. Под ред. А. И. Рарога — 2-е издание., перераб. и доп. - М. : ТК Велби, Изд-во Проспект, 2008. С. 369-372.

4. Горенко, М. Г. Организатор и руководитель преступления: соотношение понятий и некоторые вопросы квалификации / М. Г. Горенко // Теория и практика общественного развития. – 2022. – № 3(169). – С. 118-123. – Текст : непосредственный.

5. Конобеев, А. И. Полный курс уголовного права / под ред. А. И. Конобеева. Т. 2 СПб.: Юрид. Центр Пресс, 2008. С. 176-180. — Текст : непосредственный.

6. Чукаева, Н. Г. Социальная обусловленность установления уголовной ответственности за доведение до самоубийства или до покушения на самоубийство // Юридическая наука и правоохранительная практика 2010. № 4 (14). С. 40–48. – Текст : непосредственный.

7. Щетинина, Н. В. Некоторые вопросы применения ст. 110 УК РФ, предусматривающую ответственность за доведение до самоубийства // Вестник Уральского юридического института МВД России. 2016 № 1 С. 2 — Текст : непосредственный.

АКСЕНОВА ИРИНА КОНСТАНТИНОВА – магистрант, Челябинский государственный университет, Россия.

А.А. Лунева

ПРАВО ЧЕЛОВЕКА НА БЕСПЛАТНУЮ ЮРИДИЧЕСКУЮ ПОМОЩЬ

Актуальность данной темы объясняется тем, что вопрос бесплатной юридической помощи рассматривается в рамках основных подходов к решению проблем доступа к правосудию как в России, так и за границей. Конституция Российской Федерации обеспечивает каждому гражданину право на получение квалифицированной юридической помощи. Бесплатная юридическая помощь предоставляется социально уязвимым группам населения. К ним относятся люди с ограниченными финансовыми возможностями, инвалиды, ветераны, а также граждане, оказавшиеся в сложных жизненных ситуациях, и несколько других категорий. Обращение за юридической поддержкой позволяет этим людям эффективно защищать свои права и обеспечивает им доступ к судебной системе.

Ключевые слова: *юридическая помощь, конституционные права и свободы, государственная система, малоимущие граждане, права.*

Обеспечение граждан профессиональной правовой поддержкой признано фундаментальным правом, закрепленным в Конституции РФ. Согласно ч. 1 ст. 48 основного закона страны, «каждому гарантируется право на получение квалифицированной юридической помощи; в случаях, предусмотренных законом, такая помощь оказывается бесплатно» [1]. Данный принцип отражает социальную ответственность государства перед уязвимыми категориями населения.

Становление института безвозмездной правовой поддержки в России тесно связано с эволюцией адвокатуры. Первые упоминания о судебном представительстве встречаются в Новгородской и Псковской судных грамотах, где защищались интересы социально незащищенных групп: женщин, детей, монахов и лиц с ограниченными возможностями [4]. Однако структурированная адвокатская деятельность сформировалась значительно позже.

В XIX веке судебное представительство трансформировалось из обычая в правовой институт. Судебная реформа 1864 г. сыграла ключевую роль, учредив корпорации присяжных поверенных, которые обладали самоуправлением через выборные советы и подчинялись дисциплинарным нормам [4]. Это заложило основы современной адвокатуры, основанной на независимости, корпоративности и профессиональной ответственности.

Значимым шагом в развитии системы бесплатной юридической помощи стало принятие Федерального закона № 324-ФЗ от 21.11.2011 г. [3]. Документ систематизировал критерии предоставления безвозмездных услуг, значительно расширив перечень льготных категорий граждан. Согласно закону, помощь охватывает представительство в судах, государственных и муниципальных органах, а также консультации по узкому кругу вопросов (ч. 3 ст. 20) [3].

Участниками государственной системы бесплатной правовой поддержки являются:

1. Федеральные и региональные органы исполнительной власти с подведомственными учреждениями;
2. Органы управления госвнебюджетных фондов;
3. Государственные юридические бюро (ст. 15 № 324-ФЗ) [3].

Финансирование услуг осуществляется за счет бюджета, что освобождает получателей от оплаты. Адвокаты участвуют в системе как в обязательном порядке (по назначению следствия или суда — п. 2 ст. 7 ФЗ «Об адвокатской деятельности» [2]), так и на добровольной основе (ст. 15 № 324-ФЗ) [3].

Несмотря на правовые гарантии, доступность услуг остается ограниченной. Исследования выявляют низкую информированность населения о механизмах получения помощи, особенно среди пожилых людей, которые зачастую не используют цифровые ресурсы [6, с. 101]. Для многих льготников (пенсионеров, инвалидов, ветеранов) бесплатные консультации становятся единственным способом защиты прав, так как коммерческие услуги для них недоступны.

Ключевым направлением совершенствования системы является развитие юридических клиник при вузах и создание специализированных горячих линий. Эти меры позволят повысить грамотность граждан в правовых вопросах и обеспечить оперативную поддержку.

© А.А. Лунева, 2025.

Реализация конституционного права на юридическую помощь требует не только законодательных гарантий, но и эффективной просветительской работы, а также инфраструктурных изменений. Только при соблюдении этих условий возможно достижение целей правового государства, где каждый гражданин, независимо от статуса, может защитить свои интересы.

Библиографический список:

1. Конституция Российской Федерации (принята всенародным голосованием 12 декабря 1993 года) – По состоянию на 30.12.2008 № 7-ФКЗ // Российская газета. 21.01.2014. № 7.

2. Федеральный закон от 31.05.2002 № 63-ФЗ (ред. от 29.07.2017) "Об адвокатской деятельности и адвокатуре в Российской Федерации".

3. Федеральный закон «О бесплатной юридической помощи в Российской Федерации» от 21.11.2011 № 324-ФЗ – По состоянию на 28.11.2015 // Российская газета. 23.11.2013. № 263.

4. Еникеев З.Д. Актуальные проблемы юридического образования и правового воспитания в современной России и других странах СНГ // Евразийский юридический журнал. 2015. № 11 (30).

5. Качалов В.И., Качалова О.В. Юридическая помощь в Российской Федерации: Схемы и комментарии. М., 2014.

6. Панченко В.Ю. Подходы к понятию «юридическая помощь» в современном отечественном правоведении // Российский юридический журнал. 2015. № 1.

ЛУНЕВА АНАСТАСИЯ АНДРЕЕВНА – магистрант, Уральский государственный экономический университет, Россия.

Д.Д. Сангинов

ВОПРОСЫ ОТГРАНИЧЕНИЯ ПРЕСТУПЛЕНИЯ ПРЕДУСМОТРЕННАЯ СТ. 264 УК РФ ОТ СМЕЖНЫХ СОСТАВОВ ПРЕСТУПЛЕНИЙ ПРОТИВ ЖИЗНИ И ЗДОРОВЬЯ

Статья посвящена вопросам разграничения преступления, предусмотренных ст. 264 УК РФ и смежных составов преступлений против жизни и здоровья. Анализируются противоречия между судебной практикой, традиционно признающей неосторожность, и научными подходами, предлагающими квалифицировать действия пьяных водителей как умышленные, а также предлагаются включение некоторых разъяснений в Постановление Пленума ВС РФ.

Ключевые слова: *Нарушение правил дорожного движения и эксплуатации транспортных средств, неосторожность, косвенный умысел, состояние опьянения, судебная практика, причинение смерти по неосторожности.*

Непосредственным объектом преступления, предусмотренная ч.1 статьи 264 УК РФ выступают общественные отношения, регулирующие безопасность движения и эксплуатации транспортных средств. В качестве дополнительного объекта Лебедев В.М указывает «жизнь, здоровье человека». [1, с. 266] Однако в юридической доктрине принято разделять дополнительный и факультативный объекты, исходя из этого в указанной норме, дополнительным объектом выступает здоровье, а факультативным жизнь человека.

Необходимо отметить, что само нарушение по большей части влечет административную ответственность, а вот последствия - уголовную ответственность, при этом важно установить причинно-следственную связь между нарушенным правилом и наступившем последствием, в связи с чем на практике возникает ряд вопросов, связанных с ограничением данной нормы от положений главы 16 УК РФ (преступления против жизни и здоровья).

В п. 15 Постановлении Верховного суда РФ дается разъяснение, согласно которому: «В тех случаях, когда лицо, управлявшее транспортным средством, умышленно использовало его в целях причинения вреда здоровью потерпевшего либо причинения ему смерти, содеянное влечет уголовную ответственность по статьям Особенной части Уголовного кодекса Российской Федерации о преступлениях против жизни и здоровья[1]».

Так, в 2020 году Иркутским областным судом вынесен приговор в отношении 42-летнего жителя города Иркутск, который управляя автомобилем марки «Тойота Ленд Крузер 100», двигаясь в попутном направлении с автомобилем марки «Киа Рио», превышая разрешенную скорость движения, резко, отклонив влево, умышленно протаранил легковой автомобиль своим внедорожником, столкнув его на встречную полосу, в результате чего произошло лобовое столкновение автомобилей марок «Киа Рио» и «Мицубиси Лансер». В результате указанных действий водителя внедорожника пострадало четверо человек, двое из которых несовершеннолетние 8 и 12 лет, которые были экстренно госпитализированы с телесными повреждениями различной степени тяжести. 27-летний водитель автомобиля марки «Мицубиси Лансер» от полученных травм скончался в больнице на следующий день. Таким образом Поляков С.В. осужден по п. "е" ч. 2 ст. 105, п. "б" ч. 3 ст. 111, п. "з" ч. 2 ст. 112, ч.1 ст. 167 УК РФ[2].

Ещё одной обсуждаемой темой является нарушение лицом, управляющим автомобилем, правил дорожного движения РФ, повлекшее по неосторожности тяжких последствий (тяжкий вред здоровью, смерть лица) совершенное лицом в состоянии опьянения. Сложившаяся судебная практика однозначно трактует, что при квалификации подобных деяний, возможно установление лишь небрежности или легкомысленного

© Д.Д. Сангинов, 2025.

Научный руководитель: *Штефан Алёна Владимировна* – кандидат юридических наук, доцент, доцент кафедры уголовного – правовых дисциплин Челябинского государственного университета, Россия.

[1] Постановление Пленума Верховного Суда РФ от 09.12.2008 N 25 (ред. от 25.06.2024) "О судебной практике по делам о преступлениях, связанных с нарушением правил дорожного движения и эксплуатации транспортных средств, а также с их неправомерным завладением без цели хищения" // Бюллетень Верховного Суда РФ. 2008. №25.

[2] Приговор Иркутского областного суда от 29 января 2020 года N 2-4/2020

по отношению к последствиям, за исключением ранее указанного положения, при котором лицо умышленно использует транспортное средство с целью причинить вред здоровью. Эта правовая позиция закреплена в постановлениях Пленума Верховного Суда РФ и прослеживается в решениях по конкретным уголовным делам. Однако в научной литературе существуют иные позиции

Так, осужденный по п. «а» ч. 4 ст. 264 УК РФ, находясь в состоянии опьянения управлял технически исправным автомобилем, не справился с управлением автомобиля, чем создал опасность для движения, допустил опрокидывание автомобиля «Nissan Avenir», в результате чего пассажир Г.А. от полученных травм скончался, пассажиру В причинен тяжкий вред здоровью[1]. По мнению Комариковой С.А, в подобных ситуациях, если водитель сознательно садится за руль в состоянии сильного опьянения, он не может всерьез рассчитывать на предотвращение аварии, а значит, его психическое отношение к возможным тяжким последствиям следует рассматривать не как неосторожность, а как преступление совершенное с косвенным умыслом и следует квалифицировать по соответствующей статье главы 16 УК РФ [2, с. 116]. Такая позиция обоснована тем, что алкоголь категорически снижает реакцию и контроль над автомобилем. Официальные исследования показывают, что даже небольшая доза алкоголя многократно увеличивает риск ДТП [3, с. 110]. Следовательно, пьяный водитель не может добросовестно полагать, что справится с управлением – "расчет" на благополучный исход весьма нереалистичен и неразумен.

Таким образом, вопросы отграничения преступлений, предусмотренных ст. 264 УК РФ, от смежных составов против жизни и здоровья остаются актуальными в уголовном праве. Ключевые сложности связаны с определением формы вины, особенно в случаях управления транспортом в состоянии опьянения, где неосторожность может граничить с косвенным умыслом. Судебная практика традиционно квалифицирует такие деяния по ст. 264 УК РФ, однако научная дискуссия предлагает альтернативный подход, изложенный выше.

Унификация критериев квалификации и дальнейшее совершенствование правоприменительной практики позволят обеспечить более справедливую дифференциацию ответственности за автотранспортные преступления. А именно, предлагается добавить разъяснения о критериях разграничения ст. 264 УК РФ от смежных составов преступлений против жизни и здоровья в Постановление Пленума ВС РФ. Во-первых, указание критериев определения вины: четко разграничить неосторожность (ст. 264 УК РФ) и косвенный умысел (ст. 105, 111 УК РФ) при ДТП. Во-вторых, следует уточнить, что само по себе опьянение не является доказательством умысла, но может его подтверждать в совокупности с иными обстоятельствами: степень опьянения, предшествующие действия (осознанное решение сесть за руль после предупреждений о рисках) и характер нарушения ПДД (например, агрессивное вождение, игнорирование светофоров).

Библиографический список:

1. Лебедев В. М. Комментарий к Уголовному кодексу РФ. В 4 томах. Т. 3. Особенная часть. Раздел IX. Москва: Издательство Юрайт – 2025.

2. Комарикова С. А. Алкогольное опьянение как фактор, влияющий на квалификацию преступлений, связанных с нарушением правил дорожного движения и эксплуатации транспортных средств // Психопедагогика в правоохранительных органах – 2020. - №1.

3. Ломакин Д. О., Кулев М. В., Кулева Н. С., Прокопова В. О. Оценка влияния алкоголя на организм водителя // Будущее науки. 2018.

САНГИНОВ ДЖАВЛОН ДЖАХОНГИРОВИЧ – студент, Челябинский государственный университет, Россия.

[1] Приговор Читинского районного суда Забайкальского края № 1-386/2021 от 19 ноября 2021 г. по делу № 1-386/2021

А.А. Дюсмикеев

УГОЛОВНО-ПРАВОВОЕ ПРОТИВОДЕЙСТВИЕ ЛЕГАЛИЗАЦИИ (ОТМЫВАНИЮ) ДЕНЕЖНЫХ СРЕДСТВ ИЛИ ИНОГО ИМУЩЕСТВА, ПОЛУЧЕННЫХ ПРЕСТУПНЫМ ПУТЕМ

Статья посвящена вопросам противодействия средствами уголовно-правового характера преступлениям, представляющим собой легализацию (отмыванию) денежных средств или иного имущества, полученных преступным путем. Приводятся позиции законодателя и трудности, возникающие при квалификации данных видов преступлений, предлагаются рекомендации по их решению.

***Ключевые слова**: Уголовная ответственность, экономические преступления, легализация (отмывание), противодействие легализации, квалификация преступлений.*

Существенное количество преступлений, прежде всего экономического характера преследуют конкретную цель – получение денежных средств или иного имущества неправомерным путем (в уголовном праве данное явление обозначается как корыстный мотив). Однако, заполучив денежные средства, правонарушитель сталкивается с существенным препятствием, которое государственный механизм разработал за все время эволюции закона – такие деньги, либо иное подобное имущество, так или иначе не могут быть введены в правопослушный оборот в силу наличия у них ряда свойств, которые выявляют их как нажитые путем совершения преступления. Конечно же, в этом случае криминальные деятели не «опускают руки», прекращая всякую деятельность по добыче подобного имущества. Напротив, они разрабатывают изощренные схемы по приданию денежным средствам вида правомерно нажитых. «Включение преступных доходов в легальную экономику представляет собой серьезное нарушение развития рыночных отношений, так как криминализирует их… Полученная прибыль от названных сфер различным образом вводится в гражданский оборот, направляется для финансирования других преступных деяний: терроризм, бандитизм, взяточничество и корыстное злоупотребление должностными полномочиями» [1]. «Замедляется товарооборот в стране, остаются невостребованными уже произведенные товары, ухудшается финансовое положение предприятий, поскольку нет поступлений оборотных средств, начинается процесс задержки выплаты заработной платы и снижение объема выпуска продукции» [2]. И правоприменителю приходится разрабатывать методы борьбы уже не только по противостоянию самому процессу преступления, в ходе которого неправомерно изымается или любым другим способом добывается имущество, но и по противодействию таким схемам переработки «грязных денег» в «чистые» - так называемому «отмыванию».

«Криминализация легализации (отмывания) денежных средств или иного имущества, приобретенных преступным путем, в отечественном законодательстве является закономерным следствием принятия Российской Федерацией на себя международных обязательств…» [3]. В настоящее время в Российской Федерации существует ряд законодательных актов, направленных на противодействие легализации денежных средств или иного имущества, полученных преступным путем. В данный список включаются положения общего характера, содержащиеся в Уголовном Кодексе Российской Федерации, а также специализированные нормы, представленные в составе Федерального закона «О противодействии легализации (отмыванию) доходов, полученных преступным путем, и финансированию терроризма» от 07.08.2001 № 115-ФЗ.

Так, положения Уголовного Закона понимают под легализацией «совершение финансовых операций и других сделок с денежными средствами или иным имуществом, заведомо приобретенными другими лицами преступным путем (либо приобретенными лицом в результате совершения им преступления), в целях придания правомерного вида владению, пользованию и распоряжению указанными денежными средствами или иным имуществом» [4].

Принимая во внимание ряд вышеуказанных положений и анализируя правоприменительную практику, Пленумом Верховного Суда РФ 07.07.2015 г. было издано соответствующее Постановление, в котором разъяснялся ряд вопросов, возникающих при реализации положений Уголовного Законодательства о противодействии названным составам преступлений. Тем не менее, несмотря на положения данного акта толкования закона, на нормы специального нормативно-правового характера, на практике все еще возникает ряд вопросов касательно их применения в конкретном деле.

© А.А. Дюсмикеев, 2025.

Научный руководитель: *Штефан Алена Владимировна* – кандидат юридических наук, доцент, Челябинский государственный университет, Россия.

Так, определенные затруднения возникают у судов при установлении момента совершения преступления, характеризующегося как легализация денежных средств или иного имущества, а именно вопрос о том, необходимо ли включение данных объектов в правомерный оборот для признания деяния таковым. Ответ на данный вопрос предоставил Верховный Суд РФ в кассационном определении Судебной Коллегии по уголовным делам от 8 июня 2023 г. N 6-УДП23-6-А1. В нем указано:

«Суд апелляционной инстанции, соглашаясь с принятым судом первой инстанции решением, в своем определении высказал крайне противоречивые суждения.

Вначале суд апелляционной инстанции указал, что "без совершения финансовых операций с полученной преступным путем криптовалютой, в том числе по преобразованию данного виртуального актива в рубли либо иную физическую валюту, … был лишен возможности воспользоваться результатами своей преступной деятельности", однако в следующем абзаце своего определения резюмировал, что "обналичивание денежных средств не повлекло за собой их легализацию".

Вместе с тем, как правильно указано в кассационном представлении заместителя Генерального прокурора Российской Федерации, в соответствии с п. 6, 10 постановления Пленума Верховного Суда Российской Федерации от 7 июля 2015 года N 32 (ред. от 26.02.2019 года) "О судебной практике по делам о легализации (отмывании) денежных средств и иного имущества, приобретенных преступным путем, и о приобретении или сбыте имущества заведомо добытого преступным путем" под финансовыми операциями для целей ст.ст. 174, 174.1 УК РФ понимаются любые операции с денежными средствами, в том числе наличные и безналичные расчеты, кассовые операции, перевод или размен денежных средств, обмен одной валюты на другую и т.п.

При этом, по смыслу закона, указанные финансовые операции заведомо для виновного маскируют связь легализуемого имущества с преступным источником его происхождения.

Вопреки выводам суда первой и апелляционной инстанций для наличия состава преступления, предусмотренного ст. 174.1 УК РФ, не требуется обязательного вовлечения легализуемых денежных средств в экономический оборот, поскольку ответственность по указанной статье закона наступает при установлении самого факта совершения финансовых операций с целью придания правомерного вида владению, пользованию и распоряжению денежными средствами или иным имуществом» [5]. Следовательно, в данном случае, конкретным основанием возникновения судебной ошибки стало то, что для признания преступления легализацией преступных доходов, не обязательно вовлечение денежных средств в правомерный оборот.

Из вышеописанного следует, что даже несмотря на четкое уголовно-правовое понимание вторичного характера легализации имущества, полученного преступным путем, не каждый правоприменительный акт соблюдает данное правило, что приводит к появлению существенных ошибок в судебной практике.

Таким образом, можно сделать вывод о недостаточно четком регулировании вопросов квалификации преступлений, связанных с легализацией имущества, добытого преступным путем. Возможным путем решения подобных вопросов может стать включение в соответствующие нормы более точных характеристик подобных деяний, коррелирующих с позициями, установленными Верховным Судом. Так, например, целесообразным представляется изменение редакции статей 174 и 174.1 Уголовного кодекса РФ после положений «денежными средствами или иным имуществом» словами «независимо от включения преступно добытого имущества в оборот». В таком случае, при возникновении определенного рода трудностей в выявлении указанных составов, у судов будет более четкий перечень признаков, благодаря которому вероятность возникновения ошибочных выводов будет существенно уменьшена.

Библиографический список:

1. Дегтярева Е. Проблема правового определения предмета в составах преступлений, предусмотренных статьями 174 и 174.1 УК РФ // Аграрное и земельное право. 2023. № 5 (221).

2. Мазунин Я. Общественная опасность легализации денежных средств и имущества, добытых преступным путем // Вестник Университета «Кластер». 2022. № 8 (8).

3. Антонов, И. М. Уголовно-правовая характеристика легализации (отмывания) денежных средств в российском уголовном законодательстве // Право и государство: теория и практика. 2023. № 11 (227).

4. Уголовный кодекс Российской Федерации // Собрание законодательства Российской Федерации. 1996. № 25. ст. 1954.

5. Кассационное определение СК по уголовным делам Верховного Суда РФ от 8 июня 2023 г. N 6-УДП23-6-А1. – Доступ из справочно-правовой системы ГАРАНТ. – Текст: электронный.

ДЮСМИКЕЕВ АЛЕКСЕЙ АЛЕКСАНДРОВИЧ – студент, Челябинский государственный университет, Россия.

А.А. Дюсмикеев

ПРЕДУПРЕЖДЕНИЕ И ПРЕСЕЧЕНИЕ ПРЕСТУПЛЕНИЙ, СВЯЗАННЫХ С НЕЗАКОННЫМ ОБОРОТОМ ОРУЖИЯ

Статья посвящена вопросам противодействия преступлениям, связанным с незаконным оборотом оружия. Приводятся направления предупреждения данной категории преступлений, а также трудности, возникающие при правоприменении соответствующих законодательных норм.

Ключевые слова*: уголовная ответственность, оружие, незаконный оборот оружия, предупреждение преступлений.*

За всю историю развития человечества одной из наиболее опасных категорий объектов, допустимых в обороте являлось оружие в том или ином его определении. Само понятие оружия определено одноименным законом как «устройства и предметы, конструктивно предназначенные для поражения живой или иной цели, подачи сигналов»[1]. В Российской Федерации оружие является объектом гражданских прав, чья оборотоспособность ограничена специальным законодательством, что сделано не случайно – свободное распространение подобных предметов несет в себе существенную общественную опасность. В связи с этим, нарушение правил оборота оружия влечет за собой ответственность, в наиболее опасных обстоятельствах – уголовную.

Так, по данным МВД РФ за 2024 г. в России было зарегистрировано более 18,6 тыс. преступлений, связанных с незаконным оборотом оружия. Для сравнения, в 2023 году этот показатель составил 19,4 тыс., а в 2022 – 22,2 тыс[2]. Подобные данные могут свидетельствовать о в целом эффективной политике правоохранительных органов по предупреждению преступности в сфере оборота оружия.

«Предупреждение незаконного оборота оружия представляет собой целенаправленную деятельность уполномоченных органов и должностных лиц по устранению (минимизации) криминогенных факторов, общественно опасных последствий, а также предотвращению (пресечению) преступлений, предусмотренных статьями 222-226.1 УК РФ»[3]. На сегодняшний момент, органами, контролирующими оборот оружия в России, осуществляется широкий список мер, направленных на предупреждение незаконного оборота оружия, начиная от строгого учета каждой единицы и заканчивая такой перспективной деятельностью, как возмездное приобретение оружия, которое находится в руках владельца на незаконном основании. В частности, последняя мера возможна благодаря прямо указанному в Уголовном кодексе РФ положению о том, что «лицо, добровольно сдавшее предметы, указанные в настоящей статье (в данном случае имеется в виду огнестрельное оружие и боеприпасы к нему), освобождается от уголовной ответственности…» Кроме того, «значительный вклад в предупреждение и пресечение криминального рынка оружия может внести продолжение практики заключения досудебных соглашений о сотрудничестве с выявлением

© А.А. Дюсмикеев, 2025.

Научный руководитель: *Штефан Алена Владимировна* – кандидат юридических наук, доцент, Челябинский государственный университет, Россия.

[1] Федеральный закон от 13.12.1996 г. № 150-ФЗ "Об оружии" (принят Государственной думой 13 ноября 1996) // Собрание законодательства Российской Федерации. 1996. № 51. ст. 5681. URL: https://www.consultant.ru/document/cons_doc_LAW_12679/ (дата обращения 20.24.2025).

[2] Состояние преступности в Российской Федерации за январь - декабрь 2024 года - Текст : электронный // Официальный сайт Министерства внутренних дел Российской Федерации. - URL: https://media.mvd.ru/files/application/9209203 (дата обращения: 20.04.2025).

[3] Шалагин, А. Е. Незаконный оборот оружия и его предупреждение // Вестник Казанского юридического института МВД России. 2017. № 2 (28). С. 57. URL: https://cyberleninka.ru/article/n/nezakonnyy-oborot-oruzhiya-i-ego-preduprezhdenie (дата обращения: 20.04.2025).

фактов преступной деятельности в рассматриваемой сфере, так как лица, изобличенные в совершении преступлений в составе организованных преступных групп, зачастую обладают в определенной мере информацией о поставщиках оружия и боеприпасов для осуществления преступной деятельности»[1].

Тем не менее, исследователи отмечают и ряд вопросов, связанных с эффективностью мер предупреждения указанных преступлений. Особенно актуально встает вопрос распространения оружия, связанный с проведением военных действий в том числе и на территории России. Так, предлагается «разработать методы противодействия проникновения на территорию России незаконного оружия с территории Украины, из зоны проведения специальной военной операции. Так, по данным Министерства внутренних дел, в 2023 г. в РФ на 29,7 % выросло число преступлений с использованием оружия и боеприпасов. Лидерами по приросту этого вида преступлений стали приграничные с зоной проведения специальной военной операции Курская и Белгородская области»[2].

Таким образом, можно сказать, что предупреждению незаконному обороту оружия в Российской Федерации уделяется довольно пристальное внимание. Однако, несмотря на статистический спад числа зарегистрированных преступлений в этой сфере, их количество все еще остается существенным. И в данном случае возникает вопрос о пресечении совершаемых или уже совершенных общественно опасных деяний, связанных с оборотом оружия.

Законодатель выработал ряд нормативных правовых актов по противодействию подобным правонарушениям. В их число входят акты как общего характера, включая Уголовный кодекс РФ, так и специализированного, основу которых составляет Федеральный закон от 13.12.1996 г. № 150-ФЗ «Об оружии». Кроме того, Пленумом Верховного Суда РФ в 2002 году было разработано Постановление «О судебной практике по делам о хищении, вымогательстве и незаконном обороте оружия, боеприпасов, взрывчатых веществ и взрывных устройств». Тем не менее, несмотря на широкую нормативную урегулированность и существующие акты правотолкования, правоприменительная практика, связанная с борьбой с незаконным оборотом оружия все же имеет ряд существенных вопросов.

Одним из таких является правильное определение и последующая оценка ситуаций, предусмотренных примечанием к ст. 222 УК РФ, а именно – вышеупомянутой добровольной сдаче оружия. Так, Судебная коллегия по уголовным делам Верховного Суда РФ в кассационном определении установила, что «… осужден по ч. 3 ст. 222 УК РФ за незаконные хранение, перевозку, передачу и ношение огнестрельного оружия и боеприпасов, а именно двух самодельных пистолетов...

Из материалов уголовного дела следует, что … до его задержания при допросе в качестве свидетеля, а затем в этот же день при допросе в качестве подозреваемого … сообщил о месте нахождения оружия, с применением которого были совершены преступления ... в ходе проверки показаний на месте … указал пруд и место в нем, в которое он и … поместили патроны и оружие … пруд, в который было помещено оружие, осмотрен … при его обследовании … в месте указанном … обнаружили … два пистолета, магазины к ним и боеприпасы ...

В соответствии с примечанием к ст. 222 УК РФ лицо, добровольно сдавшее предметы, указанные в настоящей статье, освобождается от уголовной ответственности по данной статье. Не может признаваться добровольной сдачей предметов, указанных в настоящей статье, а также в статьях 222.1, 222.2, 223 и 223.1 настоящего Кодекса, их изъятие при задержании лица, а также при проведении оперативно-розыскных мероприятий или следственных действий по их обнаружению и изъятию.

Принимая во внимание, что оружие и боеприпасы были помещены в мелководный водоем, перед помещением в него - упакованы, в результате чего оружие удалось обнаружить и извлечь без применения специальных средств, а изъятые пистолеты сохранились пригодными для стрельбы, Судебная коллегия считает, что у … имелась возможность хранения либо распоряжения указанным оружием и боеприпасами. Однако при допросе в качестве свидетеля, до задержания, … сообщил органам предварительного следствия ранее неизвестную им информацию о месте нахождения пистолетов и патронов. При таких обстоятельствах Судебная коллегия признает сдачу … оружия и боеприпасов добровольной.

---

[1] Кузнецова, Е. В. Профилактика и предупреждение незаконного оборота оружия // Право и управление. 2024. № 1. С. 142. – URL: https://cyberleninka.ru/article/n/profilaktika-i-preduprezhdenie-nezakonnogo-oborota-oruzhiya (дата обращения: 20.04.2025).

[2] Фролов, Д. В. Проблема борьбы с незаконным оборотом оружия и боеприпасов в современных условиях // Известия высших учебных заведений. Поволжский регион. Общественные науки. 2023. № 4 (68). С. 187. URL: https://cyberleninka.ru/article/n/problema-borby-s-nezakonnym-oborotom-oruzhiya-i-boepripasov-v-sovremennyh-usloviyah (дата обращения: 20.04.2025).

Таким образом, … подлежит освобождению от уголовной ответственности по ч. 3 ст. 222 УК РФ на основании примечания к данной статье»[1]. Как следствие, итогом обнаружения указанной Верховным Судом ошибки приговор в части указанной нормы был отменен.

Вопросом встает и техническая сторона квалификации преступлений, связанных с незаконным оборотом оружия, а именно – внимание правоприменителя к характеристикам предмета, предполагаемого как относящегося к соответствующей категории. В частности, Уголовным кодексом ответственность предусмотрена лишь за незаконное хранение оружия определенного спектра. Согласно указаниям ч. 7 ст. 222 УК РФ преступлением считается лишь «незаконный сбыт гражданского огнестрельного гладкоствольного длинноствольного оружия, его основных частей и патронов к нему, огнестрельного оружия ограниченного поражения, его основных частей и патронов к нему, газового оружия»[2], но не упомянутые в предыдущих частях статьи приобретение, хранение, перевозка, пересылка или ношение. Примером нарушения данных правил также ярко выступают материалы судебной практики. Так, в кассационном определении СК по уголовным делам Восьмого кассационного суда общей юрисдикции отмечено, что «заслуживают внимания доводы осужденного … об отсутствии оснований для вывода о незаконном хранении им огнестрельного оружия и двух патронов, пригодных для производства выстрела и являющихся боеприпасами для огнестрельного гладкоствольного длинноствольного оружия 16 калибра.

… действующим уголовным законом не предусмотрена ответственность за незаконные хранение и перевозку боеприпасов для огнестрельного гладкоствольного длинноствольного оружия 16 калибра, что полежит исключению из описания преступных деяний в оспариваемых судебных решениях»[3]. Соответственно, при принятии решения о квалификации деяния как незаконный оборот оружия, правоприменителю следует принимать во внимание в том числе и на технические характеристики предмета.

Таким образом, можно сделать вывод о наличии ряда вопросов, связанных с противодействием преступлениям, связанным с незаконным оборотом оружия. Существенной в этом смысле является разработка и внедрение новых мер по предупреждению подобных общественно опасных деяний. Кроме того, в правоприменении, касательно реализации уголовной ответственности за данные деяния, нередко возникают спорные ситуации, решением которых может являться более пристальное внимание как со стороны правоохранительных органов, так и со стороны судов на особенности применения законодательства касательно незаконного оборота оружия.

Библиографический список:

1. Уголовный кодекс Российской Федерации (принят Государственной думой 24 мая 1996 года : одобрен Советом Федерации 5 июня 1996 года) // Собрание законодательства Российской Федерации. – 1996. - № 25. – ст. 1954. – Текст : электронный. – URL: https://www.consultant.ru/document/cons_doc_LAW_10699/ (дата обращения: 20.04.2025).

2. Федеральный закон от 13.12.1996 N 150-ФЗ "Об оружии" (Принят Государственной Думой 13 ноября 1996 года) // Собрание законодательства Российской Федерации. – 1996. - № 51. – ст. 5681. – Текст : электронный - URL: https://www.consultant.ru/document/cons_doc_LAW_12679/ (дата обращения 20.04.2025).

2. Кассационное определение СК по уголовным делам Верховного Суда РФ от 23 ноября 2021 г. N 20-УД21-15-А3. – Текст : электронный // URL: https://arbitr.garant.ru/#/document/403233982/paragraph/142/doclist/2353/114/0/0:0 (дата обращения: 27.04.2025).

3. Кассационное определение СК по уголовным делам Восьмого кассационного суда общей юрисдикции от 18 апреля 2024 г. по делу N 7У-1480/2024[77-1357/2024]. – Текст : электронный // URL: https://arbitr.garant.ru/#/document/339731560/paragraph/76/doclist/2424/7/0/0:0 (дата обращения: 27.04.2025).

4. Шалагин, А. Е. Незаконный оборот оружия и его предупреждение / А. Е. Шалагин, М. Ю. Гребенкин. – Текст : электронный // Вестник Казанского юридического института МВД России. – 2017. - № 2 (28). – С. 55-60. – URL: https://cyberleninka.ru/article/n/nezakonnyy-oborot-oruzhiya-i-ego-preduprezhdenie (дата обращения: 20.04.2025).

5. Кузнецова, Е. В. Профилактика и предупреждение незаконного оборота оружия / Е. В. Кузнецова, А. И. Дауров. – Текст : электронный // Право и управление. – 2024. - № 1. – С. 141-143. – URL: https://cyberleninka.ru/article/n/profilaktika-i-preduprezhdenie-nezakonnogo-oborota-oruzhiya (дата обращения: 20.04.2025).

6. Фролов, Д. В. Проблема борьбы с незаконным оборотом оружия и боеприпасов в современных условиях / Д. В. Фролов. – Текст : электронный // Известия высших учебных заведений. Поволжский регион. Общественные науки.

[1] Кассационное определение СК по уголовным делам Верховного Суда РФ от 23 ноября 2021 г. N 20-УД21-15-А3. // ЭПС Система «Гарант» URL: https://arbitr.garant.ru/#/document/403233982/paragraph/142/doclist/2353/114/0/0:0 (дата обращения: 27.04.2025).

[2] Уголовный кодекс Российской Федерации: Федеральный закон от 13.06.1996 г. № 63-ФЗ // Собрание законодательства Российской Федерации. 1996. 17 июня. URL: https://www.consultant.ru/document/cons_doc_LAW_10699/ (дата обращения: 20.04.2025).

[3] Кассационное определение СК по уголовным делам Восьмого кассационного суда общей юрисдикции от 18 апреля 2024 г. по делу N 7У-1480/2024[77-1357/2024]. // ЭПС Система «Гарант» URL: https://arbitr.garant.ru/#/document/339731560/paragraph/76/doclist/2424/7/0/0:0 (дата обращения: 27.04.2025).

– 2023. - № 4 (68). – С. 177-190. – URL: https://cyberleninka.ru/article/n/problema-borby-s-nezakonnym-oborotom-oruzhiya-i-boepripasov-v-sovremennyh-usloviyah (дата обращения: 20.04.2025).

4. Состояние преступности в Российской Федерации за январь - декабрь 2024 года - Текст : электронный // Официальный сайт Министерства внутренних дел Российской Федерации. - URL: https://media.mvd.ru/files/application/9209203 (дата обращения: 20.04.2025).

ДЮСМИКЕЕВ АЛЕКСЕЙ АЛЕКСАНДРОВИЧ – студент, Челябинский государственный университет, Россия.

Е.С. Мордовин

ОСОБЕННОСТИ КРИМИНАЛИЗАЦИИ СТАЛКИНГА

В статье рассматривается вопрос необходимости криминализации сталкинга. Навязчивое преследование представляет серьёзную общественную опасность, защититься от которой у граждан на сегодняшний день никакими законными средствами не получится, ввиду отсутствия правового урегулирования. Предлагается криминализировать сталкинг с учётом применения административной преюдиции.

Ключевые слова: *навязчивое преследование (сталкинг), административная преюдиция, криминализация, уголовная ответственность, административная ответсвенность.*

В настоящее время граждане России всё чаще сталкиваются с таким явлением как навязчивое преследование или сталкинг. С развитием информационных технологий у преследователей появляются новые возможности вмешиваться в личную жизнь жертвы. Данная ситуация приводит к тому, что люди, ставшие объектами почитания, лишаются спокойной жизни. В качестве примера можно привести истории Ксении Душановой из Московской области и Ольги Климович из Уфы, освещённые телеканалом «НТВ». [1] И в той, и в другой ситуации девушки разошлись со своими бывшими возлюбленными, которые не давали покоя бесконечными проявлениями ревности. После чего началось агрессивное преследование, сопровождаемое насилием или угрозами насилием. Однако, в правоохранительных органах в возбуждении уголовных дел отказывали за отсутствием состава преступления. Подобных примеров множество, что свидетельствует о большой общественной опасности сталкинга.

Действующий Уголовный кодекс Российской Федерации на содержит статьи, предусматривающей ответственность за осуществление навязчивого преследования – сталкинга. Между тем, такая проблема существует, и люди остаются беззащитными перед своими «воздыхателями». Жертвы навязчивого преследования испытывают постоянный психологический дискомфорт, находясь в страхе за себя и своих близких. А законных механизмов пресечения подобного вмешательства в личную жизнь пока нет.

Важно отметить, что работы в этом направлении уже ведутся. Комитет Государственной Думы по безопасности и противодействию коррупции в лице депутатов Государственной Думы Российской Федерации В. А. Даванкова, С. В. Авксентьевой, К. А. Горячевой предложил законопроект № 795873-8 «О противодействии навязчивому преследованию». [2] Данный законопроект пока не принят и находится на доработке.

В пояснительной записке к данному законопроекту под навязчивым преследованием предлагается понимать действия, подвергающие лицо психоэмоциональному напряжению и психическим страданиям и (или) опасениям за собственную безопасность и за безопасность своих близких, которые продолжались после получения предупреждения о необходимости их прекращения. В качестве таких действий предусматриваются неоднократные умышленные слежение за жертвой и (или) ожидание в местах ее повседневной жизни и неоднократные умышленные попытки установить контакт с жертвой, в том числе посредством телефонных звонков, СМС-сообщений, информационно-телекоммуникационной сети «Интернет», почтовой переписки, направления любого рода подарков, а также иные похожие действия. [2]

Также, в данной пояснительной записке обращается внимание на отсутствие какой-либо ответственности (административной, уголовной, гражданской) за сталкинг. Были случаи, когда правоохранительные органы отказывали в возбуждении дел за отсутствием состава правонарушения. В связи с чем предлагается ввести административную ответственность за сталкинг. С этим можно согласиться.

Говоря об уголовной ответственности следует обратить внимание, что запрет на приближение существует уголовном процессе как разновидность меры пресечения в виде запрета определённых действий. Но если речь не идёт об уголовном судопроизводстве, то остановить «поклонников» даже через суд на данный момент не получится. В связи с чем, предлагается ввести в Уголовный кодекс Российской Федерации отдельную статью, предусматривающую ответственность за навязчивое преследование.

Куркин П. Г. и Примакова С. В. обращают внимание на очень важную деталь при криминализации сталкинга: «Наряду со строгими мерами защиты общества от навязчивого поведения, следует отдельно

© Е.С. Мордовин, 2025.

Научный руководитель: *Штефан Алена Владимировна* – кандидат юридических наук, доцент, Челябинский государственный университет, Россия.

взглянуть на этот вопрос с точки зрения психического здоровья человека, его эмоционального состояния». [3, с. 177] То есть наряду с карательными мерами необходимо задуматься о мерах профилактических и просветительских. Относительно места сталкинга в структуре Особенной части Уголовного кодекса Российской Федерации Куркин П. Г. и Примакова С. В. придерживаются точки зрения, что данный состав должен быть закреплён в главе 19 в статье 137.1 УК РФ. [3, с. 177]

Подводя итоги вышесказанному, можно сформулировать предложение о введении уголовной ответственности за совершение навязчивого преследования. Однако, по отношению к административной ответственности уголовная должна быть вторична, то есть привлекать лицо к уголовной ответственности за сталкинг только в том случае, если оно уже было привлечено к административной ответственности за сталкинг – административная преюдиция. Для целей уголовного закона использовать определение сталкинга, закреплённое в вышеупомянутой пояснительной записке. Ещё предстоит продумать возможные квалифицирующие признаки (в соучастии, с использованием служебного положения, с использованием информационных технологий и т. п.). Следует согласиться с позицией вышеупомянутых авторов, что данный состав должен быть структурно закреплён в главе 19 Уголовного кодекса Российской Федерации. [3, с. 177] Можно изложить в следующей редакции (ч.1): «Навязчивое преследование (сталкинг), то есть совершение действий, подвергающих лицо психоэмоциональному напряжению и психическим страданиям и (или) опасениям за собственную безопасность и (или) за безопасность своих близких, которые продолжались после получения предупреждения о необходимости их прекращения, и за которые лицо ранее было привлечено к административной ответсвенности».

Библиографический список:

1. Рыбальченко, П. Защита от сталкинга: нюансы инициативы и истории жертв преследования: репортаж. - Телеканал «НТВ». - URL: https://www.ntv.ru/novosti/2890508/ (дата обращения: 11.05.2025).

2. К проекту федерального закона «О противодействии навязчивому преследованию»: пояснительная записка. – URL: https://sozd.duma.gov.ru/bill/795873-8#bh_note (дата обращения: 03.05.2025).

3. Куркин, П. Г. и Примакова, С. В. К вопросу необходимости криминализации сталкинга и киберсталкинга: статья. - URL: https://cyberleninka.ru/article/n/k-voprosu-neobhodimosti-kriminalizatsii-stalkinga-i-kiberstalkinga (дата обращения: 03.05.2025).

МОРДОВИН ЕВГЕНИЙ СЕРГЕЕВИЧ – студент, Челябинский государственный университет, Россия.

А.А. Петрова

ВОПРОСЫ ОТГРАНИЧЕНИЯ ТЕРРОРИСТИЧЕСКОГО АКТА ОТ СМЕЖНЫХ СОСТАВОВ ПРЕСТУПЛЕНИЙ

В данной статье рассматриваются актуальные и спорные вопросы квалификации террористического акта и отграничения данного преступления от смежных составов преступлений.

Ключевые слова: *преступления террористической направленности, квалификация преступления, террористический акт, смежные составы.*

Терроризм представляет собой одну из самых серьезных угроз для безопасности общества и государства. В последние десятилетия это явление приобрело глобальный характер. Подтверждением неэффективности правовых мер является рост показателей преступлений террористической направленности на фоне общего снижения регистрируемой преступности. Так согласно официальным данным в январе – декабре 2022 года зарегистрировано 2233 (+4,5%) преступления террористического характера. В 2023 году – 2382 преступления (+6,7%). В 2024 году зарегистрировано 3714 преступлений террористического характера (+55,9%) [4]. Приведенные статистические данные показывают тенденцию роста преступлений террористической направленности.

Уголовный кодекс РФ содержит ряд составов преступлений, схожих по своим признакам с преступлениями террористического характера. Эта ситуация обусловлена тем, что террористический акт включает в себя широкий спектр различных действий, включая причинение смертей одного или нескольких лиц, нападение на объекты жизнеобеспечения населения, имущество. Поэтому большое значение для правильной квалификации содеянного имеет отграничение преступлений террористического характера от смежных составов.

Умышленное уничтожение или повреждение имущества (статья 167 УК РФ) схоже с террористическим актом способом совершением преступления. «Важнейшим признаком состава преступления для разграничения составов будет выступать преступный мотив. В случае с террористическим актом, порча имущества, осуществляемая путём взрыва, поджога или иных действий, носит своей целью повлиять через вышеуказанные действия на дестабилизацию деятельности органов власти или международных организаций либо воздействия на принятие ими решений, а также связана с устрашением населения. При этом, согласно ч. 2 ст. 167 УК РФ, уничтожение или повреждение чужого имущества, осуществляемое путём взрыва, поджога или иных действий, должно осуществляться из хулиганских побуждений» [3], а также по мотивам политической, идеологической, расовой, национальной или религиозной ненависти или вражды либо по мотивам ненависти или вражды в отношении какой-либо социальной группы. Следовательно, цели и мотивы преступников в данных составах различны.

Вопросы отграничения террористического акта от умышленного уничтожения или повреждению имущества подтверждают и материалы судебной практики. «По приговору 1-го Восточного окружного военного суда от 4 октября 2023 г. Бабинцев осужден за совершение террористического акта. В кассационной жалобе осужденный Бабинцев выражает несогласие с приговором и апелляционным определением, считает, что судом неправильно применен уголовный закон. Совершенные им действия не образуют состава преступления, предусмотренного ч. 1 ст. 205 УК РФ, поскольку его умыслом не охватывалось совершение поджога, устрашающего население, создающего опасность гибели человека, факт такого поджога не установлен. Перед совершением инкриминируемых ему действий он наблюдал за обстановкой, прислушивался к звукам в здании военного комиссариата, в котором не было освещения, полагая, что там никого нет. Его действия должны быть квалифицированы по ч. 3 ст. 30, ч. 2 ст. 167 УК РФ. Как установлено по делу, Бабинцев, негативно относясь к проводимым по решению Президента Российской Федерации специальной военной операции и частичной мобилизации, желая избежать призыва на военную службу в Вооруженные Силы Российской Федерации для участия в специальной военной операции и повлиять на решения Министерства обороны Российской Федерации, связанные с порядком проведения частичной мобилизации, решил с использованием легковоспламеняющейся жидкости совершить поджог военного комиссариата. Его

© А.А. Петрова, 2025.

Научный руководитель: *Штефан Алена Владимировна* – кандидат юридических наук, доцент, Челябинский государственный университет, Россия.

заранее подготовленные умышленные действия носили устрашающий население характер, создавали опасность гибели человека, причинения значительного имущественного ущерба и наступления иных тяжких последствий, что в соответствии с ч. 1 ст. 205 УК РФ является террористическим актом» [2].

Также террористический акт схож с таким преступлением, как диверсия. Данные преступления схожи по объективной стороне. Однако диверсия осуществляется с целью ослабления экономической безопасности и обороноспособности страны. Диверсия достигается путем воздействия на материальные объекты, а не путем устрашения населения. Необходимо также отметить, что объективная сторона террористического акта состоит не только в непосредственном совершении взрыва, поджога и иных действий, устрашающих население, но и в угрозе совершения указанных действий.

Террористический акт, повлекший смерть человека (пункт «б» ч.3 ст. 205 УК РФ) следует отличать от убийства, совершенного общеопасным способом (п. «е» ч. 2 ст. 105 УК РФ). В п. 9 постановления Пленума Верховного Суда РФ от 27.01.1999 № 1 разъясняется, что под общеопасным способом убийства «следует понимать такой способ умышленного причинения смерти, который заведомо для виновного представляет опасность для жизни не только потерпевшего, но хотя бы еще одного лица (например, путем взрыва, поджога, производства выстрелов в местах скопления людей, отравления воды и пищи, которыми, помимо потерпевшего, пользуются другие люди)» [1]. Объективная сторона этих составов преступлений схожа, что вызывает спорные вопросы при квалификации. Преступление, предусмотренное п. «е» ч. 2 ст. 105 УК РФ, может быть совершено с любой целью, умысел виновного в данном случае направлен на лишение потерпевшего жизни. При террористическом акте основным объектом преступления является не жизнь человека, а общественная безопасность. Смерть человека, является лишь средством достижения цели преступления.

Таким образом, исследование вопросов квалификации преступлений террористической направленности является необходимым для повышения эффективности борьбы с терроризмом, защиты прав граждан и укрепления правопорядка как на национальном, так и на международном уровнях. Террористический акт имеет схожие признаки с другими преступлениями, что в свою очередь приводит к ошибкам в квалификации. Однако главным отличительным признаком выступает специальная цель совершения преступления, которая позволяет отграничивать террористический акт от иных смежных составов. Не любой взрыв или поджог должны квалифицироваться в качестве террористического акта, а лишь те, которые приводят к устрашению населения и осуществляются с целью воздействовать на органы власти. Чтобы избежать ошибки при квалификации необходимо принять Постановление Пленума Верховного Суда РФ о преступлениях, схожих с преступлениями террористической направленности.

Библиографический список:

1. Постановление Пленума Верховного Суда РФ от 27.01.1999 № 1 (ред. от 03.03.2015) «О судебной практике по делам об убийстве (ст. 105 УК РФ)» – Текст: электронный // URL: https://www.consultant.ru/document/cons_doc_LAW_21893/?ysclid=maa01kldlr715161562 (дата обращения: 05.04.2025).

2. Кассационное определение Судебной коллегии по делам военнослужащих Верховного Суда Российской Федерации от 15.10.2024 № 225-УД24-20-А6. – Текст: электронный // URL: https://www.consultant.ru/cons/cgi/online.cgi?req=doc&base=ARB&n=833074&ysclid=m4fy4ryc8v548634422#D2SLOWUpvzIpdOQI (дата обращения 05.04.2025)

3. Мурин, Н. В. Разграничение террористического акта со смежными составами преступлений / Н. В. Мурин. – Текст: электронный // Скиф. Вопросы студенческой науки. – 2021. – № 6 (58) – С. 295-298. – URL: https://www.elibrary.ru/item.asp?id=46460377 (дата обращения: 06.04.2025).

4. Министерство внутренних дел Российской Федерации: официальный сайт. – URL: https://мвд.рф/?ysclid=m95lf2iri3523618948 (дата обращения: 04.04. 2025).

ПЕТРОВА АННА АНДРЕЕВНА – студент, Челябинский государственный университет, Россия.

А.В. Мануйлова

СПОРНЫЕ ВОПРОСЫ КВАЛИФИКАЦИИ НЕЗАКОННОГО ОБОРОТА НАРКОТИЧЕСКИХ СРЕДСТВ И ПСИХОТРОПНЫХ ВЕЩЕСТВ

В статье рассматриваются актуальные проблемы, связанные с незаконным распространением наркотических средств и психотропных веществ в условиях активного развития современных технологий, включая интернет. Автор акцентирует внимание на сложности правоприменения норм статей 228 и 228.1 УК РФ, выделяя критический аспект — цель преступления как основное основание для разграничения между различными составами. Представлена классификация преступных деяний, связанных с наркотическими средствами и психотропными веществами, а также конкретный пример из кассационной практики, что иллюстрирует значимость правильной квалификации деяний и необходимость усовершенствования законодательных актов. Работа направлена на формирование более четкого понимания проблематики наркопреступлений и предлагает пути решения, способствующие повышению правоприменительной эффективности.

Ключевые слова: *незаконное распространение (оборот) наркотических средств, вопросы квалификации, оконченное и неоконченное преступление.*

При активном развитии современного мира, возрастает большой риск угрозы здоровью населения и его безопасности в целом. Незаконное распространение (незаконный оборот) наркотических средств и психотропных веществ с каждым разом увеличивается с помощью сети «Интернет», тем самым требует особый подход к обновлению законодательства, для контролирования, пресечения, классификации и назначение уголовной ответственности за совершенное противоправное деяние.

Это порождает проблемы не только с раскрытием, но и с самой квалификацией преступлений. Когда сбыт наркотических средств может считаться оконченным: при размещении закладки, сообщении покупателю информации о ней, получении оплаты или перехода во распоряжение покупателя.

Вопросы квалификации действий, предусмотренных ст. 228 УК РФ, чаще всего особой сложности не представляют, поскольку достаточно установить незаконное наличие у подозреваемого на хранении или при перевозке наркотических средств, психотропных веществ или их аналогов в значительном (ч.1), в крупном (ч.2), либо в особо крупном размере (ч.3) без цели сбыта. Представляет некоторую сложность квалификация действий, предусмотренных ст. 228.1 УК РФ.

Основным критерием, разграничивающим эти два состава, является цель преступления. Целью преступления принято считать идеализированное представление лица о преступном результате, которого оно стремится достичь посредством совершения преступных действий. Это своего рода модель преступного результата, сформированная в сознании субъекта преступления к достижению которого он стремится. В первом случае целью является не сбыт, а приобретение, хранение, перевозка, изготовление, переработка наркотических средств, психотропных веществ или их аналогов для личного употребления, во втором случае – это сбыт, осуществляемый любым способом.

Согласно ст. 29 УК РФ, все преступления подразделяются на оконченные и неоконченные. Так, в частности, преступление признается оконченным, если в совершенном лицом деянии содержатся все признаки состава преступления, предусмотренного УК РФ (ч. 1 ст. 29 УК РФ). Часть вторая ст. 29 УК РФ определяет, что неоконченным преступлением признаются приготовление к преступлению и покушение на преступление.[1]

© А.В. Мануйлова, 2025.

Научный руководитель: *Штефан Алена Владимировна* – кандидат юридических наук, доцент, Челябинский государственный университет, Россия.

[1] Уголовный кодекс Российской Федерации от 13.06.1996 N 63-ФЗ (ред. от 28.02.2025) // СПС «КонсультантПлюс». (Дата обращения: 20.03.2025).

В ст. 30 УК РФ закреплено понятие приготовления и покушения на преступление. Приготовлением к преступлению признаются приискание, изготовление или приспособление лицом средств или орудий совершения преступления, приискание соучастников преступления, сговор на совершение преступления либо иное умышленное создание условий для совершения преступления, если при этом преступление не было доведено до конца по не зависящим от этого лица обстоятельствам (ч. 1 ст. 30 УК РФ). Часть вторая названной статьи определяет, что покушением на преступление признаются умышленные действия (бездействие) лица, непосредственно направленные на совершение преступления, если при этом преступление не было доведено до конца по не зависящим от этого лица обстоятельствам.

При квалификации действий, предусмотренных ст. 228.1 УК РФ, сложность представляет именно разграничение стадий совершения данного преступления.

Классифицировать преступные деяния, предметом которых являются наркотические средства и психотропные вещества, можно следующим образом:

1)первую группу составляют действия, направленные на нелегальное их изготовление и распространение (ст. 228, ч. 1—4 ст. 231, ст. 233 УК РФ);

2)вторую группу образуют хищение либо вымогательство наркотических средств или психотропных веществ (ст. 229 УК РФ);

3)в третью группу выделяют деяния, имеющие своей целью приобщение лиц к потреблению наркотических средств и психотропных веществ (ст. 230, 232 УК РФ);

4)в последнюю, четвертую группу, можно отнести нарушение установленных правил производства, изготовления, переработки, хранения, учета и т.д. наркотических средств или психотропных веществ, т.е. деяния, предусмотренные ч. 5 ст. 228 УК РФ.[1]

В качестве примера можно привести Кассационное определение Судебной коллегии по уголовным делам Четвёртого кассационного суда общей юрисдикции от 6 сентября 2022 года по делу № 7*-33**/2022

По данному делу допущены такие нарушения уголовного закона.

Согласно ст. 297 УПК РФ приговор суда должен быть законным, обоснованным и справедливым, при этом он признаётся таковым, если постановлен в соответствии с требованиями Уголовно-процессуального кодекса Российской Федерации и основан на правильном применении уголовного закона.

В соответствии с п. 131 постановления Пленума Верховного Суда Российской Федерации от 15 июня 2006 года № 14 «О судебной практике по делам о преступлениях, связанных с наркотическими средствами, психотропными, сильнодействующими и ядовитыми веществами» незаконный сбыт наркотических средств следует считать оконченным преступлением с момента выполнения лицом всех необходимых действий по передаче приобретателю указанных средств, независимо от их фактического получения приобретателем.

Как следует из приговора, суд на основании анализа и оценки доказательств, исследованных в ходе судебного заседания, установил, что Шамплет К.А. примерно ДД.ММ.ГГГГ на территории <адрес> края вступил в преступный сговор на незаконный сбыт наркотических средств с неустановленным лицом, уголовное дело в отношении которого выделено в отдельное производство, распределив между собой роли, по которым Шамплет К.А. должен был с использованием сети «Интернет» получить партию наркотических средств, поместить их с целью незаконного сбыта в тайники, сообщить об адресах тайников неустановленному лицу, которое должно было с использованием сети «Интернет» указать данные адреса потенциальным покупателям. Действуя согласно достигнутой договорённости, ДД.ММ.ГГГГ, примерно в 10 часов, Шамплет К.А. через тайниковую закладку приобрёл у неустановленного лица с целью сбыта расфасованное в 26 полимерных пакетов наркотическое средство – <данные изъяты> массой не менее <данные изъяты> грамма. После этого в тот же день Шамплет К.А., действуя по предварительному сговору с указанным лицом, поместил данное наркотическое средство в тайники на территории <адрес> края, адреса которых сообщил неустановленному лицу через мобильное приложение «Телеграмм» для дальнейшей передачи потенциальным покупателям наркотиков. Однако впоследствии наркотическое средство – <данные изъяты> массой не менее <данные изъяты> грамма было обнаружено в тайниках и изъято сотрудниками правоохранительных органов 1 февраля 2019 года.

Указанные действия осуждённого Шамплета К.А были квалифицированы судом как оконченное преступление по п. «г» ч. 4 ст. 228.1 УК РФ, то есть как незаконный сбыт наркотических средств с использованием информационно-телекоммуникационных сетей (включая сеть «Интернет»), группой лиц по предварительному сговору в крупном размере.

[1] Постановление Пленума Верховного Суда РФ от 15.06.2006 N 14 (ред. от 16.05.2017). — Текст: электронный // СПС «КонсультантПлюс» — URL : https://www.consultant.ru/document/cons_doc_LAW_61074/ (дата обращения: 25.03.2025).

Однако в соответствии с ч. 1 ст. 29 УК РФ преступление признаётся оконченным, если в совершённом лицом деянии содержатся все признаки состава преступления, предусмотренного Уголовным кодексом Российской Федерации.

Из разъяснений, содержащихся в п. 13.2 постановления Пленума Верховного Суда Российской Федерации от 15 июня 2006 года № 14 «О судебной практике по делам о преступлениях, связанных с наркотическими средствами, психотропными, сильнодействующими и ядовитыми веществами» следует, что незаконный сбыт наркотических средств следует считать оконченным преступлением с момента выполнения лицом всех необходимых действий по передаче приобретателю указанных средств, независимо от их фактического получения приобретателем. Если же лицо в целях осуществления умысла на незаконный сбыт наркотических средств совершает действия, направленные на их последующую реализацию и составляющие часть объективной стороны сбыта, однако по не зависящим от него обстоятельствам не передаёт указанные средства приобретателю, то такое лицо несёт уголовную ответственность за покушение на незаконный сбыт этих средств.

Из материалов дела усматривается и судом установлено, что осуждённый Шамплет К.А., разместив наркотическое средство в тайниках, сообщил об их местонахождении через сеть «Интернет» неустановленному соучастнику преступления. Между тем, несмотря на то, что Шамплет К.А. выполнил отведённую ему в преступной группе роль, данные о том, что информация о конкретных местах нахождения наркотических средств в тайниках была доведена до сведения потребителей, и, таким образом, созданы все необходимые условия для незаконного сбыта, материалы дела не содержат и судом не установлены. Наркотические средства были обнаружены и изъяты сотрудниками правоохранительных органов в ходе осмотра мест происшествия.

В соответствии с ч. 3 ст. 30 УК РФ покушением на преступление признаются умышленные действия (бездействие) лица, непосредственно направленные на совершение преступления, если при этом преступление не было доведено до конца по независящим от этого лица обстоятельствам. При таких обстоятельствах, судебная коллегия считает необходимым переквалифицировать действия Шамплета К.А. с п. «г» ч. 4 ст. 228.1 УК РФ на ч. 3 ст. 30, п. «г» ч. 4 ст. 228.1 УК РФ, как покушение на незаконный сбыт наркотических средств, совершённый группой лиц по предварительному сговору с использованием информационно-телекоммуникационных сетей (включая сеть «Интернет») в крупном размере.[1]

Исследуя судебную практику можно сказать, что имеются существенные трудности, которые возникают с определением момента окончания данного состава преступления. Возможное решение данной проблемы заключается в том, что стоит внести поправку в качестве примечания в статью 228.1 УК РФ определением из постановления Пленума Верховного Суда Российской Федерации от 15 июня 2006 года № 14 «…незаконный сбыт наркотических средств следует считать оконченным преступлением с момента выполнения лицом всех необходимых действий по передаче приобретателю указанных средств, независимо от их фактического получения приобретателем. Если же лицо в целях осуществления умысла на незаконный сбыт наркотических средств совершает действия, направленные на их последующую реализацию и составляющие часть объективной стороны сбыта, однако по не зависящим от него обстоятельствам не передаёт указанные средства приобретателю, то такое лицо несёт уголовную ответственность за покушение на незаконный сбыт этих средств…»

Современный мир сталкивается с нарастающей угрозой здоровью населения и безопасности общества, вызванной незаконным оборотом наркотических средств и психотропных веществ, который, в частности, значительно увеличился за счет технологий, предоставляемых интернетом. Учитывая эти обстоятельства, необходимость обновления законодательства становится все более актуальной, с целью улучшения контроля, пресечения и квалификации преступлений, связанных с наркоторговлей, а также назначения уголовной ответственности за данные деяния.

Классификация преступных деяний в области наркобизнеса на основании различных критериев позволяет углубить анализ и оценку каждого конкретного случая, что, соответственно, может способствовать повышению эффективности действия правовых норм. Приведенный пример кассационного определения судебной коллегии подчеркивает необходимость интуитивного и одновременно строго юридического подхода к каждому делу, связанному с уголовной ответственностью за наркопреступления.

Таким образом, современное законодательство требует серьезного пересмотра и дополнения, учитывающего изменения в характере и методах совершения преступлений, чтобы обеспечить адекватную защиту общества и справедливое наказание для правонарушителей. Необходимо разработать более четкие

[1] Кассационное определение Судебной коллегии по уголовным делам Четвёртого кассационного суда общей юрисдикции от 6 сентября 2022 года по делу № 77-3331/2022. — Текст: электронный // Consultant.ru: [сайт]. — URL : https://www.consultant.ru/cons/cgi/online.cgi?req=doc&base=KSOJ004&n=93515&dst=100001&ysclid=m915fg7jzy275066864#OlFRKhUmc63iMOGC (дата обращения: 25.03.2025).

критерии и рекомендации для правоприменителей, а также активизировать взаимодействие между государственными и общественными структурами в борьбе с незаконным оборотом наркотических средств.

Библиографический список:

1.Уголовный кодекс Российской Федерации от 13.06.1996 N 63-ФЗ. (ред. от 28.02.2025) [Электронный ресурс] // Consultant.ru: [сайт]. — URL : http://www.consultant.ru/document/cons_doc_law_10699/ (дата обращения: 20.03.2025).

2.Постановление Пленума Верховного Суда РФ от 15.06.2006 N 14 (ред. от 16.05.2017) "О судебной практике по делам о преступлениях, связанных с наркотическими средствами, психотропными, сильнодействующими и ядовитыми веществами" [Электронный ресурс] // Consultant.ru:[сайт]. URL:https://www.consultant.ru/document/cons_doc_LAW 61074/ (дата обращения: 25.03.2025).

3.Кассационное определение Судебной коллегии по уголовным делам Четвёртого кассационного суда общей юрисдикции от 6 сентября 2022 года по делу № 77-3331/2022 [Электронный ресурс] // Consultant.ru: [сайт].URL:https://www.consultant.ru/cons/cgi/online.cgi?req=doc&base=KSOJ004&n=93515&dst=100001&ysclid=m915fg7jzy275066864#OlFRKhUmc63iMOGC (дата обращения: 25.03.2025).

4.Власевская, В. С. Понятие незаконного оборота наркотических средств, психотропных веществ или их аналогов / В. С. Власевская // Аллея науки. — 2021. — Т. 1. — № 3(54). — С. 413–417. — EDN NBMMOS.

5.Гарманов В. М. Вопросы квалификации преступления, предусмотренного ст. 228 УК РФ: методические рекомендации. — Тюмень, 2012. — 71 с.

МАНУЙЛОВА АЛЕКСАНДРА ВЛАДИМИРОВНА – студентка Института права, кафедра уголовно-правовых дисциплин, Челябинский государственный университет, Россия.

Д.Р. Ханнанова

ПРОТИВОДЕЙСТВИЕ ХИЩЕНИЯ В СФЕРЕ КОМПЬЮТЕРНОЙ ИНФОРМАЦИИ УГОЛОВНО-ПРАВОВЫМИ СРЕДСТВАМИ

В данной статье рассматривается противодействие хищения в сфере компьютерной информации уголовно-правовыми средствами. В тексте приведены мнения профессоров о объекте, субъекте, объективной стороне и субъективной стороне мошенничества в сфере компьютерной информации. Также в статье были рассмотрены проблемы, касающиеся противодействия преступлениям в сфере компьютерной информации. Кроме этого, предлагаются различные возможные пути их решения.

Ключевые слова: *противодействие, проблемы, компьютер, хищение, мошенничество, информация.*

Компьютерная преступность — это совершение противоправных деяний с использованием компьютерных технологий и информационных систем.

Эти деяния могут быть направлены как против самих компьютерных систем, так и против информации, хранящейся в них, или использоваться как инструмент для совершения других видов преступлений.

Преступления в сфере компьютерной информации стали настоящей проблемой для экономики многих развитых стран. Преступления данной категории представляют колоссальную общественную опасность. Активный рост объёмов информации, рост числа пользователей компьютерными сетями, а также упрощение доступа к информации, циркулирующей по сети Интернет, порождает существенное увеличение риска хищения или разрушения данной информации.

К числу наиболее распространенных преступлений в сфере компьютерной информации, согласно показателям компьютерной преступности, следует отнести: подлог платежных документов, хищение безналичных и наличных денежных средств, перевод денежных средств на фиктивные счета, незаконные валютные операции, продажу конфиденциальной информации и др.

Подобного рода преступления, могут быть квалифицированы главой 28 УК РФ статьями 272 – 274. [1] Современная компьютерная преступность вышла на новый качественный уровень, что связано с эволюцией IT-технологий, а также формированием технотронного общества. Технологические изменения, цифровизация многих сфер жизнедеятельности привела к необходимости соответствующих изменений в регламентацию ряда норм, устанавливающих уголовную ответственность за совершение преступлений в сфере компьютерной информации. Прежняя редакция ст. 273 УК РФ субъектов преступления ограничивала «профессиональным» кругом лиц, неправомерно использовавших информацию, в частности, компьютерных мошенников и др. Действующая редакция расширила круг таких субъектов – создателей, распространителей, пользователей фактически любых нелицензированных программ, включая программы, предназначенные для нейтрализации средств защиты компьютерной информации.

Проблемы в правоприменительной практике возникли также в связи с дополнением главы 28 УК РФ нормой об ответственности за неправомерное воздействие на критическую информационную инфраструктуру РФ (ст. 274 .1 УК РФ), которая в числе противоправных действий устанавливает не только умышленные действия (создание, распространение и (или) использование компьютерных программ либо иной компьютерной информации), но и неправомерный доступ к охраняемой компьютерной информации, а также нарушение правил средств хранения, обработки или передачи такой информации. Рассматриваемая норма может иметь достаточно широкое толкование и вовлечь в число субъектов уголовной ответственности значительное число пользователей современных информационных систем.

Отдельно можно выделить проблему, которая возникает при квалификации преступлений в сфере компьютерной информации. Она заключается в том, что на практике возникают вопросы при разграничении преступлений, закрепленных в статьях 159.6 и 272 Уголовного Кодекса Российской Федерации. Во-

© Д.Р. Ханнанова, 2025.

Научный руководитель: *Штефан Алена Владимировна* – кандидат юридических наук, доцент, Челябинский государственный университет, Россия.

прос заключается в том, что в случае мошенничества в сфере компьютерной информации необходима квалификация деяния в качестве «неправомерного доступа к компьютерной информации», так как по объективной стороне наблюдается схожесть данных составов.

Проблемы квалификации преступлений в сфере компьютерной информаций сопряжены с трудностями, с которыми сталкиваются правоохранительные органы, в первую очередь они обусловлены несвоевременностью выявления, недостаточными знаниями и навыками при расследовании данных преступлений. [2]

Существуют различные причины проблематики противодействия данным преступлениям, в качестве одной из таких выступает отсутствие единой судебной практики по уголовным делам данной категории, а также единых стандартов реагирования на инциденты в компьютерной сфере, нехватка собственных методик расследования. Именно поэтому, возможно, стоит рассмотреть возможность заимствование данных методик из зарубежных стран.

Следующей проблемой выступает недостаток специалистов в системе следствия в области IT-технологий, специализирующихся на расследовании уголовных дел по этому направлению, что напрямую сказывается на качество рассмотрения дел по данной сфере на досудебном этапе производства. Не менее важной проблемой является также то, что проведение компьютерной экспертизы является сложным и дорогим процессом, и, попросту, на практике могут возникать ситуации, при которых данная процедура является необходимой для проведения более эффективного расследования, но в различных субъектах нашего государства ее проведение оказывается невозможной.

Учитывая изложенное, в качестве возможных путей решений можно рассмотреть вариант с созданием автоматизированной поисковой системы учета данных преступлений, которая могла бы коррелировать события, связанные с рассматриваемыми преступлениями. Это поможет наиболее оперативно получать всю необходимую информацию по преступлениям, совершаемым в данной сфере. Необходимо повышение уровня мониторинга данного вида преступлений и разработка программы повышения квалификации следователе именно по данной категории дел, так как с развитием различных информационных технологий, преступления в сфере компьютерной информации становятся все более частым явлением. Также не стоит забывать о повышении и технических возможностей криминалистических лабораторий, которые специализируются в области расследования преступлений, связанных с компьютерной сферой, так как это повысит эффективность расследования дел данной категории. [3]

Преступления в сфере компьютерной информации могут нанести непоправимый ущерб как экономике государства, так и ее национальной безопасности в целом. Именно поэтому необходимо разработать более четкую политику по противодействию преступлениям в данной сфере, устранить все существующие на сегодняшний день проблемы, ведь охрана прав и свобод гражданина является приоритетом нашего государства.

В условиях современной действительности большое значение придается именно компьютерным технологиям. Использование информационно-телекоммуникационных технологий в преступных целях в последние годы является серьезным вызовом как для правоохранительных, так и законодательных органов.

Компьютерная преступность — это совершение противоправных деяний с использованием компьютерных технологий и информационных систем.

Эти деяния могут быть направлены как против самих компьютерных систем, так и против информации, хранящейся в них, или использоваться как инструмент для совершения других видов преступлений.

Статья 159.6 Уголовного кодекса «Мошенничество в сфере компьютерной информации» — это квалифицированный вид мошенничества. Совершение данного преступления возможно исключительно с использованием современных компьютерных технологий. [1]

Как известно объективные признаки состава преступления состоят из объективной стороны и объекта преступления. В первую очередь необходимо изучить то, что выступает в качестве объекта преступления, предусмотренного ст. 159.6 УК РФ.

Если сказать об объекте более обобщенно, тогда можно обратиться к части 1 статьи 2 УК РФ, в которой сказано, что объект преступления – это права и свободы человека и гражданина, собственность, общественный порядок и общественная безопасность, окружающая среда, конституционный строй Российской Федерации, мир безопасность человечества. Традиционно, в соответствии со структурой УК РФ, выделяются общий, видовой, и непосредственный объекты преступления. В названии разделов УК РФ обозначен родовой (специальный) объект, а глав УК РФ – видовой (групповой) объект преступлений. Так, под «родовым объектом» понимается группа однородных общественных отношений, которые в силу однородности охраняются единым комплексом взаимосвязанных уголовно-правовых норм, содержащихся в определенном разделе УК РФ.

Статья 159.6 УК РФ находится в разделе «Преступления против собственности», что позволяет обозначить родовой объект этой группы преступлений как совокупность общественных отношений, обеспечивающих защиту права собственности граждан. По мнению В. И. Гладких, чрезвычайно трудно сформулировать объект и предмет деяния, указанного в ст. 159.6 УК РФ. Автор поясняет, что общеизвестное представление о непосредственном объекте мошенничества как конкретной форме собственности вступает в противоречие с действующей редакцией компьютерного мошенничества, поскольку сфера компьютерной информации относится совершенно к другой области общественных отношений, а именно к тем отношениям, которые подвергаются воздействию со стороны преступлений, предусмотренных главой 28 УК РФ «Преступления в сфере компьютерной информации» [4].

Также О. М. Сафонов отмечает, что из самого названия ст. 159.6 УК РФ видно, что она предусматривает ответственность за деяния, нарушающие общественные отношения как в сфере собственности, так и в сфере безопасности компьютерных систем. На этом основании автор делает вывод, что данное преступление является двуобъектным, основным непосредственным объектом которого являются отношения собственности, а дополнительным - отношения в сфере безопасности компьютерных систем. [5]

Для более точного определения объекта рассматриваемого преступления можно рассмотреть в постановлении Пленума Верховного Суда Российской Федерации в постановлении от 30 ноября 2017 года № 48 «О судебной практике по делам о мошенничестве, присвоении и растрате». Пункт 20, который раскрывает вмешательство в средство хранения, обработки или передачи компьютерной информации действие, которое нарушает установленный процесс обработки, хранения, передачи компьютерной информации. [6]

Аналогичной точки зрения придерживается и актуальная судебная практика, в абсолютном большинстве проанализированных автором судебных дел за 2020 г., опубликованных в системе ГАС «Правосудие», злоумышленники совершали преступление путем ввода или модификации информации платежных систем, баз данных и электронных ресурсов. К примеру «неправомерно вошел в модуль SBMS, который используется для внесения изменений в список услуг и проведения абонентских операций с номерами клиентов ПАО «данные изъяты», где, не имея соответствующего заявления клиента выбрал абонентский номер № с целью проведения модификации компьютерной информации модуля SBMS». [7]

Объективная сторона мошенничества в сфере компьютерной информации отличается собственной уникальностью. Так, без изменения остаются формы мошенничества (хищение и приобретение права на чужое имущество), исключаются общие способы совершения деяния (обман, злоупотребление доверием). Вместо них объективная сторона характеризуются следующими способами: 1) ввод, удаление, блокирование, модификация компьютерной информации либо 2) иное вмешательство. Чтобы понимать в полном объеме особенности объективной стороны рассматриваемого деяния, необходимо раскрыть каждый из терминов, приведенных в диспозиции ст. 159.6 УК РФ. Так, ввод следует расценивать, как внесение информации в определенную базу данных посредством использования дополнительных устройств (клавиатура, компьютерная мышь) с последующей записью внесенных сведений в этой базе.

Мошенничество в сфере компьютерной информации посягает в первую очередь на отношения против собственности, о чем говорит включение нормы, предусматривающей ответственность за его совершение в главу 21 УК РФ. Однако присутствует и дополнительный — правоотношения, обеспечивающие информационную безопасность. Кроме этого, мошенничество в сфере компьютерной информации предполагает выполнение именно активных действий со стороны субъекта преступления. Предметом данного вида мошенничества является чужое имущество и право на чужое имущество, а также компьютерная информация, с помощью которой виновный осуществляет обманные действия и завладевает имуществом или приобретает право на имущество.

С целью уточнения наиболее типичного способа совершения преступления, предусмотренного ст. 159.6 УК РФ, можно обратиться к материалам судебной практики. Анализ судебной практики позволяет сделать вывод, что в подавляющем количестве случаев преступление совершается путем ввода и модификации информации в корпоративные базы данных компаний. Как правило преступники, являются работниками данных компаний и используют свое служебное положение с целью неправомерного завладения денежными средствами клиентов. Так, «умышленно из корыстной заинтересованности, используя свое служебное положение, с целью неправомерного доступа к охраняемой законом компьютерной информации, содержащей персональные данные клиентов ПАО «Вымпелком» и персональные данные их лицевых счетов, с целью ее модификации, под своими индивидуальными и учетными данными осуществила доступ в компьютерную программу «1С». [8]

Также распространённым способом совершения анализируемого преступления выступает создание так называемых «фишингсайтов», то есть электронных ресурсов внешне схожих с официальными электронными ресурсами платежных систем и популярных социальных сетей, которые содержат вредоносное программное обеспечение. К примеру, «посредством рассылки на используемые ими абонентские номера

sms-сообщений определенного вида, содержащих ссылку для перехода на сайт «Интернет» - ресурса специального вредоносного компьютерного программного обеспечения». [9]

Сходная судебная практика наблюдается также и на территории Томской области. Так, к примеру, Советский районный суд г. Томска рассмотрел уголовное дело в отношении подсудимых К.Р., Г.К. и Г.С. Как было установлено обстоятельствами дела указанные подсудимые на смартфоны потерпевших устанавливали вредоносное программное обеспечение. В силу установки такого обеспечения происходила автоматическая рассылка сообщений с целью снять с банковского счета потерпевших определенную денежную сумму. Можно подчеркнуть, что на стадии предварительного расследования такие действия были расценены, как кража по ст. 158 УК РФ. Такая квалификация произошла по той причине, что в материалах дела не имелось указание на применение обозначенных в ст. 159.6 УК РФ способов (ввод, модификация и т.д.). Однако впоследствии суд переквалифицировал содеянное именно на ст. 159.6 УК РФ, обозначив при этом, что отсутствие в обвинительном заключении слов «ввод», «модификация», «блокирование» компьютерной информации не говорит о том, что эти действия не были совершены и материалами дела этот факт подтвердился. [10]

Субъективная сторона непосредственно мошенничества в сфере компьютерной информации характеризуется умышленной виной. Вид же умысла в доктрине уголовного права является дискуссионным. Так, по мнению М. Ю. Дворецкого, общественно опасное деяние, предусмотренное ст. 159.6 УК РФ, относится к категории умышленных и, следовательно, может быть совершено как с прямым или косвенным умыслом. [11]

Между тем как и любая другая форма хищения, компьютерное мошенничество предполагает наличие корыстной цели, суть которой состоит в стремлении виновного обогатиться самому или обогатить других лиц за счет чужого имущества с нарушением порядка распределения материальных благ, установленного законодательством. Таким образом преступник понимает и в полной мере осознает, что выполняемые им действия носят характер преступных и за это последует применение мер уголовной ответственности. Что касается волевого критерия, то в его рамках можно говорит, что, реализуя преступный умысел, преступник желает того, чтобы общественно-опасные последствия в результате наступили. [12]

В заключении можно сказать, что противодействие хищениям в сфере компьютерной информации требует комплексного подхода, включающего уголовно-правовые меры, профилактику преступлений и международное сотрудничество. Эффективная защита данных является залогом безопасности как для индивидуумов, так и для организаций в современном цифровом мире. Мошенничество в сфере компьютерной информации является специальным видом мошенничества, которое также посягает на отношения собственности, но при этом совершается специфическими способами. Объектом данного правонарушения выступают отношения, посягающие на право собственности граждан или юридических лиц, дополнительный объект — правоотношения, обеспечивающие информационную безопасность. Объективная же сторона может быть выражена только в активных действиях, как на то указывает законодатель. В вопросе квалификации данного деяния большое значение имеют способы совершения подобного рода посягательства, к которым относятся: ввод, удаление, блокирование, модификация компьютерной информации или иное вмешательство, которое влечет за собой последствия в виде причинения ущерба субъектам права.

Библиографический список:

1.Уголовный кодекс РФ от 13.06.1996 N 63-ФЗ (ред. от 23.04.2018, с изм. От 25.04.2018) // [Режим доступа]: http://www.consultant.ru /document/cons_doc_law_10699/ (дата обращения 13.05.2025 г.).

2.Згадзай О.Э., Казанцев С.Я. Киберпреступность: факторы риска и проблемы борьбы // ВЕСТНИК НЦБЖД Казанский юридический институт МВД России. – 2019. – С. 34-41.

3.Номоконов В.А., Тропина Т.Л. Киберпреступность: проблемы борьбы и прогнозы // Библиотека криминалиста. – 2013. – С. 148–159.

4.Гладких В. И. Компьютерное мошенничество: а были ли основания его криминализации? // Российский следователь. – 2014. – № 22. С. 25 - 31

5.Сафонов О. М. Уголовно-правовая оценка использования компьютерных технологий при совершении преступлений: состояние законодательства и правоприменительной практики, перспективы совершенствования: дис. канд. юрид. наук. М., – 2015. – С.115 - 116.

6.Постановление Пленума Верховного Суда РФ от 30.11.2017 N 48 (ред. от 15.12.2022) "О судебной практике по делам о мошенничестве, присвоении и растрате" (дата обращения 12.05.2025 г.)

7.Приговор Центрального районного суда г. Тольятти Самарской области №1- 262/2020 от 14 мая 2020 года [Электронный ресурс] // ГАС «Правосудие» URL: https://bsr.sudrf.ru/bigs/portal.htm (дата обращения 12.05.2025 г.)

8.Приговор Октябрьского городского суда РБ 29 июля 2020 года. № 1-243/2020 [Электронный ресурс] // ГАС «Правосудие» URL: https://bsr.sudrf.ru/bigs/portal.htm (дата обращения 12.05.2025 г.)

9.Приговор Центральный районный суд города Кемерово № 1-573/2020 от «08» сентября 2020 года [Электронный ресурс] // ГАС «Правосудие» URL: https://bsr.sudrf.ru/bigs/portal.htm (дата обращения 12.05.2025 г.)

10.Апелляционное определение Томского областного суда от 12.10.2017 по делу № 22-1652/2017 // КонсультантПлюс: справ. правовая система. Версия Проф. М., 2020.

11.Дворецкий М. Ю. Уголовная ответственность за мошенничество в сфере компьютерной информации: проблемы теории и правоприменительной практики // Вестник ТГУ. – 2013 – №8 (124). С. 408

12.Кропачев С.Ю. Мошенничество в сфере компьютерной информации как угроза экономической деятельности: актуальные вопросы квалификации // Современная наука: актуальные проблемы теории и практики. серия: экономика и право. – 2020. – № 4. С. 184.

ХАННАНОВА ДИНАРА РИФАТОВНА – студентка Института права, кафедра уголовно-правовых дисциплин, Челябинский государственный университет, Россия.

С.В. Винокуров

УГОЛОВНО-ПРАВОВАЯ ЗАЩИТА ЖЕРТВ ДОМАШНЕГО НАСИЛИЯ

В статье рассматривается проблема уголовно-правовой защиты жертв домашнего насилия в контексте современных реалий и вызовов, с которыми сталкивается общество. Анализируется действующее законодательство, касающееся домашнего насилия, а также механизмы его применения на практике. Особое внимание уделяется недостаткам правовой системы, которые препятствуют эффективной защите жертв.

Ключевые слова: *домашнее насилие, уголовная ответственность, близкие лица, семья, внутрисемейное насилие.*

В последнее время особую актуальность приобретает проблема семейного насилия. Проблема домашнего насилия - это неопределённое и в некоторой степени закрытое в социально - историческом контексте явление, и на сегодняшний день насилие в семье является одной из самых важнейших проблем современного общества.

Нельзя не признать, что сегодня полной и отражающей реальность статистики о масштабах и частоте случаев насилия в семье не существует по вполне понятым причинам: закрытость семьи как системы; взаимозависимость жертв и мучителей; отсутствие доступа в семью для социальных работников; недостаточность информации из медицинских учреждений и правоохранительных органов, что не позволяет делать валидные выводы о размерах данного явления. Регистрация случаев насилия затруднена ещё и тем, что бывает сложно отнести некоторые акты насилия к уголовно наказуемым деяниям.[1]

Различают такие формы насилия, как:

1.Физическое насилие (избиение супруга или детей);

2.Сексуальное насилие (изнасилование, надругательство над женщинами или детьми);

3.Пренебрежение (неспособность родителей обеспечить потребности ребёнка в пище, жилье, одежде, медицинском уходе, образовании);

4.Психологическое насилие (угроза избиения или убийства, угроза бросить семью, доведение до самоубийства, шантаж, брань, упрёки, ревность);

5.Экономическое насилие (запрет работать, отказ в деньгах, отъем денег у супруга или детей).[2]

Целью насилия, как правило, является завоевание тех или иных прав и привилегий, а также господства и контроля над человеком путём оскорбления, запугивания, шантажа и др. Если целями домашнего насилия в большинстве случаем будет господство или самоутверждение, то вот насчёт причин такого явления учёные расходятся во мнении.

Думается наиболее удачной классификаций таких проблем можно назвать разграничение на внутренние и внешние причины. Под внутренними причинами можно назвать те, которые происходят внутри семьи или во взаимоотношениях с другими членами семьи. Под внешними те, которые приходят из вне. Это может через СМИ, различные социальные сети и т.д. Чаще всего насилие совершается в стрессовой ситуации. [3]

В Уголовном кодексе РФ выделена отдельная глава 20, которая закрепляет уголовно-правовую охрану семьи. Но при всей важности данного института его защите посвящены лишь 4 статьи. К ним от-

© С.В. Винокуров, 2025.

Научный руководитель: *Штефан Алена Владимировна* – кандидат юридических наук, доцент, Челябинский государственный университет, Россия.

[1] Пухова, К. С. Домашнее насилие: уголовно-правовой и криминологический аспект / К. С. Пухова. — Текст: непосредственный // Молодой ученый. — 2018. — № 18 (204). — С. 263–266; (дата обращения 14.04.2025)

[2] А.А.Ведерникова “Внутренняя НПК” http://college.bgu-chita.ru/ (дата обращения 14.04.2025)

[3] Социально-правовые и криминологические аспекты борьбы с домашним насилием // ЮП. 2011. № 4; Издание РИА Новости. «В России отмечен рост домашнего насилия с 10 апреля в 2,5 раза» [Электронный ресурс] // URL:https://ria.ru/20200505/1570971794.html; (дата обращения 13.04.2025)

носятся: ст. 154 УК РФ «Незаконное усыновление (удочерение)», ст. 155 УК РФ «Разглашение тайны усыновления (удочерения)», ст. 156 УК РФ «Неисполнение обязанностей по воспитанию несовершеннолетнего», ст. 157 УК РФ «Неуплата средств на содержание детей или нетрудоспособных родителей».[1]

С другой стороны, если рассматривать ребёнка с позиции несовершеннолетнего члена семьи, то в 20 главе есть нормы, относящиеся к защите несовершеннолетних. Можно сказать о том, что защита несовершеннолетних тоже касается данной темы. Перечисленные статьи являются действительно важными, однако на сегодняшний день нельзя сказать о том, что они в полной мере обеспечивают уголовно-правовую защиту института семьи.[2] Для совершенствования эффективности уголовно-правовой охраны и защиты семьи, а также недопущения дальнейшей распространённости домашнего насилия законодателю можно дать следующие рекомендации:

1) Необходимо внесение поправок в некоторые нормы УК РФ. В частности, изменения должны коснуться именно тех норм, которые устанавливают уголовный вид ответственности за посягательства на жизнь и здоровье человека. Важность данных изменений также определена тем, что домашнее («семейное») насилие может привести к куда наиболее тяжким последствиям, чем обычное насилие.

2) Целесообразным является внесение поправок в статью 63 УК РФ. В частности, необходимо закрепить такое отягчающее обстоятельство как «применение насилия в отношении близких лиц при совершении преступления». Это позволит законодателю упростить свою деятельность тем, что в таком случае не будет необходимости вносить предложенные ранее изменения в большое количество норм УК РФ по отдельности.

Также необходимо рассмотреть пример из судебной практики, а именно Постановление Конституционного Суда Российской.[3]Так, Конституционный суд изучил вопрос конституционности статьи 116.1 Уголовного Кодекса РФ «Нанесение побоев лицом, подвергнутым административному наказанию».[4] Суть дела заключается в том, что в отношении девушки постоянно применялось насилие ее брат наносил ей побои. При этом за совершение данных неправомерных действий его 3 раза привлекали к административной ответственности 1 раз в год с 2018 по 2020 год. Потерпевшая сторона неоднократно пыталась доказать суду, что в данном случае необходимо переквалифицировать деяния на уголовную статью, однако суды отказывали в этом. Тогда потерпевшая направилась в Конституционный суд. Статья 116.1 УК Российской Федерации не подразумевает наступление уголовной ответственности за побои или совершение иных насильственных действий, причинивших физическую боль, для лиц, которые не подвергались административному наказанию, но при этом раннее совершали преступления, предусмотренные как статьей 116.1, так и статьями 116, 117 и 334 УК РФ. КС РФ указал, что из-за этого усиливаются предпосылки к нарушению принципов равенства и справедливости в отношении как виновных, так и потерпевших и снижается предполагаемый эффект от введения в правовое регулирование специального состава побоев, причиненных лицом, подвергнутым административному наказанию.

Подобные нарушения прав человека не могли остаться незамеченными судьями Конституционного суда. В связи с этим КС РФ было принято решение объявить статью 116.1 не соответствующей Конституции.

Таким образом, можно сделать вывод о том, что проблема недостаточной уголовно-правовой защиты института семьи и распространения случаев домашнего насилия действительно существует на сегодняшний день, что признает и ВС РФ. Так, законодателю необходимо проработать нормативно-правовое регулирование уголовной ответственности за преступления против семьи. [5]

Принятие вышеизложенных предложений данной проблемы также является необходимым для того, чтобы обезопасить граждан и защитить институт семьи. Кроме этого, хочется отметить, что необходимо совершенствовать также подходы судов к рассмотрению дел о домашнем насилии, поскольку на сегодняшний день судебная практика по данным делам является довольно противоречивой.

В связи с этим было бы целесообразным опубликование ВС РФ соответствующих разъяснений для единообразного применения судами норм уголовного законодательства при привлечении лиц к уголовной

---

[1] "Уголовный кодекс Российской Федерации" от 13.06.1996 N 63-ФЗ (ред. от 21.04.2025) (с изм. и доп., вступ. в силу с 02.05.2025)

[2] Собрании законодательства Российской Федерации от 17 июня 1996 г. N 25 ст. 2954; Зобов Владимир Андреевич Защита института семьи в контексте уголовно-правовой охраны жизни и здоровья // (дата обращения 13.04.2025)

[3] Постановление Конституционного Суда РФ от 8 апреля 2021 г. № 11-П «По делу о проверке конституционности статьи 116.1 Уголовного кодекса Российской Федерации в связи с жалобой https://www.garant.ru/products/ipo/prime/doc/400464561. (дата обращения 13.04.2025)

[4] "Уголовный кодекс Российской Федерации" от 13.06.1996 N 63-ФЗ (ред. от 21.04.2025) (с изм. и доп., вступ. в силу с 02.05.2025)

[5] Социально-правовые и криминологические аспекты борьбы с домашним насилием // ЮП. 2011. № 4; Издание РИА Новости. [Электронный ресурс] // URL:https://ria.ru/20200505/1570971794.html; (дата обращения 13.04.2025)

ответственности за применения насилия в отношении членов своей семьи. Также меры по борьбе с внутрисемейным насилием должны затрагивать все сферы жизни граждан для того, чтобы противодействие такому насилию осуществлялось наиболее эффективно.

Библиографический список:

1.«Уголовный кодекс Российской Федерации» от 13.06.1996 N 63-ФЗ (ред. от 01.07.2021) // Собрание законодательства Российской Федерации от 17 июня 1996 г. N 25 ст. 2954; «Уголовный кодекс Российской Федерации» от 13.06.1996 N 63-ФЗ (ред. от 15.07.2016) // (дата обращения 13.04.2025)

2.Собрании законодательства Российской Федерации от 17 июня 1996 г. N 25 ст. 2954; Зобов Владимир Андреевич Защита института семьи в контексте уголовно-правовой охраны жизни и здоровья // (дата обращения 13.04.2025)

3.Отечественная юриспруденция. 2017. № 5 (19); Пухова, К. С. Домашнее насилие: уголовно-правовой и криминологический аспект / К. С. Пухова. — Текст: непосредственный // Молодой ученый. — 2018. — № 18 (204). — С. 263–266; Фатеев Александр Николаевич (дата обращения 13.04.2025)

4.Социально-правовые и криминологические аспекты борьбы с домашним насилием // ЮП. 2011. № 4; Издание РИА Новости. «В России отмечен рост домашнего насилия с 10 апреля в 2,5 раза» [Электронный ресурс] // URL:https://ria.ru/20200505/1570971794.html; (дата обращения 13.04.2025)

5.Информация, размещенная на официальном сайте Верховного Суда Российской Федерации [Электронный ресурс] // URL:https://www.vsrf.ru/press_center/mass_media/29837; (дата обращения 13.04.2025)

6.Постановление Конституционного Суда РФ от 8 апреля 2021 г. № 11-П «По делу о проверке конституционности статьи 116.1 Уголовного кодекса Российской Федерации в связи с жалобой гражданки Л. Ф. Саковой» [Электронный ресурс] // URL: https://www.garant.ru/products/ipo/prime/doc/400464561. (дата обращения 13.04.2025)

7.Пухова, К. С. Домашнее насилие: уголовно-правовой и криминологический аспект / К. С. Пухова. — Текст: непосредственный // Молодой ученый. — 2018. — № 18 (204). — С. 263–266; (дата обращения 14.04.2025)

ВИНОКУРОВ СТАНИСЛАВ ВИКТОРОВИЧ – студентка Института права, кафедра уголовно-правовых дисциплин, Челябинский государственный университет, Россия.

Д.Р. Галиуллин

К ВОПРОСУ ОБ ОСОБЕННОСТЯХ ИНДИВИДУАЛЬНОЙ ПРОФИЛАКТИКИ ПРЕСТУПНОСТИ СРЕДИ НЕСОВЕРШЕННОЛЕТНИХ

В статье рассматриваются правовые основы и профилактические работы с несовершеннолетними. В настоящее время профилактика правонарушений среди несовершеннолетних, это комплекс мер и мероприятий, направленных на негативное восприятие противоправного поведения. В процессе профилактики должны приниматься способы и меры профилактики индивидуально для каждого несовершеннолетнего. Снижения уровня преступности можно достичь лишь совокупностью способов и мер, а также квалифицированными субъектами.

Ключевые слова*: Несовершеннолетние, преступность, предупреждение преступности несовершеннолетних, меры предупреждения.*

Перечень мер, которые направлены на социализацию детей, а также их развитие и воспитание предусмотрены в Федеральном законе от 23 июня 2016 г. № 182-ФЗ "Об основах системы профилактики правонарушений в Российской Федерации". Федеральный закон №182-ФЗ упорядочил систему профилактики правонарушений среди несовершеннолетних. Данный федеральный закон был введен в качестве дополнения к уже действовавшему Федеральному закону от 24 июня 1999 г. N 120-ФЗ "Об основах системы профилактики безнадзорности и правонарушений несовершеннолетних". Данные нормативно-правовые акты призваны дополнять друг друга в сфере противодействия преступности среди несовершеннолетних.

Анализируя статистические данные о преступлениях, совершенные несовершеннолетними представленные на официальном сайте Министерства Внутренних Дел Российской Федерации, а именно: 2019 г.- 40860 преступлений; 2020 г.-37953 преступлений; 2021 г.-33575 преступлений; 2022 г.-29126 преступлений; 2023 г.-21700 преступлений; 2024 г.-20963 преступления. [1] Статистические данные показывают, что в течении 5 лет, преступность среди несовершеннолетних имеет положительную тенденцию к снижению.

Для осуществления профилактики, необходимы соответствующие субъекты (органы и должностные лица), имеющие необходимые полномочия. Так ст. 5 федерального закона №182-ФЗ относит федеральные органы исполнительной власти, органы прокуратуры Российской Федерации, следственные органы Следственного комитета Российской Федерации, органы государственной власти субъектов Российской Федерации и органы местного самоуправления.

Согласно ч. 2 ст. 14 федерального закона №120-ФЗ, указано, что организации, осуществляющие образовательную деятельность, предпринимают для профилактики преступности несовершеннолетних:

1) оказывают социально-психологическую и педагогическую помощь несовершеннолетним с ограниченными возможностями здоровья и (или) отклонениями в поведении либо несовершеннолетним, имеющим проблемы в обучении;

2) выявляют несовершеннолетних, находящихся в социально опасном положении, а также не посещающих или систематически пропускающих по неуважительным причинам занятия в образовательных организациях, принимают меры по их воспитанию и получению ими общего образования;

3) выявляют семьи, находящиеся в социально опасном положении, и оказывают им помощь в обучении и воспитании детей;

4) обеспечивают организацию в образовательных организациях общедоступных спортивных секций, технических и иных кружков, клубов и привлечение к участию в них несовершеннолетних;

5) осуществляют меры по реализации программ и методик, направленных на формирование законопослушного поведения несовершеннолетних.

Данные меры имеют важное значение, так как дети и дошкольные или школьные учреждения взаимодействуют друг с другом изо дня в день, в то время как все другие субъекты профилактики проводят взаимодействие в основном, только по факту уже совершенного преступления, за исключением редких случаев.

© Д.Р. Галиуллин, 2025.

Научный руководитель: *Штефан Алена Владимировна* – кандидат юридических наук, доцент, Челябинский государственный университет, Россия.

К сожалению, не каждый подросток в силу незнания или отрицания понимает всю серьезность своих деяний, которые в свою очередь ведут к неисправимым или трудно исправимым последствиям. В зависимости от вида правонарушения в теории права выделяют уголовную, административную, дисциплинарную и гражданско-правовую.

Профилактическая работа с несовершеннолетними, сложный процесс, данная категория подвержена влиянию со стороны как со стороны семьи, основной ячейки общества куда попадает ребенок, так и общества в целом. Ребенок перенимает поведение родителей, если они ведут аморальный образ жизни, то и ребенок в большей степени подвержен этому. Несовершеннолетний в таком случае попытается найти поддержку среди своих сверстников, но и тут могут находиться несовершеннолетние склонные к нарушению закона. Субъектам профилактики правонарушений необходимо своевременно замечать отклонения в поведение и развитие детей и подростков и устранять причины, которые привели к этому.

Проявлениями девиантного поведения несовершеннолетних являются:

1. Уклонение от учебы в следствии неуспеваемости по большинству предметов или отсутствие желания к обучению.

2. Пренебрежительное отношение к труду, как в учебном заведение, так и внутри семьи.

3. Аморальное поведение, которое может проявляться в употребление спиртных напитков, курение, нездоровое сексуальное поведение.

4. Поведение внутри социальных групп: грубость, агрессия по отношению к другим, драки, скандалы, проявление жестокости как к животным, так и к другим людям.

Такое поведение несовершеннолетних может формироваться из-за семейного неблагополучия. По данным Е.В. Кошелевой, только 35,5% несовершеннолетних, содержащихся в воспитательных колониях, воспитывались в полных семьях, остальные - одним из родителей, бабушкой, дедушкой, опекуном, в детдоме (8,1%), в приемной семье. Семейные конфликты, жестокое обращение с детьми, психическое и физическое насилие, нередко сексуальное посягательство, отсутствие духовной близости и взаимопонимания между родителями и детьми — вот условия, в которых находилось большинство несовершеннолетних, содержащихся в воспитательных колониях. [2]

Проанализировав исследование Кошелевой, можно сделать вывод о том, что основным фактором совершения преступлений несовершеннолетними является семейное неблагополучие. Чтобы решить данную проблему необходимо организовать региональную и федеральную поддержку семьям, оказавшимся в трудной жизненной ситуации. Для этого необходимо выполнить несколько шагов:

1.Следует разработать программы консультирования и социальной поддержки для родителей, оказавшихся в сложных жизненных условиях.

2.Определить количество неблагополучных семей на территории области.

3.Выяснить по какой причине семья оказалась в такой ситуации, оказать первичную помощь, которая заключается в психологической помощи.

4.Необходимо укрепить взаимодействие между образовательными учреждениями, социальными службами и правоохранительными органами.

5.Важно вовлекать общественные организации и местные сообщества в поддержку семей, нуждающихся в помощи. Например, для проведения акций, направленных на информирование о существующих ресурсах, которые осуществляют помощь детям и их родителям.

6.Требуется усиление профилактической работы с несовершеннолетними, включая программы по семейным ценностям и правовому просвещению.

Думается данные шаги помогут предотвратить преступления, совершаемые несовершеннолетними. Вышеперечисленные предложения предлагается подкрепить позицией министра внутренних дел В.А. Колокольцева на расширенном заседании Коллегии МВД России в 2021 году, «Министерством как одним из ключевых субъектов профилактики системно решаются вопросы предупреждения правонарушений в подростковой среде. Осуществляется взаимодействие с органами и учреждениями образования, здравоохранения, социальной защиты населения. Соответствующая работа проводится с родителями, которые не исполняют свои обязанности, жестоко обращаются с детьми, оказывают на них негативное влияние. Комплексный подход способствовал дальнейшему снижению числа противоправных деяний в отношении несовершеннолетних и уровня подростковой преступности». [3]

Следовательно, одна из главных задач семьи, а также детских образовательных учреждений, школ и центров досуга — это ранняя профилактика преступлений и правонарушений среди молодежи.

Подводя итоги, можно сказать, что современное законодательство имеет устойчивую тенденцию к снижению уровня подростковой преступности. Происходит это из-за активной профилактики, проводимой уполномоченными субъектами, которая заключается в раннем просвещение несовершеннолетних проблемам, которые возникнут в следствии нарушения закона.

Библиографический список:

1.Министерство внутренних дел Российской Федерации: официальной сайт - URL: https://мвд.рф/ (Дата обращения: 20.02.2025)

2.Кошелева Е.В. Семейное неблагополучие как фактор повторной преступности несовершеннолетних // Российский следователь. 2015. № 14. С. 8 - 11.

3.Выступление Министра внутренних дел Российской Федерации генерала полиции Российской Федерации Владимира Колокольцева на расширенном заседании коллегии Министерства внутренних дел Российской Федерации // МВД РФ

ГАЛИУЛЛИН ДАНИЛ РИНАТОВИЧ – студент, Челябинский государственный университет, Россия.

ПОЛИТИЧЕСКИЕ НАУКИ

Е.Н. Хохлова

ФОРМИРОВАНИЕ И РЕАЛИЗАЦИЯ ИНФОРМАЦИОННОЙ ПОЛИТИКИ В СУБЪЕКТЕ РОССИЙСКОЙ ФЕДЕРАЦИИ

В статье рассматривается механизм формирования и реализации информационной политики в Сахалинской области. Показано, что актуальность разработки информационной политики обусловлена развитием информационных технологий и изменениями в социально-экономической и политической сфере, что создает предпосылки для становления информационного общества. В зависимости от особенностей каждого региона, модели информационной политики могут существенно отличаться. Сахалинская область стремится создать прозрачное информационное пространство, направленное на информирование населения о социальных, экономических и культурных событиях, а также на взаимодействие с гражданами через цифровые платформы, социальные сети и т.д. Приведены примеры инициатив и проектов, которые способствуют повышению прозрачности и вовлеченности населения в процесс принятия решений.

Ключевые слова: *информационная политика, Сахалинская область, социальные сети, взаимодействие с населением, государственные инициативы*

Актуальность разработки информационной политики на уровне регионов Российской Федерации обусловлена глобализацией, стремительным развитием современных технологий и изменениями в социально-экономической и политической сферах создают предпосылки для становления информационного общества, где информация становится ключевым ресурсом и залогом устойчивого развития региона. Каждый субъект Российской Федерации имеет свои особенности в распространении информации, что приводит к значительным различиям в моделях информационной политики.

© Е.Н. Хохлова, 2025.

Научный руководитель: *Сидоренко Ольга Владимировна* – доктор экономических наук, доцент, Тихоокеанский государственный университет, Россия.

Модель информационной политики на региональном уровне во многом зависит от социально-экономической и культурной специфики каждого субъекта. Например, в регионах с высоким уровнем социальной активности и развитой гражданской позиции (например, Татарстан или Санкт-Петербург) наблюдается более активное и конструктивное взаимодействие между государственными органами и СМИ. В то же время в менее активных регионах (например, в некоторых северных или моногородах) может наблюдаться доминирующая роль государственного контроля, что влияет на содержание информационного поля.

Целью деятельности органов власти Сахалинской области в сфере информационной политики является создание прозрачного информационного пространства, способствующего информированию населения о социальных, экономических и культурных событиях, реализация инициатив и программ. Важнейшие направления работы в этой области представлены в таблице 1.

Таблица 1

Направления деятельности органов власти Сахалинской области в сфере информационной политики

Направление деятельности	Содержание деятельности
Регулярное размещение информации	Освещение событий, касающихся деятельности органов исполнительной власти, в средствах массовой информации и интернете.
Организация информационного взаимодействия	Проведение пресс-конференций, брифингов, семинаров и других мероприятий для СМИ, что позволяет обеспечить обратную связь и повысить информированность населения.
Развитие официальных онлайн-платформ	Поддержка и совершенствование официальных страниц и групп в социальных сетях для оперативного взаимодействия с гражданами (диалог между властью и населением, оперативное реагирование на запросы и жалобы).

Департамент информационной политики Правительства Сахалинской области активно работает над информированием населения через различные каналы. Информационные сообщения касаются социально-экономического развития региона, работы органов исполнительной власти и мероприятий, проводимых Губернатором.

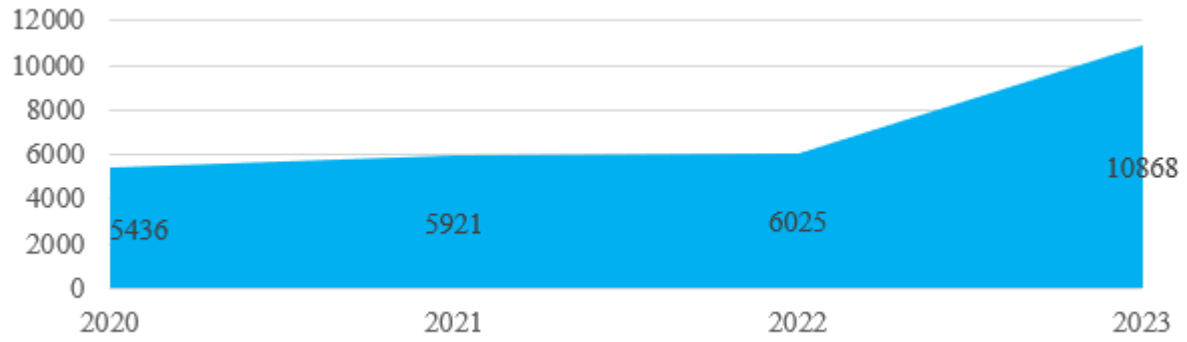

Рис. 1. Количество сообщений на интернет-ресурсах

Общее число размещенных материалов в СМИ и на интернет-платформах составило более 378 000. В 2023 году было направлено более 2137 пресс-релизов в федеральные, «Первый канал» и «Россия 1», и местные средства массовой информации. Общее число информационных материалов, касающихся региона, достигло 1035. В 2023 году на различных информационных сайтах было размещено более 10 868 сообщений, что почти в два раза превышает результаты 2022 года. Это свидетельствует о высоком уровне активности в распространении информации и взаимодействии с общественностью.

Сахалинская область использует цифровые платформы для интерактивного взаимодействия с гражданами, например, активно функционирует «Центр управления городом», который осуществляет сбор и анализ информации о проблемах жителей [5]. Такая обратная связь помогает формировать «карту проблем», позволяя эффективно реагировать на запросы населения. Это открытая онлайн площадка в Интернете на специальном сайте и в мобильном приложении. Механизм ее работы простой: горожане сообщают о проблеме (необходимость ремонта детской площадки, открытый люк, яма на дороге и так далее).

На базе Единого портала государственных и муниципальных услуг реализованы механизмы обратной связи, что позволяет жителям региона направлять свои сообщения и получать ответы на актуальные вопросы. В 2023 году через такие системы было получено более 23 тысяч сообщений, что свидетельствует о высокой вовлеченности граждан в процесс управления.

Значительную роль в распространении информации играют социальные сети. Губернатор области и Правительство представлены на различных платформах, таких как ВКонтакте и Telegram, что позволяет поддерживать постоянный контакт с жителям и представляет возможность для диалога и взаимодействия с гражданами. Прямые эфиры в социальных сетях позволяют доносить информацию до населения, обсуждать важные вопросы и получать обратную связь в режиме реального времени.

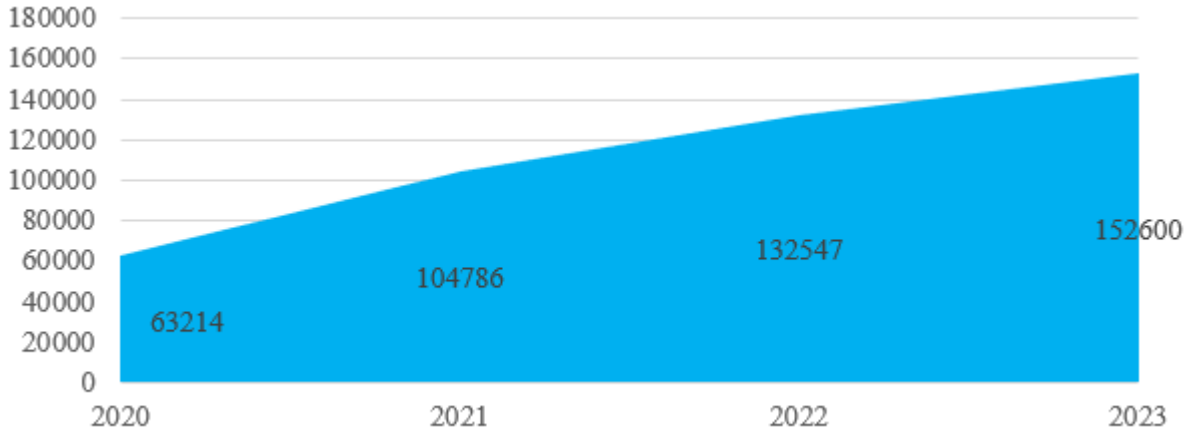

Рис. 2. Количество подписчиков группы Вконтакте

Для информационно-аналитического обеспечения деятельности губернатора и органов государственной власти Сахалинской области реализуются социологические и социально-экономические исследования, направленные на изучение общественного мнения по важнейшим вопросам жизнедеятельности региона. За последний год было проведено значительное количество таких исследований, что позволяет органам власти принимать обоснованные решения, исходя из реальных потребностей населения. В рамках информационного анализа осуществляется мониторинг СМИ и интернет-ресурсов, что повышает уровень информированности властей.

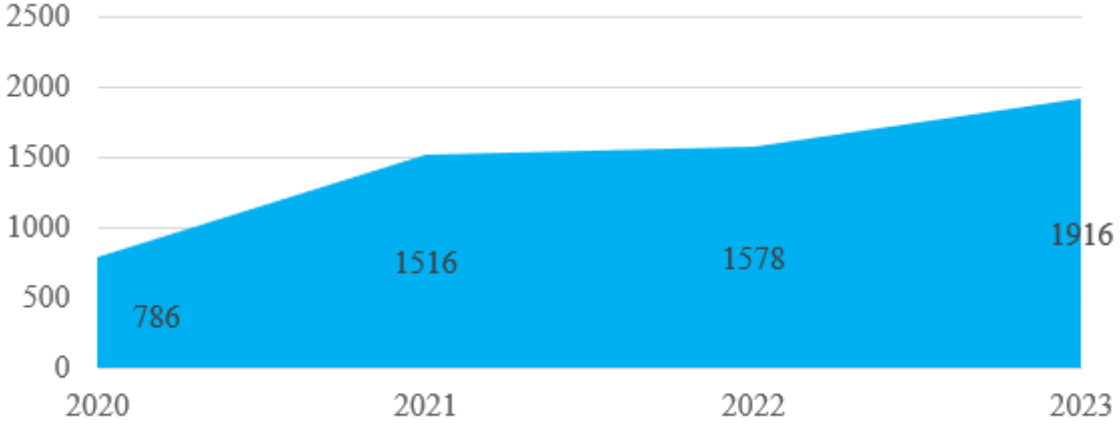

Рис. 3. Количество мониторингов СМИ

Важной стороной информационной политики в Сахалинской области является информирование населения о социальных инициативах и мерах поддержки. А проекты, направленные на популяризацию брендов и производств региона, оказывают положительное влияние на имидж области и поддерживают интерес к Сахалину.

В рамках информационной политики на Сахалине активно проводятся пресс-конференции, брифинги, семинары и пресс-туры, направленные направленные на создание эффективной обратной связи между руководством области и населением, а также на доведение важных государственных инициатив и проектов до широкой аудитории. Одним из наиболее значимых форматов взаимодействия с населением является проект «Прямая линия» с Губернатором области [2]. Проект позволяет губернатору лично коммуницировать с жителями региона, обсуждая решения наболевших вопросов и поздравляя земляков с юбилеями

Сахалинская область также организует пресс-туры для представителей федеральных СМИ, например, мероприятия, связанные с открытием новых объектов инфраструктуры, что способствует более эффективному освещению событий и инициатив региона на всероссийском уровне. Одним из таких пресс-туров стало открытие современного аэровокзала в Южно-Сахалинске, куда были приглашены журналисты крупных телеканалов, что обеспечило широкое освещение и информирование населения о новых возможностях, которые открываются благодаря модернизации транспортной инфраструктуры региона [3].

В регионе создаются грантовые программы, направленные на поддержку информационных инициатив, которые помогают освещать важные социальные вопросы и проблемы. Такой подход способствует повышению доступности информации для населения и формированию активного гражданского общества.

В рамках реализации информационной политики в Сахалинской области поддерживаются проекты, направленные на освещение ключевых тем, предложенных органами власти и основанных на потребностях населения, касающиеся патриотического воспитания, образования, охраны окружающей среды, социальной поддержки и правового просвещения.

В целях стимулирования активности средств массовой информации в освещении вопросов, представляющих общественный интерес, на уровне региона проводятся конкурсы, в которых учитываются достижения журналистов. Призы и награды, как символ признания их работы, способствуют повышению уровня конкуренции и качества предлагаемых материалов.

Итак, эффективное использование как традиционных, так и новых медиа-форматов позволяет своевременно информировать общественность о важных событиях и инициативах, а также формировать положительный имидж региона. Обширные инициативы и проекты демонстрируют стремление власти к конструктивному диалогу с гражданами и готовность реагировать на их потребности и запросы.

Библиографический список:

1. Боброва, Ю. М. Государственная политика в области информатизации и использования информационных технологий в органах государственной власти : конспект лекции / Ю. М. Боброва. – СПб.: Санкт-Петербургский юридический институт (филиал) Университета прокуратуры Российской Федерации, 2020. — 32 с.

2. Прямая линия с губернатором Сахалинской области. Режим доступа: http://vk.com/video-160357121_456240683?ysclid=m0kgmz2cy3453262031

3. На Сахалине открылся самый большой аэропорт на Дальнем Востоке. ОРежим доступа: http://ria.ru/20230807/sakhalin-1888600425.html

4. Telegram-канал Губернатора Сахалинской области «Лимаренко Brief». Режим доступа: http://t.me/s/limarenko_official

5. Центр управления городом. Режим доступа: http://sakhalin.gov.ru/index.php?eID=tx_cms_showpic&file=30659&md5=329a300f64b6d2d9a0dc0c1ecc2a56311cc6199b&parameters%5B0%5D=YTo0OntzOjU6IndpZHRoIjtzOjQ6IjgwMG0iO3M6NjoiaGVpZ2h0IjtzOjM6IjYw&parameters%5B1%5D=MCI7czo3OiJib2R5VGFnIjtzOjQyOiI8Ym9keSBiZ0NvbG9yPSIjZmZmZmZmIiBz&parameters%5B2%5D=dHlsZT0ibWFyZ2luOjA7Ij4iO3M6NDoid3JhcCI7czozNzoiPGEgaHJlZj0iamF2&parameters%5B3%5D=YXNjcmlwdDpjbG9zZSgpOyI%2BIHwgPC9hPiI7fQ%3D%3D

ХОХЛОВА ЕВГЕНИЯ НИКОЛАЕВНА – магистрант, Тихоокеанский государственный университет, Россия.

КУЛЬТУРОЛОГИЯ

А.А. Бобков

НОРМАТИВНО-ПРАВОВОЕ РЕГУЛИРОВАНИЕ ПРЕДОСТАВЛЕНИЯ ДОСУГОВЫХ УСЛУГ НАСЕЛЕНИЮ

В рамках исследования использовались методы системного анализа, сравнительного правоведения, а также статистический и социологический подходы. Эти методы позволили всесторонне изучить существующую нормативно-правовую базу, выявить её сильные и слабые стороны, а также определить направления для её совершенствования с учётом современных вызовов и потребностей населения.

Ключевые слова: *Досуг, нормативно-правовые аспекты, регулирование общество, услуги.*

Законодательная база, регулирующая сферу досуговых услуг, представляет собой совокупность нормативных актов различного уровня, направленных на обеспечение доступности и качества этих услуг для населения. Основные цели правового регулирования в данной области включают создание условий для культурного и досугового развития граждан, поддержку культурной инфраструктуры и обеспечение равного доступа к досуговым мероприятиям. Важно учитывать комплексный подход, который предполагает взаимодействие федерального, регионального и местного уровней управления. В контексте досуговых услуг следует отметить, что «в туризме интегрируются все основные стороны воспитания: идейно-нравственная, трудовая, эстетическая, физическая, патриотическая, интернациональная и другие» [1]. Это подчеркивает значимость досуга как инструмента всестороннего развития личности и формирования культурных ценностей, охватывающего различные аспекты воспитания и образования.

Федеральный закон №131-ФЗ «Об общих принципах организации местного самоуправления в Российской Федерации» играет ключевую роль в регулировании досуговой деятельности, определяя полномочия органов местного самоуправления. Этот закон охватывает организацию и поддержку досуговых мероприятий, что способствует развитию культурной инфраструктуры на местах. Важным аспектом является установление стандартов и требований к качеству предоставляемых услуг. Смерницкая подчеркивает, что

© А.А. Бобков, 2025.

«нормативно-правовая база реализации государственной молодежной политики РФ представлена федеральными и региональными законами» [2]. Взаимодействие между различными уровнями законодательства, таким образом, обеспечивает комплексный подход к организации досуга и культурных инициатив.

Подзаконные акты способствуют адаптации законодательства к региональным особенностям и потребностям населения, что позволяет учитывать местные условия и ресурсы при организации досуговых мероприятий. Это, в свою очередь, является важным аспектом для обеспечения их эффективности и доступности. Досуговые интересы семьи, как отмечает Сочнева, «выражают совокупность устойчивых мотивов и предпочтений членов семейной общности, определяющих их деятельностные стратегии в реализации социально-культурной активности в сфере свободного времени». Учет этих интересов в процессе разработки мероприятий способствует более успешной интеграции досуга в жизнь местных сообществ.

Международные нормы, такие как рекомендации ЮНЕСКО, оказывают значительное влияние на формирование стандартов в сфере досуговых услуг в России. Эти нормы способствуют внедрению современных подходов к организации досуговой деятельности, включая обеспечение её доступности для всех слоёв населения. Применение международного опыта позволяет улучшить качество предоставляемых услуг и развивать культурную инфраструктуру на основе передовых практик.

Региональные особенности регулирования досуговых услуг в России обусловлены как различиями в социально-экономическом развитии субъектов, так и спецификой их культурно-исторического наследия. В каждом регионе существуют свои приоритеты в развитии досуговой инфраструктуры, что отражается в подходах к её регулированию. Например, в крупных городах, таких как Москва и Санкт-Петербург, акцент делается на модернизацию и расширение спектра услуг, тогда как в сельских районах основное внимание уделяется сохранению существующих учреждений и обеспечению их доступности для населения.

Одним из примеров успешной региональной практики является программа «Культурная среда» в Татарстане, направленная на модернизацию домов культуры. Эта инициатива значительно улучшила условия для проведения досуговых мероприятий и повысила их качество. В Москве и Санкт-Петербурге также внедрены программы субсидирования досуговых мероприятий для малообеспеченных слоёв населения, что способствует увеличению их доступности. Эти примеры демонстрируют, как региональные инициативы могут эффективно решать задачи в области досуговых услуг. При этом важно учитывать, что «в статье рассматриваются проблемы и перспективы реализации государственных программ в сфере поддержки молодежи, приводится обзор нормативно-правовой базы осуществления государственной молодежной политики» [3]. Анализ реализации государственной молодежной политики в разных регионах, таких как Севастополь, подчеркивает необходимость комплексного подхода к решению вопросов, связанных с поддержкой молодежи и развитием досуговых инициатив.

Несмотря на успехи, в регулировании досуговых услуг на региональном уровне существует множество проблем. В регионах с низкой плотностью населения, таких как Сибирь и Дальний Восток, наблюдается недостаток финансирования, что приводит к ухудшению состояния инфраструктуры. Разрыв в уровне развития досуговых услуг между различными регионами также остаётся значительным, что создаёт неравенство в доступе к качественным услугам для населения.

Региональные особенности оказывают значительное влияние на доступность и качество досуговых услуг. В территориях с высоким уровнем финансирования и активной поддержкой со стороны местных властей услуги предоставляются на высоком уровне. В то же время, в менее обеспеченных регионах население сталкивается с ограниченным выбором. Это подчеркивает необходимость учета региональных факторов при разработке и реализации нормативно-правовых актов в сфере досуговых услуг. Семья и семейные ценности формируются не только в домашней среде, но и в процессе совместного досуга, что указывает на значимость культурного контекста в воспитании детей [4]. Таким образом, качество досуговых услуг в регионах влияет не только на доступность развлечений, но и на формирование семейных отношений и ценностей.

Одним из примеров успешной региональной программы в сфере досуга является инициатива города Москвы под названием «Московское долголетие». Эта программа направлена на предоставление досуговых услуг пенсионерам, включая культурные мероприятия, образовательные курсы и спортивные занятия. Такие меры способствуют не только улучшению качества жизни пожилых граждан, но и активному вовлечению их в общественную жизнь. Программа демонстрирует, как целенаправленные действия могут позитивно сказаться на социальной интеграции и удовлетворённости населения. При организации досуга важно учитывать интересы различных возрастных групп. Как отмечает Емельянова, «в данной статье поднимается проблема организации культурного досуга молодежи» [4]. Это подчеркивает, что успешные программы досуга должны охватывать и молодежь, что, в свою очередь, может способствовать созданию более гармоничной социальной среды.

Сравнивая подходы к нормативно-правовому регулированию в различных регионах, можно отметить значительные различия в уровне поддержки досуговой инфраструктуры. В Татарстане в 2020 году было выделено 1,2 миллиарда рублей на развитие досуговых объектов, что позволило создать новые культурные

центры и модернизировать существующие. Это подчеркивает значимость бюджетного финансирования для обеспечения доступности и качества услуг. В регионах с более развитым нормативным регулированием наблюдается на 30% более высокая удовлетворённость населения предоставляемыми услугами, что указывает на необходимость комплексного подхода к управлению данной сферой. Вместе с тем, с переходом на рыночную экономику идеи духовного воспитания отошли на второй план, уступив место всеобщей коммерции. Это обстоятельство также влияет на развитие досуговой инфраструктуры, подчеркивая важность государственной поддержки в сочетании с учетом современных экономических реалий.

Анализ действующего законодательства, регулирующего предоставление досуговых услуг, показывает, что несмотря на наличие значительного числа нормативных актов, таких как постановление Правительства РФ № 1234, направленных на улучшение финансирования учреждений культуры, многие из них не охватывают важные аспекты, связанные с обеспечением доступности и качества услуг. Например, в 2020 году только 60% из более чем 2500 учреждений культуры соответствовали современным требованиям, что свидетельствует о необходимости пересмотра стандартов и критериев, применяемых в данной сфере. Кроме того, исследование Минкультуры РФ 2019 года показало, что около 40% населения недовольны доступностью досуговых услуг, что указывает на пробелы в регулировании и недостаточную адаптацию законодательства к реальным потребностям граждан.

Учитывая региональные различия в уровне развития досуговой инфраструктуры и потребностях населения, важно адаптировать законодательство к особенностям каждого региона. Например, в Татарстане в 2020 году было выделено 1,2 миллиарда рублей на развитие досуговой инфраструктуры, что позволило создать новые культурные центры. Этот опыт показывает, что целенаправленная поддержка регионов может значительно улучшить доступность и качество досуговых услуг. Законодательство должно предусматривать возможность гибкого распределения ресурсов и разработку индивидуальных программ для каждого региона в зависимости от его потребностей.

Результаты исследования подчеркивают важность дальнейшего изучения и совершенствования нормативно-правового регулирования в сфере досуговых услуг. Перспективными направлениями являются разработка механизмов адаптации законодательства к региональным особенностям, а также создание эффективных систем мониторинга и контроля качества предоставляемых услуг. Практическая значимость работы заключается в возможности использования предложенных рекомендаций для повышения доступности и качества досуговых услуг, что, в свою очередь, способствует улучшению социальной инфраструктуры и качества жизни населения.

Библиографический список:

1.Емельянова О. Ю. Культура досуга молодежи и проблема регулирования свободного времени // Научная палитра. — 2018. — № 1(19). — С. [б. с.].

2.Материалы международного научного форума «Образование. Наука. Культура» (22 декабря 2021 г.). В 5 ч. Ч. 4. Международная научно-практическая конференция «Проблемы развития туристической отрасли и сферы досуга в условиях пандемии» [Электронный ресурс]: сборник научных статей / Отв. ред. Н. В. Осипова. — Гжель: ГГУ, 2021. — 95 с. // ГГУ: [сайт]. — Режим доступа: http://www.art-gzhel.ru/.

3.Смерницкая Е. В. Эффективное государственное и муниципальное управление как фактор социально-экономического развития территорий: материалы IV Всероссийской научно-практической конференции студентов, аспирантов, молодых ученых, 21 апреля 2023 г. / отв. ред. Смерницкая Е. В. — Севастополь : [СевГУ], 2023. — 164 с. — ISBN 978-5-6049992-4-0.

4.Сочнева Е. С. Семейный досуг в контексте социокультурной деятельности // Репозиторий БГУКИ. — [б. г.]. — [б. м.]. — [б. и.].

БОБКОВ АРТЕМ АНДРЕЕВИЧ – магистрант, Российский государственный социальный университет, Россия.

А.А. Бобков

ПОНЯТИЕ И СУЩНОСТЬ ДОСУГОВЫХ УСЛУГ. ВЗАИМОСВЯЗЬ ДОСУГА И КУЛЬТУРНОЙ ПОЛИТИКИ

Целью данного исследования является анализ роли досуговых услуг в жизни общества и их взаимосвязи с культурной политикой. Для достижения этой цели необходимо решить следующие задачи: изучить существующие подходы к организации досуговых услуг, исследовать их влияние на культурное развитие и рассмотреть примеры успешной интеграции досуга в культурные инициативы.

Исследование основывается на анализе теоретических и практических источников, а также на изучении статистических данных и примеров из реальной практики. Значимость работы заключается в её вкладе в понимание роли досуговых услуг в культурной политике и в разработке рекомендаций, направленных на улучшение их качества и доступности.

Ключевые слова: *Досуг, культурная политика, общество, услуги.*

Досуговые услуги представляют собой совокупность мероприятий и программ, направленных на удовлетворение потребностей людей в отдыхе, развлечении и саморазвитии. Эти услуги охватывают широкий спектр активностей, включая культурные и спортивные мероприятия, образовательные программы и творческие мастерские. Исследование Всемирной организации здравоохранения подчеркивает, что досуг и отдых играют ключевую роль в поддержании психического здоровья и общего благополучия человека. В этом контексте «молодежный досуг подразумевает свободный выбор личностью досуговых занятий и является неотъемлемым элементом образа жизни человека. Поэтому досуг всегда рассматривается как реализация интересов личности, связанных с рекреацией, саморазвитием, самореализацией, общением, оздоровлением и т.п.» [1]. В современном обществе досуговые услуги становятся важной частью жизни, способствуя социальной интеграции и культурному обогащению.

Классификация досуговых услуг позволяет систематизировать их разнообразие и определить основные направления развития. В зависимости от целей и форм проведения, услуги можно разделить на культурные, спортивные, образовательные и развлекательные. Культурные мероприятия, например, включают посещение театров, музеев и концертов. Согласно статистике 2020 года, более 40% населения России регулярно участвуют в таких активностях. Эта классификация способствует эффективному планированию и организации досуговой деятельности, учитывая интересы и потребности различных групп населения. Современное развитие массовой культуры и общества сопровождается процессами стандартизации и унификации. В исследовании подчеркивается, что «произведения массовой культуры базируются на универсальных характеристиках и механизмах восприятия, которые работают независимо от уровня образования аудитории» [2]. Это акцентирует внимание на важности учета культурных и образовательных аспектов при организации досуговых услуг.

Взаимосвязь досуга и культурной политики

Культурная политика представляет собой совокупность мер и стратегий, направленных на развитие и поддержку культурной сферы общества. Она охватывает широкий спектр аспектов, включая финансирование культурных инициатив, обеспечение доступности культурных мероприятий, сохранение культурного наследия и поддержку творческих индустрий. Основной целью культурной политики является создание условий для полноценного культурного развития общества, что способствует укреплению национальной идентичности, социальной сплоченности и культурного разнообразия. Важным аспектом является то, что «современное российское общество характеризуется многообразием систем базовых ценностей, дифференцированных по поколениям, а также по вариантам политических, социальных и культурных ориентации» [3]. Это разнообразие подчеркивает необходимость комплексного подхода к культурной политике, который учитывает различные интересы и потребности общества. В 2018 году в России было выделено около 100 миллиардов рублей на развитие культуры, что свидетельствует о значимости этой сферы для государства.

Культурная политика играет ключевую роль в организации досуговых услуг, так как она задаёт приоритеты и направления их развития. Досуговые услуги, такие как культурные мероприятия, образовательные программы и спортивные активности, являются важной частью культурной политики, обеспечивая доступ к культурным благам и способствуя улучшению качества жизни. Согласно исследованию ЮНЕСКО,

© А.А. Бобков, 2025.

страны с высоким уровнем развития культурной политики демонстрируют увеличение посещаемости культурных мероприятий на 30%, что подтверждает её влияние на доступность и популяризацию досуговых услуг. Таким образом, культурная политика создаёт основу для интеграции досуга в общественную жизнь, обеспечивая его разнообразие и качество.

Анализ существующих подходов к интеграции досуга в культурные инициативы

Интеграция досуга в культурные инициативы представляет собой процесс, направленный на объединение усилий различных учреждений и организаций для создания условий, способствующих культурному развитию общества. Этот процесс включает в себя разработку программ, направленных на поддержку культурных мероприятий, а также инициатив, которые объединяют досуговую и культурную деятельность. Примеры таких подходов включают использование культурных центров для проведения досуговых мероприятий, организацию фестивалей и выставок, а также создание культурных пространств в городах. Эти меры помогают увеличить доступность культурных мероприятий для широких слоев населения и способствуют развитию культурного разнообразия.

Примером успешной интеграции досуга в культурные инициативы может служить программа Arts Council England в Великобритании, которая выделила значительные средства на финансирование местных культурных инициатив. Эта программа способствовала развитию культурных пространств, где проводятся как досуговые, так и культурные мероприятия. В Финляндии культурная политика также активно поддерживает интеграцию досуга через финансирование мероприятий, направленных на вовлечение местных сообществ. Эти примеры демонстрируют, что интеграция досуга и культуры способствует не только развитию культуры, но и укреплению социальной сплоченности.

Интеграция досуга в культурные инициативы оказывает значительное влияние на культурное развитие, способствуя созданию более доступной и разнообразной культурной среды. Исследования показывают, что такие меры увеличивают уровень социальной сплоченности и удовлетворенности жизнью. В странах ЕС, например, участие в культурных мероприятиях, поддерживаемых культурной политикой, привело к увеличению этих показателей на 12% за последние пять лет. Таким образом, интеграция досуга в культуру не только обогащает культурное пространство, но и положительно влияет на общественные процессы. С другой стороны, стоит отметить, что «индустрия досуга» как профессиональный термин вошла в понятийный аппарат социально-культурной деятельности сравнительно недавно. Паршиков указывает на то, что «как социально-культурное явление индустрия досуга многогранна и в то же время до конца не определена» (2020, с. 36). Это подчеркивает необходимость дальнейшего изучения и внедрения досуга в культурные инициативы для достижения более глубоких и устойчивых результатов в области культурного развития.

Влияние культурной политики на качество досуговых услуг

Культурная политика играет ключевую роль в обеспечении доступности досуговых услуг для различных слоев населения, формируя нормативно-правовую базу, регулирующую финансирование и развитие инфраструктуры. Это, в свою очередь, расширяет доступ к культурным мероприятиям. В 2019 году в России на поддержку культурных инициатив, включая развитие досуговой инфраструктуры, было выделено 115 миллиардов рублей, что свидетельствует о значительных усилиях государства в создании условий для участия граждан в культурной жизни. При этом такая политика способствует равномерному распределению ресурсов, что особенно актуально для регионов с ограниченными возможностями в сфере культуры. Лидерство молодого поколения в сфере досуговой деятельности также не вызывает сомнений. Несмеянов отмечает, что «за молодежью надежно закрепился некий неофициальный статус законодателей мод» [4], что подчеркивает важность учета интересов молодежи при разработке культурной политики и создании досуговых инициатив.

Культурная политика напрямую влияет на разнообразие и качество предоставляемых досуговых услуг. Она определяет стратегические направления развития культурного сектора, включая поддержку новых форм досуга и внедрение инновационных подходов. Согласно исследованию ЮНЕСКО, страны с активной культурной политикой демонстрируют на 30% более высокую посещаемость культурных мероприятий по сравнению с государствами, где такая политика менее развита. Это связано с тем, что активная культурная политика стимулирует создание разнообразных программ, которые учитывают интересы различных групп населения. Таким образом, культурная политика является ключевым фактором, обеспечивающим высокое качество и широкий выбор досуговых услуг.

В ходе проведённого исследования были рассмотрены основные аспекты досуговых услуг, их влияние на общество и роль в культурной политике. Осуществлён анализ существующих подходов к организации досуга, а также факторов, определяющих его качество. Установлено, что досуг играет важную роль в социальной интеграции, культурном обогащении и повышении качества жизни населения.

Для дальнейшего развития досуговых услуг рекомендуется сосредоточить усилия на изучении их влияния на различные социальные группы, а также на разработке инновационных подходов к их организации. Важно учитывать региональные особенности и культурное разнообразие, чтобы обеспечить максимальную эффективность и доступность этих услуг.

Библиографический список:

1.Белова В. Н. Мировоззренческие и поведенческие стратегии социализации молодежи в глобальном мире / под ред. В. Н. Белова. — Саратов: Саратовский университет, 2010. — [б. с.].

2.Голубева Д.А. Проблемы развития индустрии досуга в России // Научная палитра. — 2018. — № 1(19). — С. [б. с.].

3.Двуреченская А.С. Массовая культура и сфера досуга в условиях региона: Автореферат диссертации на соискание ученой степени кандидата культурологии. — Кемерово, 2008. — [б. с.].

4.Несмеянов Е. Е. Экономические и гуманитарные исследования регионов: научно-теоретический журнал. — М.: [б. и.], 2014. — № 4. — ISSN 2079-1968.

БОБКОВ АРТЕМ АНДРЕЕВИЧ – магистрант, Российский государственный социальный университет, Россия.

А.А. Бобков

СИСТЕМА ОРГАНИЗАЦИИ ПРЕДОСТАВЛЕНИЯ ДОСУГОВЫХ УСЛУГ НАСЕЛЕНИЮ

Целью данного исследования является анализ существующих моделей организации досуговых услуг, выявление их сильных и слабых сторон, а также разработка рекомендаций по улучшению системы. Для достижения этой цели необходимо решить следующие задачи: изучить историческую эволюцию и современные подходы к организации досуга, определить потребности населения в досуговых услугах, а также оценить влияние этих услуг на качество жизни и социальное взаимодействие в обществе.

Ключевые слова: *Досуг, общество, услуги.*

Традиционные модели досуговых услуг ориентированы на физические пространства и коллективные мероприятия, такие как посещение библиотек, театров и домов культуры. Современные технологии играют ключевую роль в изменении подходов к организации досуга. Применение цифровых платформ, мобильных приложений и онлайн-сервисов позволило значительно расширить доступность досуговых услуг.

Инновационные подходы к вовлечению населения в досуговую деятельность включают использование искусственного интеллекта, виртуальной реальности и других современных технологий. Например, в 2020 году в Китае был реализован проект 'Smart Leisure', в рамках которого искусственный интеллект применялся для персонализации досуговых услуг. Такие методы позволяют не только учитывать индивидуальные предпочтения пользователей, но и создавать более интерактивные и увлекательные форматы мероприятий. Кроме того, внедрение геймификации, конкурсов и интерактивных программ способствует активному участию граждан в досуговых мероприятиях, что благоприятно сказывается на их социальном взаимодействии и общем уровне удовлетворенности жизнью. Эти инновации открывают новые возможности для привлечения населения и делают досуг более доступным и интересным.

Выявление потребностей населения в досуговых услугах является важным аспектом для разработки эффективной системы их предоставления. Среди основных методов, применяемых для этой цели, можно выделить опросы, интервью, анализ статистических данных и проведение фокус-групп. Опросы являются одним из самых популярных и доступных способов сбора информации, что подтверждается исследованием ВЦИОМ, согласно которому в 2020 году около 64% россиян участвовали в подобных исследованиях. Интервью и фокус-группы позволяют получить более глубокое понимание индивидуальных и групповых предпочтений, а анализ статистических данных помогает выявить общие тенденции и закономерности. Таким образом, каждый из этих методов вносит свой вклад в комплексное изучение потребностей населения.

Каждый из методов выявления потребностей населения имеет свои преимущества и недостатки, что определяет их использование в зависимости от конкретной ситуации. Опросы характеризуются высокой степенью охвата аудитории и возможностью получения количественных данных, однако они могут быть ограничены в плане глубины анализа. Метод фокус-групп, впервые применённый в 1941 году в США, позволяет изучить эмоциональные и поведенческие аспекты, но требует значительных ресурсов и профессиональной подготовки. Анализ статистических данных предоставляет объективную информацию о текущих тенденциях, однако не всегда может отразить индивидуальные предпочтения. Таким образом, выбор метода зависит от целей исследования и доступных ресурсов.

Применение методов выявления потребностей населения на практике демонстрирует их эффективность в различных областях. В 2019 году в России было проведено более 1500 социологических исследований, направленных на изучение потребностей различных групп населения. Эти исследования позволили выявить ключевые запросы и ожидания, что способствовало разработке целевых программ. Фокус-группы активно используются для тестирования новых инициатив и получения обратной связи от населения, что помогает адаптировать услуги под конкретные нужды.

Одним из примеров успешной практики учета потребностей молодежи и детей в досуговых услугах являются программы, направленные на развитие творческих и физических способностей. В 2021 году исследования показали, что вовлечение молодых людей в спортивные секции и художественные кружки увеличивает уровень их социальной активности на 25%. Такие инициативы не только улучшают физическое и эмоциональное состояние молодежи, но и способствуют формированию навыков, которые могут быть полезны в их дальнейшей жизни. Например, кружки робототехники и программирования развивают технические и аналитические способности детей и подростков, что особенно актуально в условиях растущего спроса на специалистов в области IT. Современная социокультурная политика должна быть направлена на создание условий для активного участия населения в досуговой деятельности, что способствует улучшению

© А.А. Бобков, 2025.

качества жизни и социального взаимодействия. Как отмечают Волкова и Мозговая, программы досуга, ориентированные на молодежь, играют ключевую роль в их всестороннем развитии и социальной интеграции [1].

Досуговые услуги играют значительную роль в улучшении психоэмоционального состояния населения. Исследование Всемирной организации здравоохранения показывает, что участие в таких мероприятиях снижает уровень стресса на 30%. Это объясняется тем, что досуговые мероприятия, включая культурные события, спортивные игры и творческие мастер-классы, способствуют расслаблению и помогают людям отвлечься от повседневных забот. В России в 2019 году около 60% населения отметили положительное влияние участия в культурных и спортивных мероприятиях на их психоэмоциональное состояние. Рыбаков подчеркивает, что «культурно-досуговая деятельность подростку необходима для совершенствования личности как в духовном, так и в физическом плане» [2]. Таким образом, досуговые услуги способствуют укреплению ментального здоровья и повышению эмоционального благополучия.

Активное участие в досуговых мероприятиях оказывает положительное влияние на физическое здоровье. Исследование Гарвардской медицинской школы показало, что такие активности увеличивают продолжительность жизни в среднем на два года. Это объясняется тем, что досуговые мероприятия, такие как занятия спортом или прогулки на свежем воздухе, способствуют поддержанию физической активности, что, в свою очередь, укрепляет сердечно-сосудистую систему. Также Центр контроля и профилактики заболеваний США отмечает, что досуговые мероприятия снижают риск развития сердечно-сосудистых заболеваний на 25%. Эти данные подчеркивают важность активного досуга для поддержания здоровья и повышения качества жизни.

Досуговые услуги способствуют укреплению социальных связей и развитию общественного взаимодействия. Например, в Великобритании в 2021 году участие в общественных досуговых программах улучшило чувство социальной принадлежности у 75% участников. Такие мероприятия создают платформу для общения и совместного времяпрепровождения, что помогает людям находить единомышленников и формировать новые связи. Это особенно актуально в условиях современного общества, где многие сталкиваются с проблемой социальной изоляции. При этом для гармоничного развития личности важно, чтобы «он должен совершенствоваться в плане нравственности» [3]. Таким образом, досуговые услуги играют значительную роль не только в поддержании и развитии социального взаимодействия, но и в формировании нравственных ценностей, что в конечном итоге способствует созданию более сплоченного общества.

Эффективность досуговых услуг проявляется во всех возрастных группах, при этом характер их влияния различается. Для молодежи такие мероприятия часто становятся способом самореализации и развития новых навыков. Участие в творческих кружках или спортивных секциях позволяет молодым людям раскрывать свои таланты. С другой стороны, для пожилых людей досуговые мероприятия представляют собой возможность поддерживать активность и избегать социальной изоляции, что способствует их физическому и эмоциональному благополучию. «Целью Фестиваля является не только создание условий для самореализации и активного отдыха ветеранов, но и героико-патриотическое воспитание населения, и главное детей и молодежи» [4]. Таким образом, досуговые услуги оказывают разнообразное положительное влияние на людей разного возраста, учитывая их уникальные потребности и интересы.

На основании проведенного анализа, рекомендуется усилить использование цифровых технологий для персонализации и повышения доступности досуговых услуг. Важно также развивать программы, направленные на удовлетворение потребностей различных возрастных и социальных групп, включая молодежь, пожилых и людей с ограниченными возможностями. Создание интегрированной системы, объединяющей традиционные и современные подходы, а также активное вовлечение населения в процесс планирования услуг, являются ключевыми направлениями для повышения их эффективности и удовлетворенности граждан.

Библиографический список:

1.Зеленова Т.Н. Методические рекомендации по организации новых форм досуга для начинающих организаторов коммерческой сферы досуга // Научная палитра. — 2018. — № 1(19). — С. [б. с.].

2.Зямбаева А.К. Анализ системы нравственного воспитания подростков в культурно-досуговых учреждениях (на примере МБОУ ДО МО г. Краснодар «Детско-юношеский центр») // Научная палитра. — 2020. — № 2(28). — С. [б. с.].

4.Рыбаков А.В. Организация культурно-досуговой деятельности детей и подростков в условиях сельской местности как элемент менеджмента качества услуг // Научная палитра. — 2017. — № 4(18). — С. [б. с.].

5.Социальная работа в современном мире: взаимодействие науки, образования и практики: материалы VII Международ. науч.-практ. конф. / под ред. О.А. Волковой, Е.И. Мозговой. — Белгород: ИД «Белгород» НИУ «БелГУ», 2015. — 462 с.

БОБКОВ АРТЕМ АНДРЕЕВИЧ – магистрант, Российский государственный социальный университет, Россия.

С О Ц И О Л О Г И Ч Е С К И Е

НАУКИ

И.В. Шувалова

БИОГРАФИЧЕСКИЙ ПРОЕКТ ОПЕКУНОВ: СОЦИОЛОГИЧЕСКИЙ АНАЛИЗ ТРАНСФОРМАЦИИ ИДЕНТИЧНОСТИ И ЦЕННОСТЕЙ

Настоящая статья направлена на исследование феномена опекунства как особого вида социальной деятельности, связанного с изменением личной биографии опекунов. Мы рассматриваем опекунство не только как систему заботы о детях или пожилых людях, но и как своеобразный личный проект, существенно меняющий жизнь взрослого человека, осуществляющего уход. Особый акцент сделан на концепции "переломного момента" известного британского социолога Энтони Гидденса, позволяющей лучше понять внутренние процессы, происходящие внутри сознания опекунов.

Ключевые слова: *Биографический проект, опекунство, смена идентичности, ценности, переломный момент.*

Совершенствование человеческого опыта неизбежно включает осознание собственных решений и действий, ведущих к изменениям в жизни. Одной из таких областей, где подобные изменения проявляются

© И.В. Шувалова, 2025.

Научный руководитель: *Чернова Надежда Юрьевна* –старший преподаватель кафедры социологии политических и региональных процессов, Самарский национальный исследовательский университет имени академика С.П. Королев, Россия.

наиболее ярко, является практика опекунства. Акт принятия решения стать опекуном запускает цепочку изменений в восприятии собственного Я, миропонимании и отношениях с окружающим миром.

Многие исследователи указывают на тот факт, что решение стать опекуном является событием, которое резко меняет ход собственной биографии. Однако далеко не все ученые сосредотачивают своё внимание именно на изменениях, затрагивающих самоидентификацию и систему ценностей опекунов. Данная статья предлагает обратиться к этому аспекту через призму теории переломного момента, разработанной британским социологом Энтони Гидденсом.

Гидденс утверждает, что каждая человеческая жизнь состоит из череды событий, являющихся критическими поворотными пунктами, именуемых переломными моментами. Эти события глубоко влияют на восприятие человеком самого себя и своего окружения, вызывая изменения в поведении и мировоззрении. Примером подобного переломного момента может служить принятие ответственности за другого человека, будь то ребёнок или пожилой родственник.

Принятие опеки — это осознанный выбор, который инициирует цепь последующих перемен в жизни опекуна. Данный акт превращает человека из субъекта лишь личной истории в агента коллективной судьбы, вовлекаемого в сложную сеть взаимоотношений и обязанностей. Именно поэтому изучение опекунства через призму социологии заслуживает глубокого рассмотрения.

Концептуальные основы исследования

Концепция переломного момента разработана Гидденсом как часть его общей теории структурации. По мнению Гидденса, переломные моменты представляют собой ключевые события, которые коренным образом меняют структуру повседневной жизни человека. Они заставляют пересмотреть приоритеты, переориентировать жизненные стратегии и принять новые обязательства.

Одним из главных положений теории Гидденса является идея рефлексивности, означающая, что каждый индивид непрерывно оценивает собственную жизнь и делает сознательные выборы относительно будущего. [1] Принятие опеки как раз и относится к такому выбору, значительно расширяя рамки персональной биографии и открывая перед человеком новый этап развития.

Приняв ответственность за чужую жизнь, человек оказывается вовлечённым в новую сферу деятельности, где его прежняя идентичность перестаёт соответствовать новым условиям. Эта новая ситуация заставляет пересмотреть собственное положение в семье, кругу друзей и даже карьере. Важно отметить, что опекунство ведёт к изменению не только внешней реальности, но и внутренней картины мира.

Один из ярких примеров подобной перемены — это история женщин, берущих на себя заботу о престарелых родителях или близких родственников. Такие женщины часто отмечают кардинальные изменения в собственном понимании смысла жизни, самооценке и смысле поступков. Подобное явление служит ярким примером той самой рефлексивной реконструкции идентичности, характерной для переломных моментов.

Другой важной особенностью перехода в режим опекунства является появление новых связей и контактов. Возникают отношения с врачами, медсёстрами, юристами, сотрудниками государственных служб и соседями. Все эти связи формируют новую сеть социальной поддержки, имеющую большое значение для укрепления позиций опекуна в сообществе. [2]

Основной источник материала для нашего исследования — интервью с людьми, принявшими на себя роль опекунов, дополненные литературными источниками и научными публикациями по вопросам семейной динамики и идентичности. Использование качественных методов позволило углублённо изучить внутреннюю динамику переживания переходного периода.

Исследуя опыт опекунов, мы выявили ряд общих черт, свидетельствующих о глубоком изменении идентичности и переоценке жизненного проекта. Наиболее важные выводы можно сформулировать следующим образом:

1. Изменение образа Я: большинство опрошенных отметили значительные изменения в самовосприятии. Многие говорили о том, что стали ощущать себя более зрелыми, ответственными и уверенными в своих силах.

2.Перестройка ценностей: некоторые респонденты заявили, что в результате принятия опеки произошла значительная коррекция системы ценностей. Появились новые ориентиры и идеалы, возникшие в ходе ежедневного общения с объектом заботы.

3.Расширение социальной сети: почти все участники указали на расширение круга знакомств и установление новых контактов, вызванных необходимостью обращения за поддержкой и консультацией.

4.Воздействие на карьеру: около трети респондентов упомянули негативные последствия для карьеры, вызванные уменьшением свободного времени и снижением возможностей карьерного роста.

Особенно интересным оказался феномен изменения временных горизонтов. Люди, ставшие опекунами, отмечали сдвиг в ориентации на будущее, значительное увеличение внимания к повседневному су-

ществованию и постепенную утрату долгосрочных перспектив. Этот эффект подтверждает концепцию переломного момента, согласно которой каждое событие вызывает существенную переоценку временного измерения жизни. [3]

Изучая феномен опекунства сквозь призму социологии, мы пришли к выводу, что принятие решения стать опекуном является переломным моментом, ведущим к радикальным изменениям в образе жизни, самосознании и отношениях с окружающими. Подтверждая теорию Гидденса, мы видим, как данное событие способно кардинально изменить всю дальнейшую биографию человека, порождая новые смыслы и смысловые горизонты.

Наше исследование открывает путь к лучшему пониманию того, каким образом внешняя среда способна влиять на внутренний мир человека, заставляя его менять привычки, взгляды и отношение к жизни. Более глубокое понимание последствий принятия опеки позволит нам разработать практические рекомендации по улучшению условий жизни и повышению удовлетворённости от выполнения данной роли.

Таким образом, наша работа раскрывает глубинные процессы, сопровождающие принятие решения стать опекуном, предлагая рассматривать данную практику не только как выполнение социальных обязательств, но и как индивидуальный проект, изменяющий течение всей последующей жизни.

Библиографический список:

1. Гидденс Э. Трансформация интимности. Сексуальность, любовь и эротизм в современных обществах. — СПб.: Питер, 2004.
2. Маслоу А. Дальние пределы человеческой природы. — М.: Юрайт, 2013.
3. Бергер П., Лукман Т. Социальное конструирование реальности. — М.: Академический Проект, 2004.

ШУВАЛОВА ИРИНА ВЛАДИМИРОВНА – магистрант, Самарский национальный исследовательский университет имени академика С.П. Королева, Россия.

Информация для авторов

Журнал «Вестник магистратуры» выходит ежемесячно.

К публикации принимаются статьи студентов и магистрантов, которые желают опубликовать результаты своего исследования и представить их своим коллегам.

В редакцию журнала предоставляются **в отдельных файлах** по электронной почте следующие материалы:

1. Авторский оригинал статьи (на русском языке) в формате Word (версия 1997–2007).

Текст набирается шрифтом Times New Roman Cyr, кеглем 14 pt, с полуторным междустрочным интервалом. Отступы в начале абзаца – 0, 7 см, абзацы четко обозначены. Поля (в см): слева и сверху – 2, справа и снизу – 1, 5.

Структура текста:

- **Сведения об авторе/авторах:** имя, отчество, фамилия.
- **Название статьи.**
- **Аннотация** статьи (3-5 строчек).
- **Ключевые слова** по содержанию статьи (6-8 слов) размещаются после аннотации.
- **Основной текст статьи**.

Страницы **не нумеруются**!

Объем статьи – не ограничивается.

В названии файла необходимо указать фамилию, инициалы автора (первого соавтора). Например, **Иванов И. В.статья.**

Статья может содержать **любое количество иллюстративного материала**. Рисунки предоставляются в тексте статьи и обязательно в отдельном файле в формате TIFF/JPG разрешением не менее 300 dpi.

Под каждым рисунком обязательно должно быть название.

Весь иллюстративный материал выполняется оттенками **черного и серого цветов**.

Формулы выполняются во встроенном редакторе формул Microsoft Word.

2. Сведения об авторе (авторах) (заполняются на каждого из авторов и высылаются **в одном файле)**:

- имя, отчество, фамилия (полностью),
- место работы (учебы), занимаемая должность,
- сфера научных интересов,
- адрес (с почтовым индексом), на который можно выслать авторский экземпляр журнала,
- адрес электронной почты,
- контактный телефон,
- название рубрики, в которую необходимо включить публикацию,
- необходимое количество экземпляров журнала.

В названии файла необходимо указать фамилию, инициалы автора (первого соавтора). Например, **Иванов И.В. сведения.**

Адрес для направления статей и сведений об авторе: magisterjourn@gmail.com

Мы ждем Ваших статей! Удачи!